# LAV AD

1/35 scale detail set for TRUMPETER kit 00393 • sada detailů pro model 00393 1/35 TRUMPETER

eduard

**36 074**

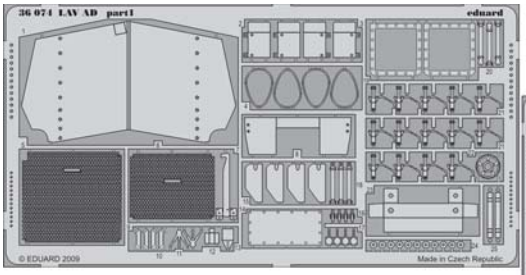

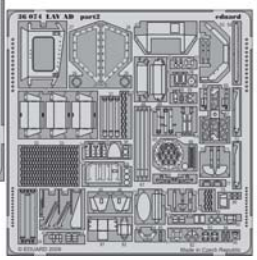

film

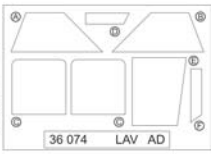


- APPLY EXPRESS MASK AND PAINT BEFORE GLUING / POUŽÍT EXPRESS MASK NABARVIT PŘED SLEPENÍM
- SYMETRICAL ASSEMBLY / SYMETRICKÁ MONTÁŽ
- REMOVE / ODSTRANIT
- GRIND / OBROUSIT
- DRILL HOLE / VRTAT OTVOR
- BEND / OHNOUT
- OPTION / VOLBA
- REPLACE / NAHRADIT

- ORIGINAL KIT PARTS / PŮVODNÍ DÍLY STAVEBNICE
- PHOTO-ETCHED PARTS / LEPTANÉ DÍLY
- PARTS TO BE REMOVED / DÍLY K ODSTRANĚNÍ
- FILL / TMELIT

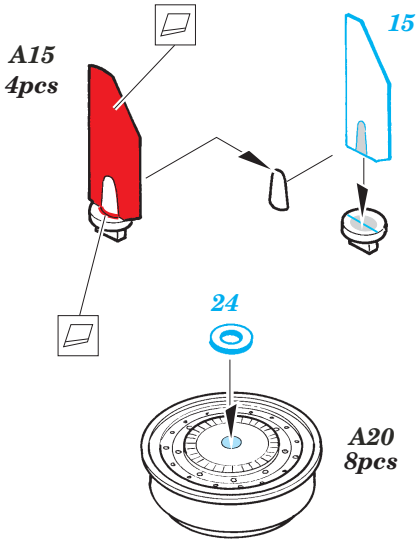


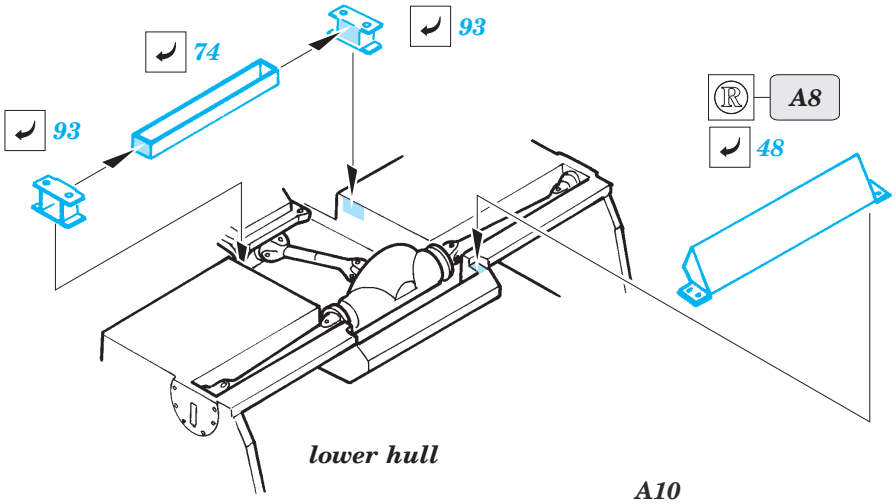


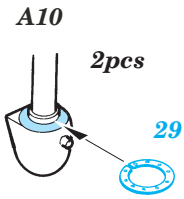


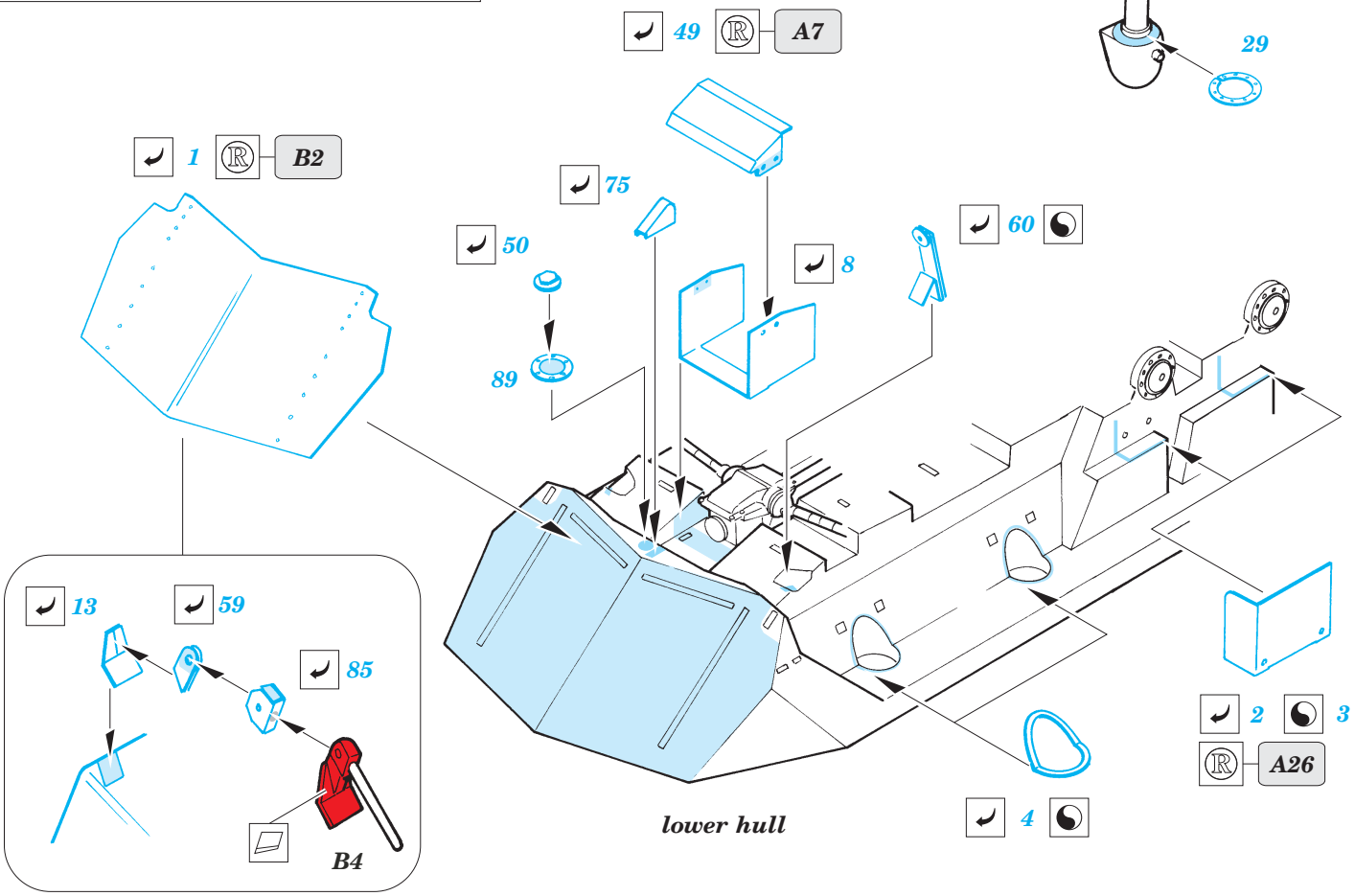

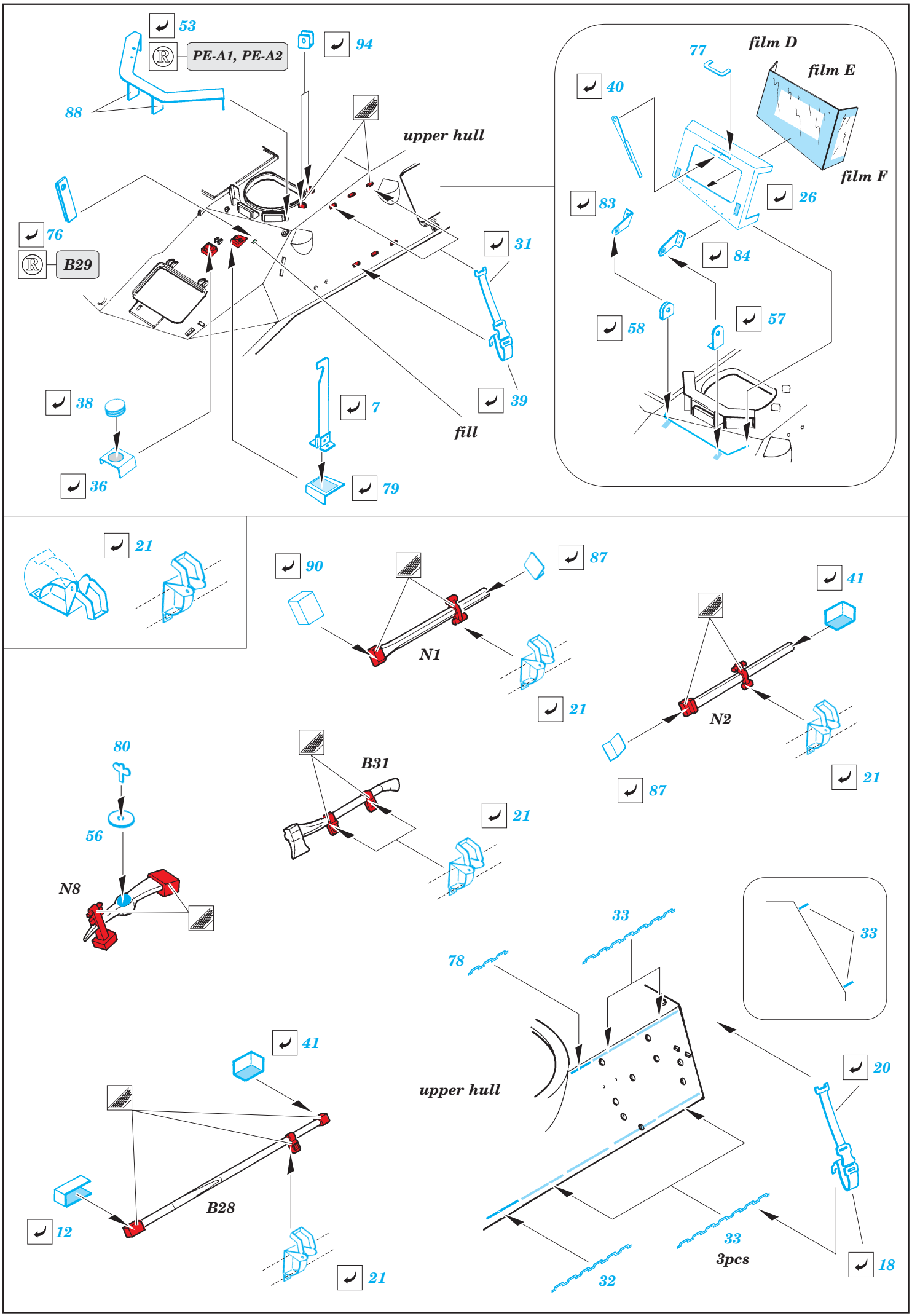
53
PE-A1, PE-A2
94
88
upper hull
76
B29
31
38
7
39
fill
36
79
77
film D
film E
40
film F
26
83
84
58
57
21
90
87
N1
21
41
N2
87
21
80
B31
21
56
N8
33
78
33
41
upper hull
20
B28
12
21
33
3pcs
32
18

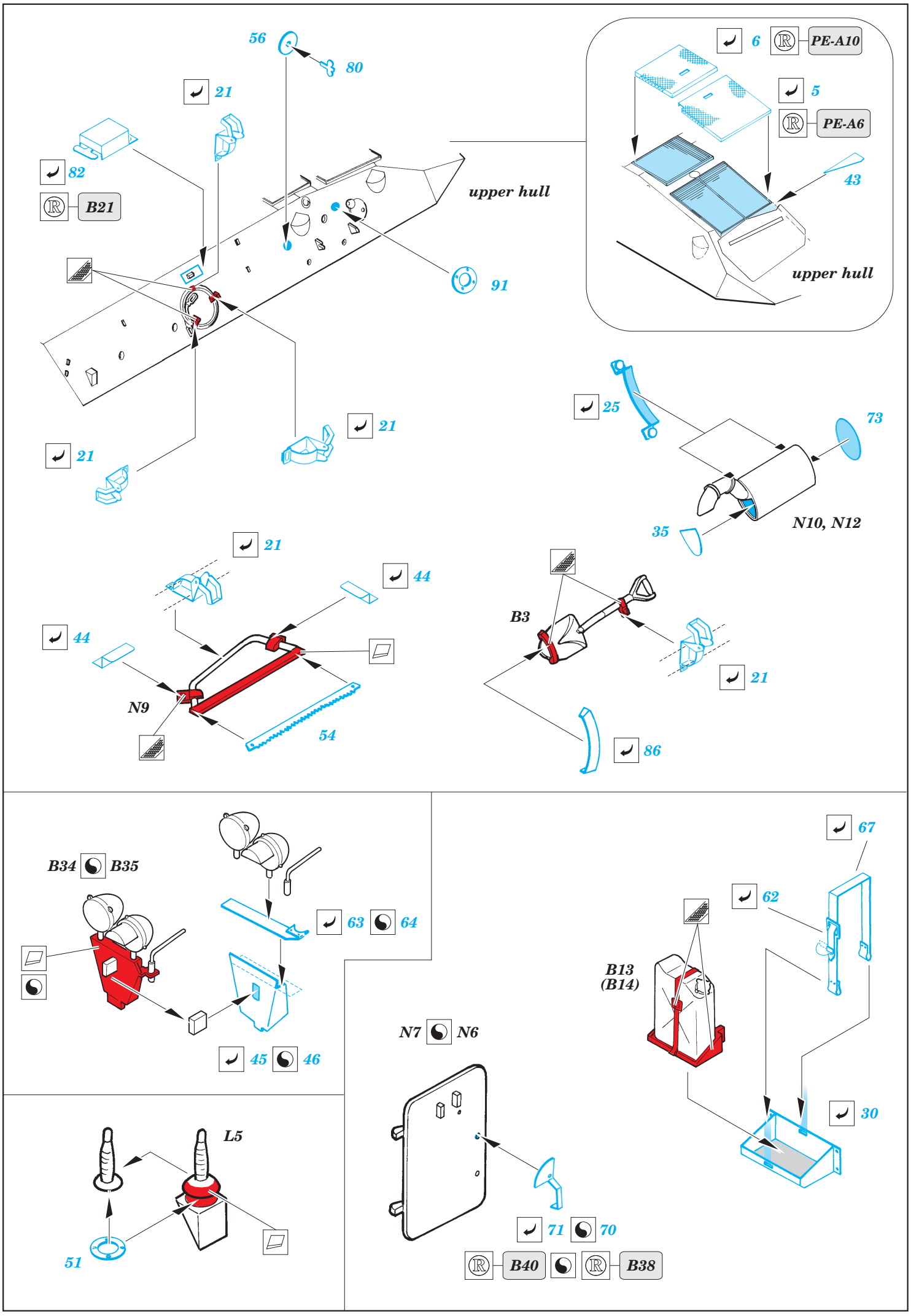
56
80
21
82
B21
upper hull
91
21
21
6
PE-A10
5
PE-A6
43
upper hull
25
73
35
N10, N12
21
44
44
N9
54
B3
21
86
B34
B35
63
64
45
46
67
62
B13
(B14)
30
N7
N6
71
70
B40
B38
L5
51

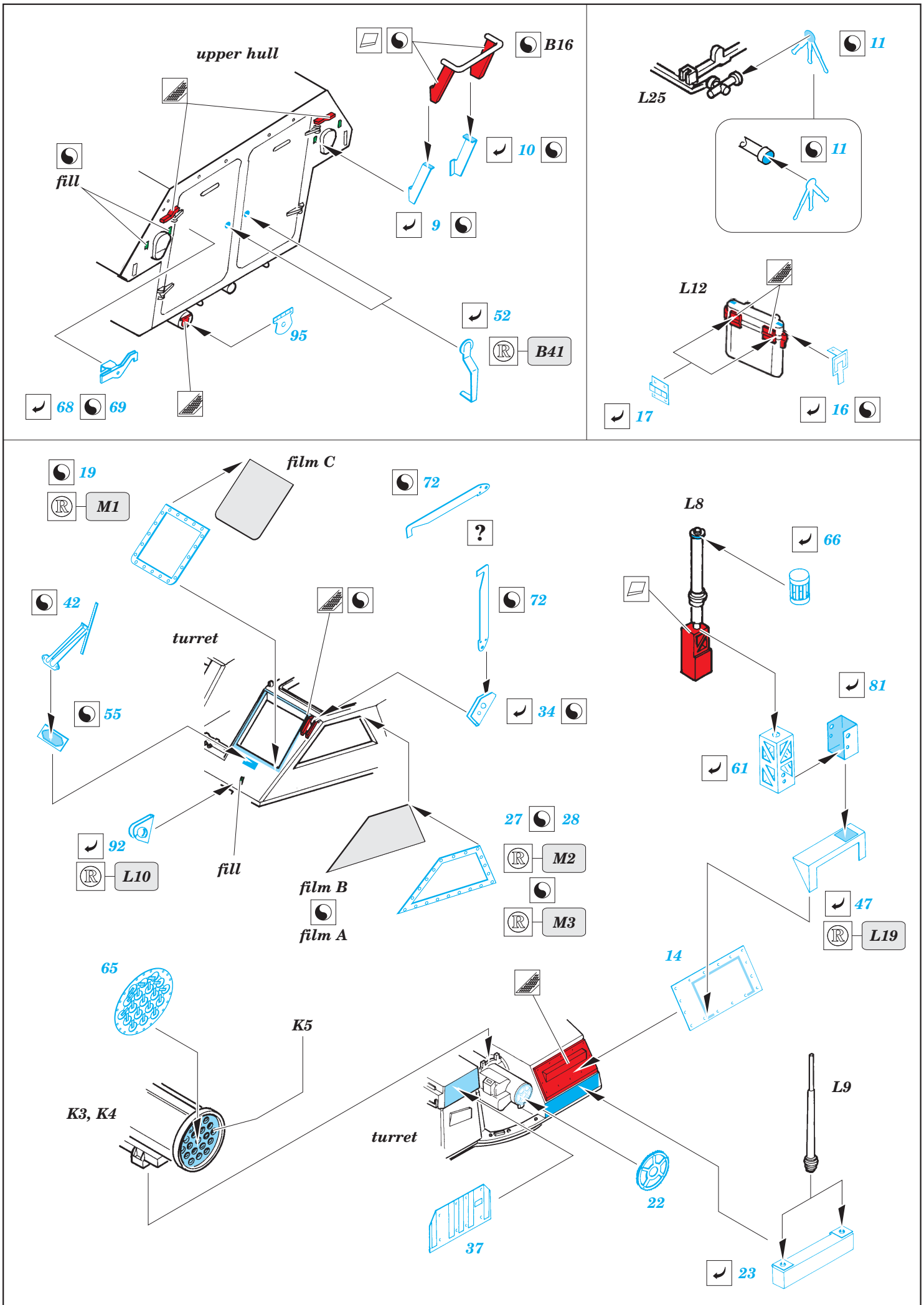
upper hull
B16
fill
10
9
95
52
B41
68
69
L25
11
11
L12
17
16
19
M1
film C
72
?
L8
66
42
72
turret
55
34
81
61
92
L10
fill
film B
film A
27
28
M2
M3
47
L19
65
K5
14
K3, K4
turret
L9
22
37
23