EA-18G ejection seat

1/48 scale detail set for Hasegawa kit • sada detailů pro model 1/48 Hasegawa

eduard

49 588

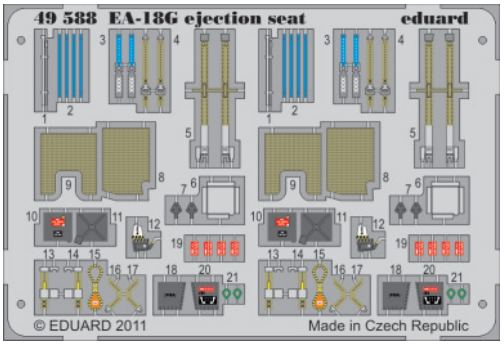

- APPLY EXPRESS MASK AND PAINT BEFORE GLUING / POUŽÍT EXPRESS MASK NABARVIT PŘED SLEPENÍM
- SYMETRICAL ASSEMBLY / SYMETRICKÁ MONTÁŽ
- REMOVE / ODSTRANIT
- BEND / OHNOUT
- GRIND / OBROUSIT
- OPTION / VOLBA
- DRILL HOLE / VRTAT OTVOR
- REPLACE / NAHRADIT

- ORIGINAL KIT PARTS / PŮVODNÍ DÍLY STAVEBNICE
- PHOTO-ETCHED PARTS / LEPTANÉ DÍLY
- PARTS TO BE REMOVED / DÍLY K ODSTRANĚNÍ
- FILL / TMELIT
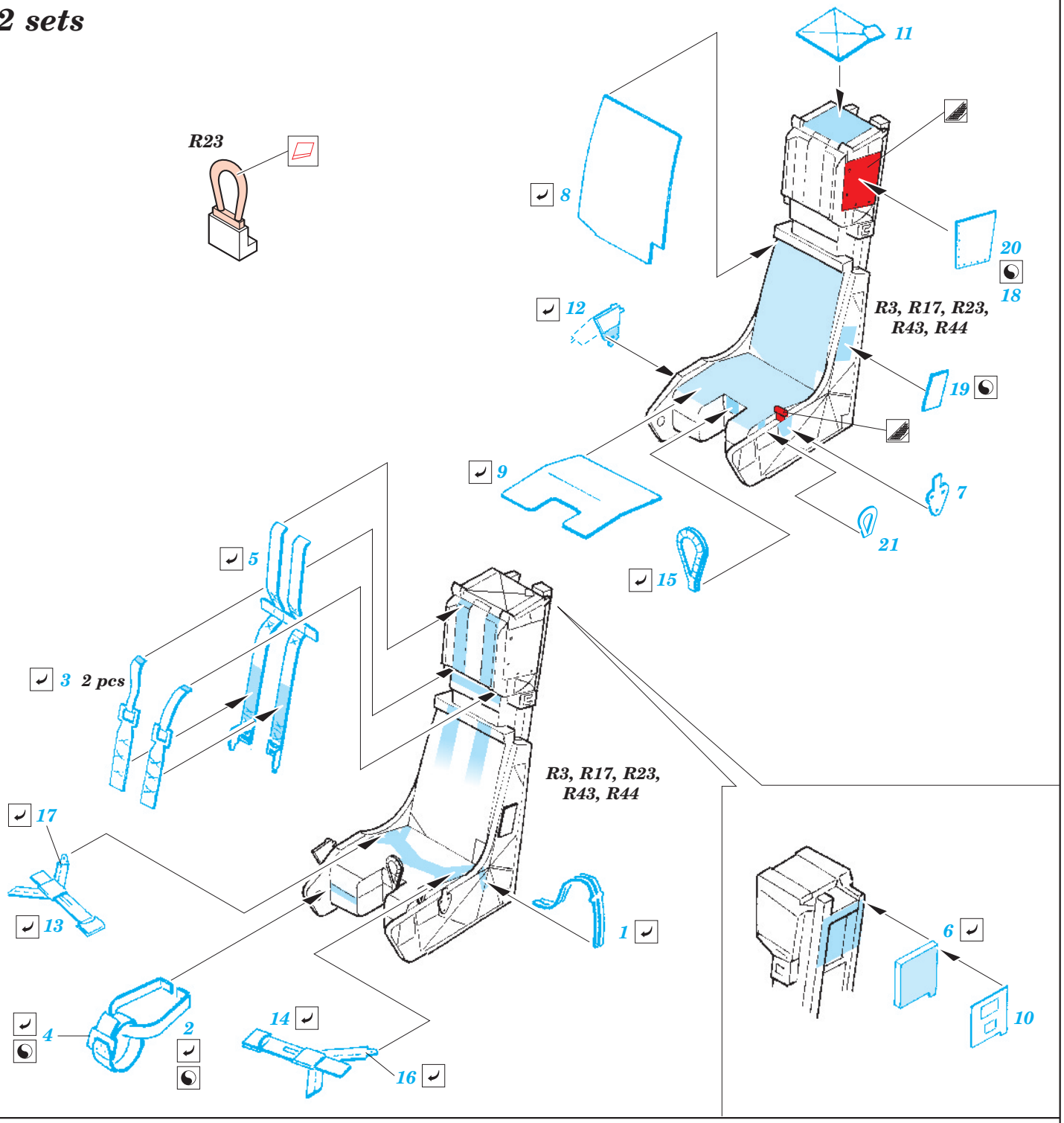
2 sets