P35-241

STOEWER
le.gl.Einheist-Pkw(Kfz.2)

ELEMENTY FOTOTRAWIONE
DO MODELI PLASTIKOWYCH

DETAIL SET FOR PLASTIC KIT

1:35 scale detail set for **ICM** kit

www.part.pl

TŁOCZYĆ
PRESS

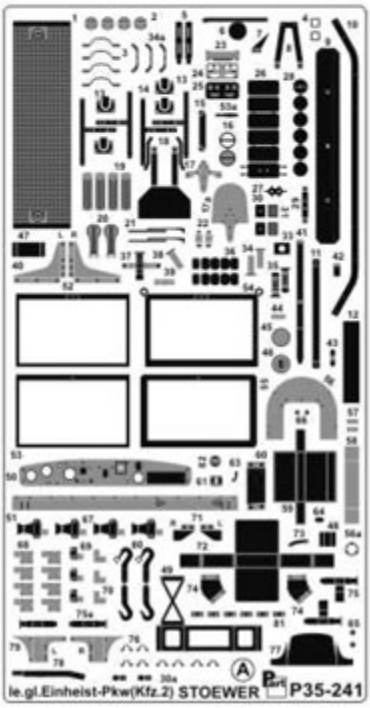

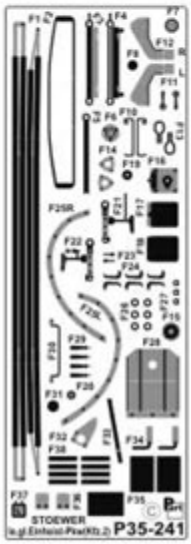

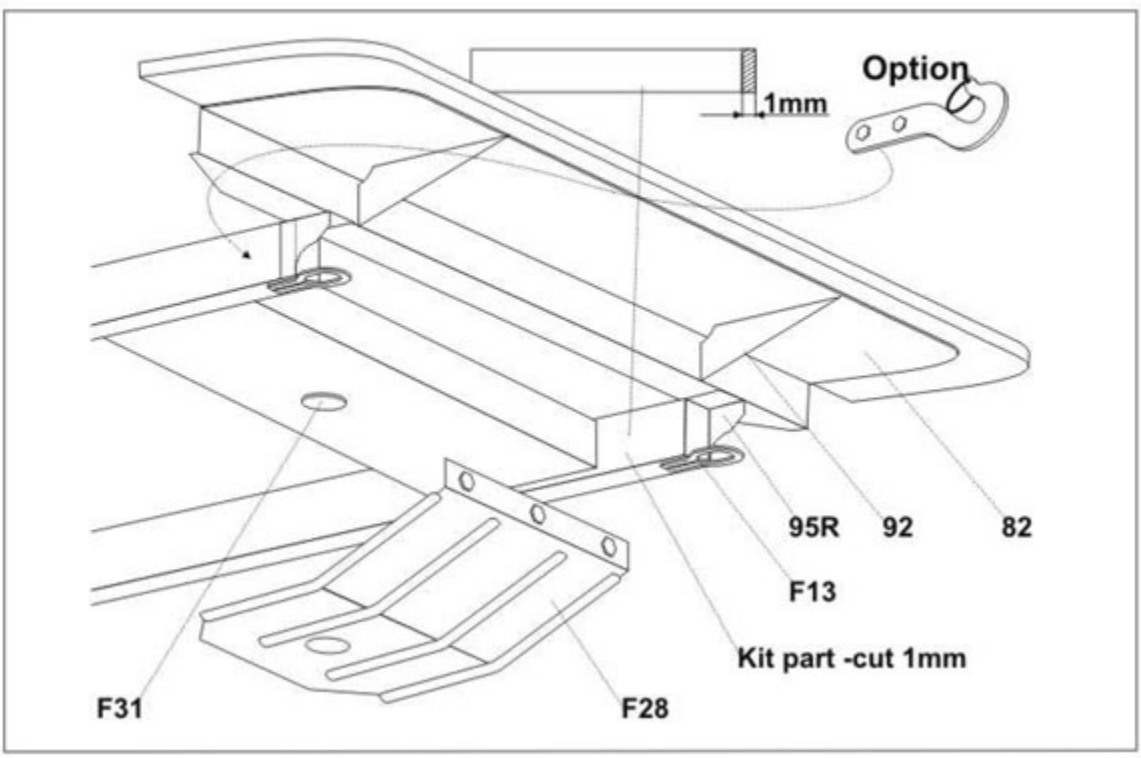

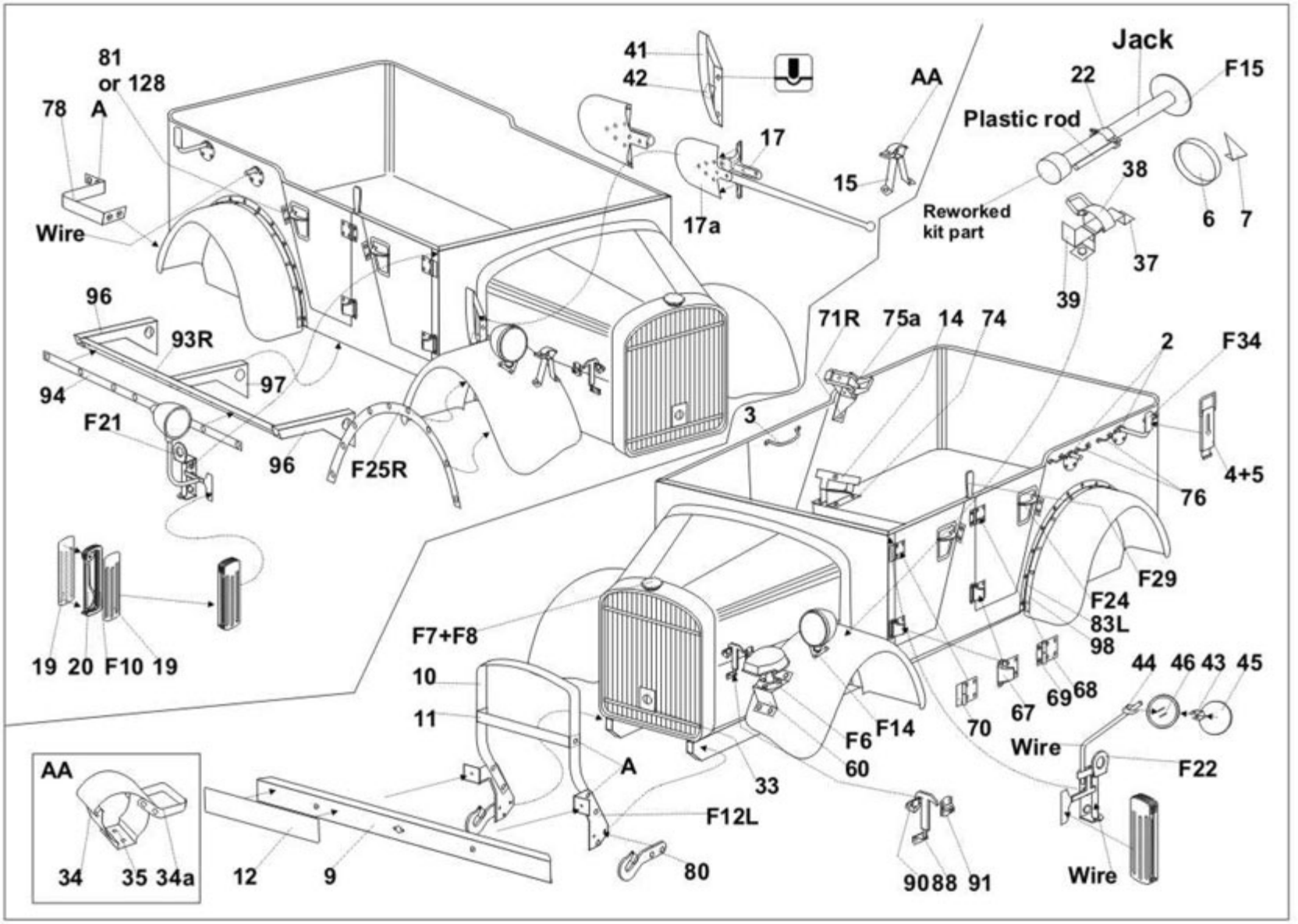
Jack
Plastic rod
Reworked kit part
Wire
AA
81 or 128
78
A
41
42
17
17a
15
22
F15
38
6
7
37
39
96
93R
94
97
F21
96
F25R
71R
75a
14
74
2
F34
3
4+5
76
F29
F24
83L
98
19 20 F10 19
F7+F8
10
11
A
F12L
80
12
9
33
F6
60
F14
70
67
69
68
44
46
43
45
Wire
F22
Wire
90
88
91
34
35
34a

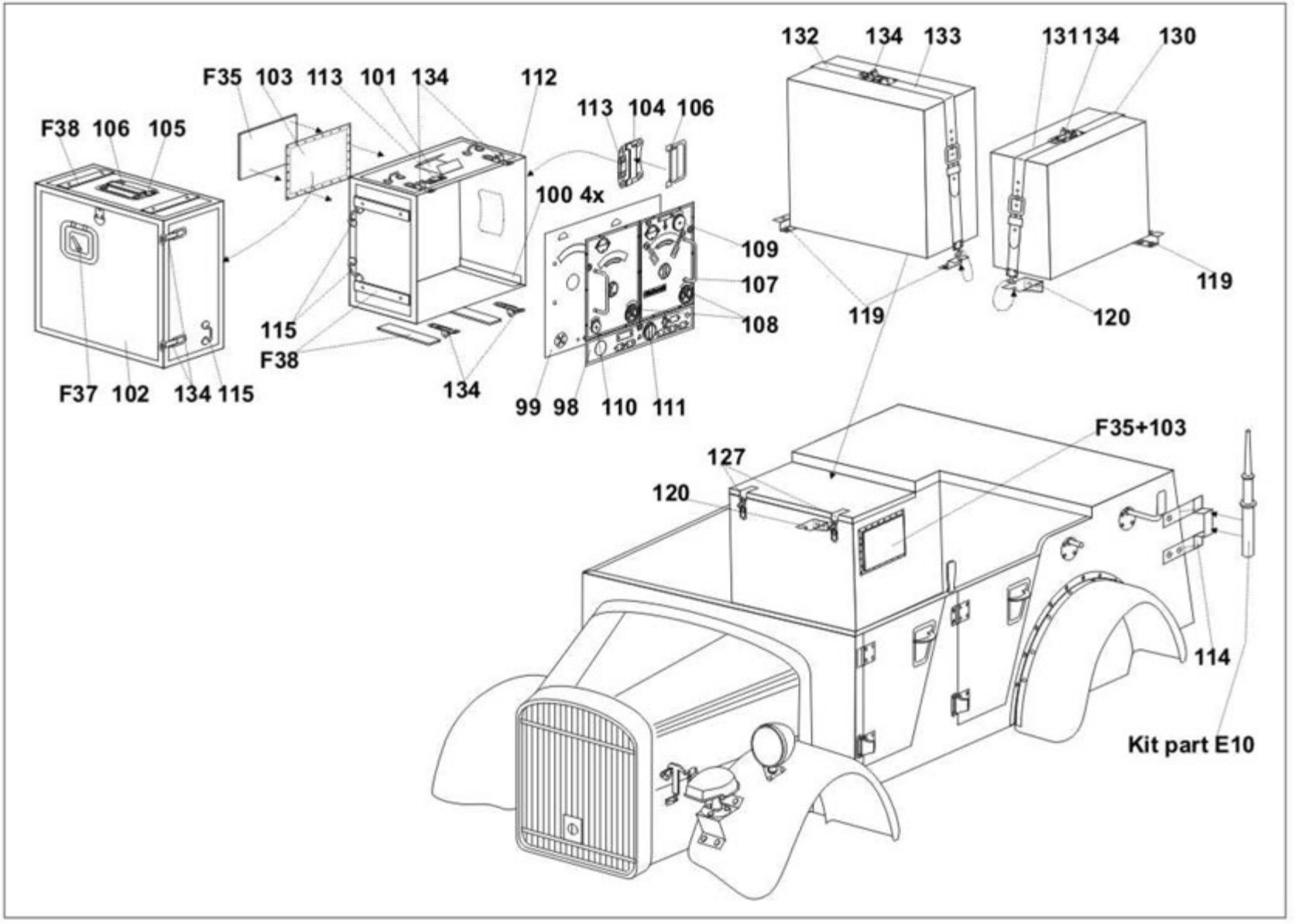
F38 106 105
F37 102 134 115
F35 103 113 101 134
112
115
F38
134
113 104 106
100 4x
109
107
108
99 98 110 111
132 134 133
119
131 134 130
119
120
F35+103
127
120
114
Kit part E10

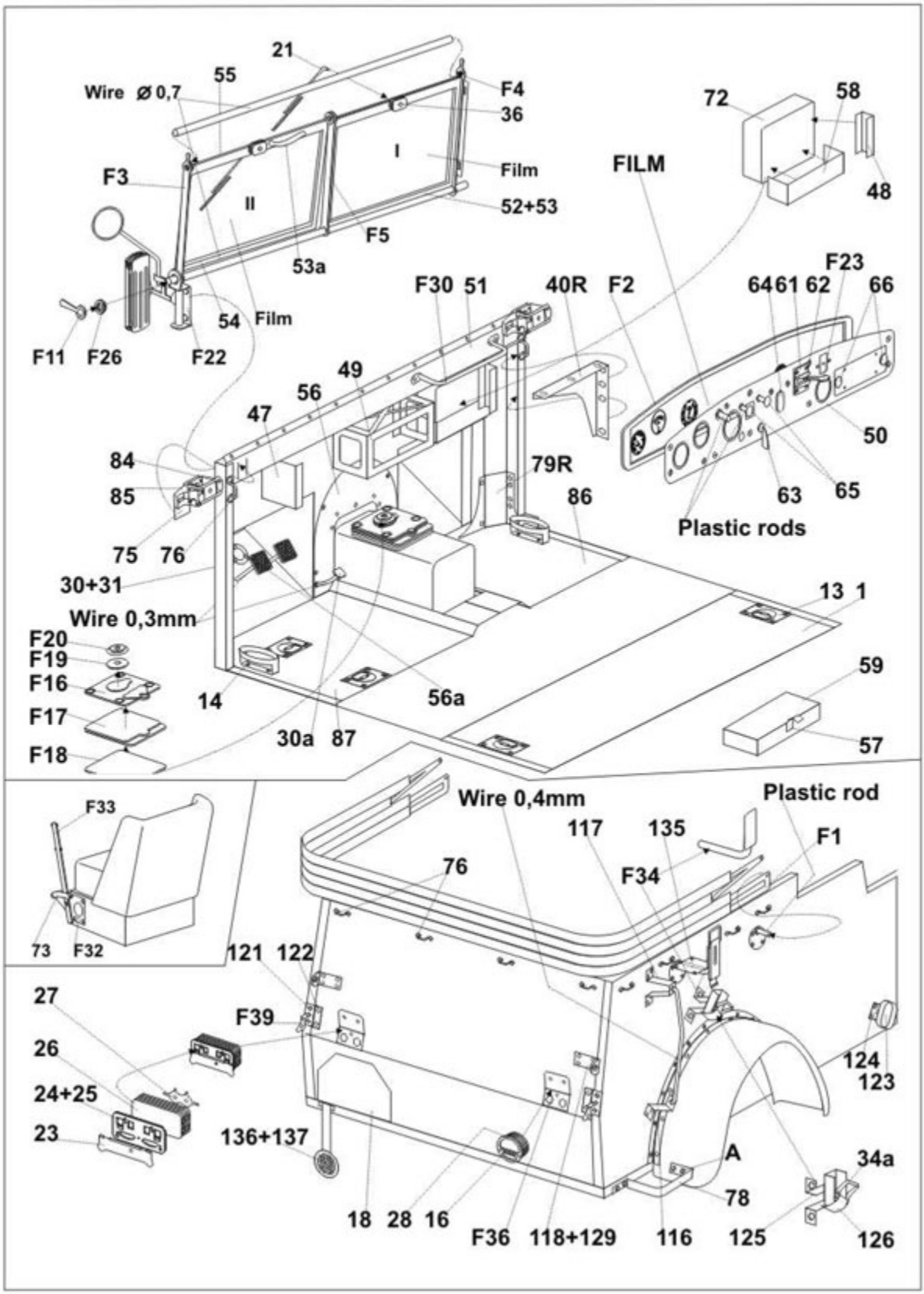
21
55
Wire Ø 0,7
F4
36
I
Film
F3
II
52+53
F5
53a
54
Film
F11
F26
F22
72
58
48
FILM
F23
64
61
62
66
F30
51
40R
F2
49
56
47
50
84
79R
85
86
63
65
Plastic rods
75
76
30+31
13
1
Wire 0,3mm
F20
F19
F16
F17
F18
14
56a
30a
87
59
57
F33
73
F32
Wire 0,4mm
Plastic rod
117
135
F1
76
F34
121
122
27
F39
26
24+25
23
136+137
124
123
A
34a
78
18
28
16
F36
118+129
116
125
126