Marking & Painting

※ Ⓐ VMFAT-101 "Sharp Shooters"

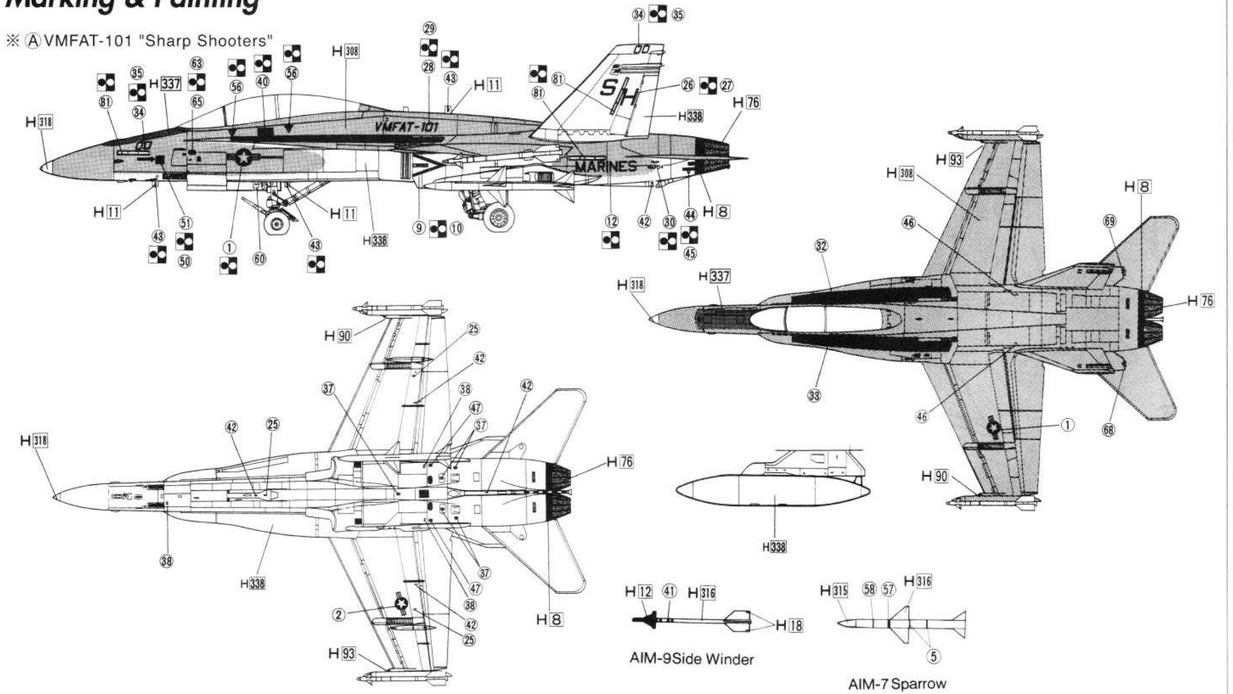

※ Ⓑ VFC-13 "Saints"

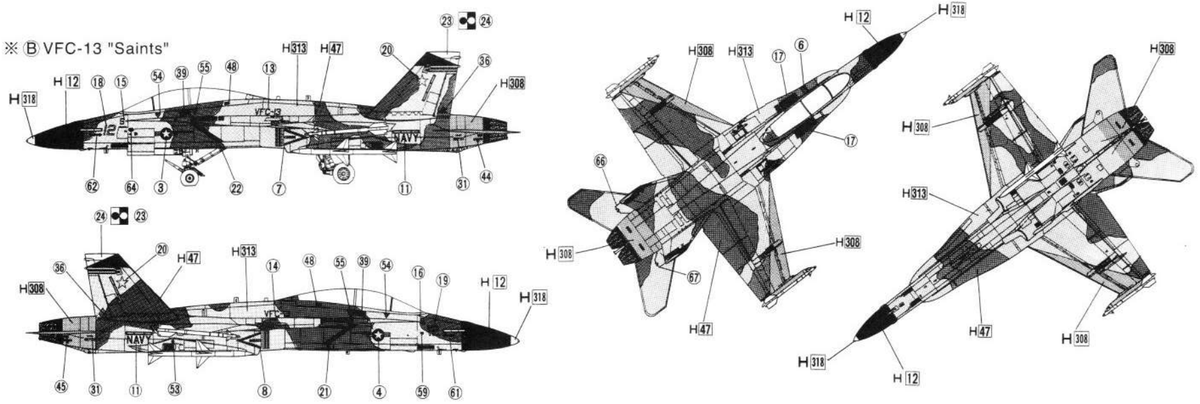

PARTS LIST

アミ部は使用しません。
Unuse these parts.

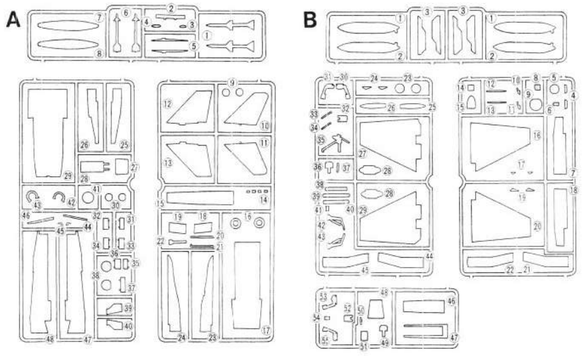

切り取ります。 Remove. Beschneiden. Découper. Corte. 切る。

穴をうめます。 Fill hole. Hohlraum füllen. Remplir les espaces vides. Cubra el orificio. 把孔填平。

デカールをはります。 Apply decal. Abziehbilder anbringen. Coller le décalque. Adhiera la calcomanía. 貼上水印紙。

穴をあけます。 Make hole. Bohrung anbringen. Percer un trou. Haga un orificio. 鑽孔。

×4 4組つくります。 Make 4 sets. 4 Sätze erstellen. Realizar cuatro piezas. Ensamblar 4 juegos. 同種的製作4套。

接着しません。 Do not cement. Nicht kleben. Ne pas coller. No pegue. 不会黏合。

どちらかを選びます。 Optional parts. Teils nach Wahl. Pieces au choix. Seleccione uno. 可以選擇使用。

反対側にもあります。 Repeat for opposite side. Wiederholung für gegenüberliegende Seite. Repetición de la page précédente. También en el lado opuesto. 另一邊同樣制作。

オモリを入れます。 Add weight. Gewicht. Poids. Inserte el peso. 放入配重物。

×2 2組つくります。 Make 2 sets. 2 Sätze erstellen. Realizar dos piezas. Ensamblar dos juegos. 同樣的製作2套。

H8	8	シルバー	SILVER	SILBER	ARGENT	PLATA	銀色
H10	10	カッパー	COPPER	KUPFER	CUIVRE	COBRE	銅色
H11	26	つや消しホワイト	FLAT WHITE	MATT WEIß	BLANC MAT	BLANCO MATE	哑白色
H12	33	つや消しブラック	FLAT BLACK	MATT SCHWARZ	NOIR MAT	NEGRO MATE	哑黑色
H18	23	黒鉄色(基本色)鉄、エンジン用	STEEL	STAHL	ACIER	ACERO	黑鐵色
H47	41	レッドブラウン	RED BROWN	ROT BRAUN	MARRON ROUGE	CAFE ROJIZO	紅棕色
H52	12	オリーブドラブ(1)	OLIVE DRAB (1)	OLIVE DRAB (1)	OLIVE DRAB (1)	OLIVO PARDO (1)	橄欖綠1
H76	61	焼鉄色	BURNT IRON	GEBER, EISEN	FER BRÛLÉ	METAL QUEMADO	燒鐵色
H77		タイヤブラック	TIRE BLACK	REIFEN SCHWARZ	NOIR DE PNEU	NEGRO LLANTA	輪胎黑
H80	54	カーキグリーン	KHAKI GREEN	KHAKI GRUN	VERT KHAKI	KAKI VERDOSO	卡嘰綠
H90	47	クリアーレッド	CLEAR RED	ROT, REIN	ROUGE TRANSPARENT	ROJO TRANSP.	透明紅色
H93	50	クリアーブルー	CLEAR BLUE	BLAU, REIN	BREU TRANSPARENT	AZUL TRANSP.	透明藍色
H308	308	グレーFS36375	GRAY FS 36375	GRAU FS 36375	GRIS FS 36375	GRIS FS 36375	灰FS36375
H313	313	イエローFS33531	YELLOW FS 33531	GELB FS 33531	JAUNE FS 33531	AMARILLO FS 33531	黃FS33531
H315	315	グレーFS16440	GRAY FS 16440	GRAU FS 16440	GRIS FS 16440	GRIS FS 16440	灰FS16440
H316	316	ホワイトFS17875	WHITE FS 17875	WEIß FS 17875	BLANC FS 17875	BLANCO FS 17875	白FS17875
H318	318	レドーム	RADOME	RADOME	RADOME	RADOME	奶黃色
H327	327	レッドFS11136	RED FS 11136	ROT FS 11136	ROUGE FS 11136	ROJO FS 11136	紅FS11136
H332	332	ライトエアクラフトグレー85381C/627	LIGHT AIRCRAFT GRAY 85381C/627	HELL FUGZEUG GRAU 85381C/627	GRIS AVION CLAIR 85381C/627	GRIS CLARO AVION	淺飛機灰85381C/627
H337	337	グレイッシュブルーFS35327	GRAYISH BLUE FS 35327	GRAYISH BLUE FS 35327	GRAYISH BLUE FS 35327	AZUL GRISACEO FS 35327	灰藍FS35237
H338	338	ライトグレーFS36495	LIGHT GRAY FS 36495	HELL GRAU FS 36495	GRIS CLAIR FS 36495	GRIS CLARO FS 36495	淺灰FS36495

フジミ模型株式会社 © 2004.5

F/A-18B HORNET "Sharp Shooters"

F/A-18B ホーネット「シャープシューターズ」

1/72 SCALE **F-48**

FUJIMI
フジミ模型株式会社 静岡市登呂4-21-1 〒422-8033
FUJIMI MOKEI CO.,LTD. / 4-21-1, TORO, SHIZUOKA-CITY, JAPAN
TEL 054-286-0346 / FAX 054-286-0349

F-4、A-7に替わる戦闘攻撃機として登場したF/A-18ホーネットは、空軍の軽量戦闘機計画に敗れたYF-17を空力的に洗練しマルチモード・レーダーなどの電子装備も強化した本格的な戦闘支援機として開発に着手しました。当初戦闘型のF-18と、攻撃型のA-18に分かれて開発が進められましたが、予算などの問題から両機を同一の機体として装備をそれぞれ独自のものとする方針に替わり、この結果海軍では初のマルチロール・ファイターとして完成しています。マルチモードのAPG-65レーダーを搭載し、空戦にも対地支援にも大きな能力を発揮する機体として単座型のA型が371機、転換訓練に使用される複座型のB型が39機生産され、カナダ、スペイン、オーストラリアなどにも輸出されました。A-B型はすでに海軍と海兵隊に対する改変は終了し現在は発展型のC/D型が生産されています。

Replacing F-4 and A-7 fighters, US Air Force launched to develop F/A-18 Hornet as a fighter backup aircraft based on the aircraft YF-17, which previously failed in nomination in the light fighter project of US Air Force. Hornet is more sophisticated in aerodynamics and equipped with electronic devices such as multi-mode radar. At the beginning of the development, F-18 and A-18 were being developed separately. But due to budget limitation, a single compatible body was made first and each model was build up with individual equipment and accessories. Then, it was implemented as the multi-roll fighter in US Navy, equipped with multi-mode APG-65 radar and excellent in dogfights and backup for land base. 371 A-types with single seat and 39 B-types with tandem seats for drilling were manufactured. They were also exported to Canada, Spain and Australia. The modification for the spec. for US Navy and Marine Corps has been finished. At present, the developed type C and D are being produced.

組み立てる前に必ずお読み下さい。
(1)組み立てる前に説明書をお読み下さい。
(2)組み立てる前に部品を確かめて下さい。
(3)部品を取り出した後のビニール袋は、小さな子供が頭から被ったりすると窒息する危険がありますので、破り捨てて下さい。
(4)組み立て中の部品や破片は、小さな子供の手の届かない、水平な所に保管して下さい。部品や破片を飲み込むと息が詰まったりして危険です。
(5)接着する前に部品を合わせて確かめます。
(6)色を塗るときは安全な水性塗料を使いましょう。
(7)接着剤や塗料を使うときは窓をあけます。
(8)接着剤や塗料の近くでは火を使ってはいけません。
(9)指定塗料のH8はGSIクレオス水性ホビーカラー、Mはカラーの番号です。
(10)デカールはハサミで切りとり、水に20秒位つけてから貼る所において静かに台紙をずらしてデカールを貼ります。
(11)組み立てる前や組み立て中に、プラスチック部品の成形不良によるバリや鋭い形の部品などは、手、指、足を切る可能性がありますので、取り扱いには注意して下さい。
(12)組立図中に⚠印マークが出てきたら、注意して組み立てをして下さい。

Make sure to read the manual before assembling it.
(1) Read the Manual before you start assembling. (2) Make sure that the kit is complete with all the parts. (3) After taking out the parts from the plastic bag, tear up the plastic bag. Little child may wear it over his head only to be suffocated. (4) While assembling the kit, place the parts and the cut-off chips on a flat place out of the reach of little children. These pieces may cause suffocation if swallowed. (5) Check the fit of each part before cementing. (6) Use Aqueous/water-base paint because it is safer to use. (7) Open a window or make ares well ventilated when glue or paint is it use. (8) Never use glue or paint near open flame. (9) The color reference numbers H8 indicated in painting instructions are the number of GSI Creos Aqueous Hobby Color, M are those of Mr.Color. (10) Cut off the decals in use and dip it in water. After 20 seconds (approximately) put it in place and slide from base paper. (11) During or before assembling the kit, be careful of the sharp edged parts or burr due to improper forming of plastic parts. They may cut your finger, hand or foot it carelessly handled. (12) The symbol⚠ in the assembly drawing is to draw your attention. Be careful to proceed with the assembly.

●部品を破損、損失された方は、下記の必要な部品を○でかこみ、住所、氏名郵便番号を明記の上、このカードと代金を現金書留、又は郵便為替にて当社までお送りください。

送り先 〒422-8033 静岡市登呂4-21-1 フジミ模型株式会社「アフターサービス係」
TEL 054-286-0346 FAX 054-286-0349

郵便振替の御利用方法

部品等の御注文の送金方法として定額為替、現金書留の他、郵便振替もご利用出来ます。郵便局窓口にて郵便振替用紙を入手し、下記事項を御記入の上、窓口にて代金をお払込み下さい。

●口座番号欄　00860-1-121953
●加入者名欄　フジミ模型株式会社
●通信欄　御注文のシリーズ名、シリーズNo.、バーコードNo.、製品名称、部品名、数量。
●払込人住所氏名欄　お客様の住所、氏名、電話番号、郵便番号。
●金額欄　部品代、送料を含む代金総額。

☆お届けは郵便振替の場合、1週間～10日間位かかります。
☆郵便振替を御利用の場合は部品請求カードの送付は必要有りません。

部品請求カード

(1/72 F/A-18Bシャープシューターズ)

(部品名)	(部品代)	+ (送料)	= (合計)
A (1～8)	84円	200円	284円
A (9～24)	168円	240円	408円
A (25～48)	168円	240円	408円
B (1～3)	84円	200円	284円
B (4～22)	147円	240円	387円
B (23～45)	147円	240円	387円
B (46～55)	63円	140円	203円
H (1～6)	84円	140円	224円
M (1～4)	210円	90円	300円
デカール (72039)	735円	120円	855円
組立説明書	158円	120円	278円

※表示価格は予告なく変更する場合があります。

氏名
郵便番号 ㊞
住所

FUJIMI 2004年印刷 72171

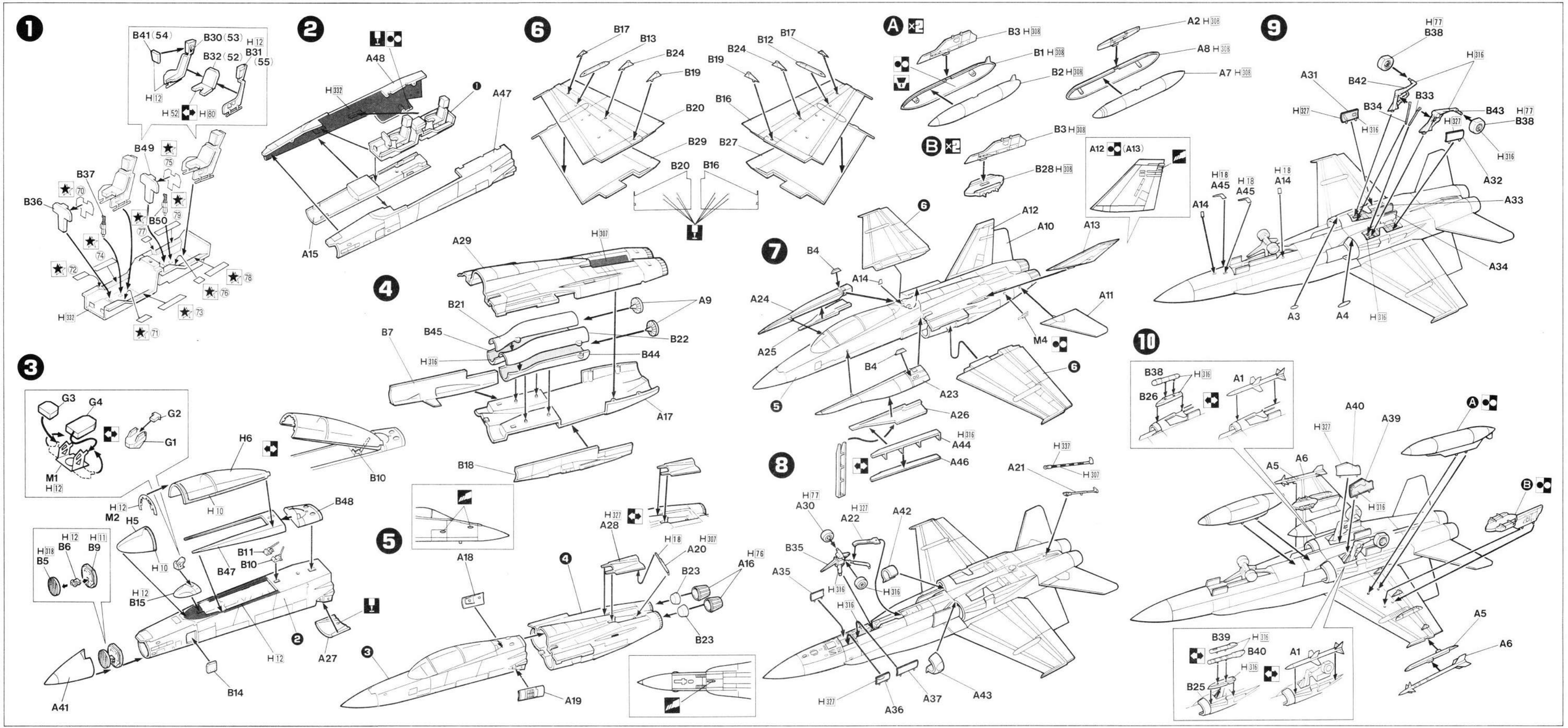
1
B41 (54)
B30 (53)
H 12
B32 (52)
B31 (55)
H 12
H 52
H 80
B49
75
B37
70
B36
B50
79
77
74
72
78
76
73
71
H 332
2
A48
H 332
A47
A15
6
B17
B13
B24
B19
B20
B29
B20
B16
B12
B17
B24
B19
B16
B27
A
×2
B3 H 308
B1 H 308
B2 H 308
A2 H 308
A8 H 308
A7 H 308
B
×2
B3 H 308
B28 H 308
A12
(A13)
9
H 77
B38
H 316
A31
B42
B33
H 327
B34
B43
H 77
B38
H 327
H 316
H 316
A32
H 18
A45
H 18
A45
H 18
A14
A14
A33
A34
A3
A4
H 316
3
G3
G4
G2
G1
M1
H 12
H 6
B10
H 12
M2
H 5
B48
H 10
H 12
B6
H 11
B9
H 318
B5
H 10
B11
B10
B47
H 12
B15
A41
B14
H 12
A27
4
A29
H 307
B21
A9
B45
B22
H 316
B44
B7
A17
B18
5
A18
H 327
A28
H 18
A20
H 307
B23
H 76
A16
B23
A19
6
7
B4
A14
A24
A25
B4
A23
A26
H 316
A44
A46
A12
A10
A13
A11
M4
8
H 77
A30
H 327
A22
A42
B35
A35
H 316
H 316
H 316
H 337
A21
H 307
H 327
A36
A37
A43
10
B38
H 316
B26
A1
A40
A39
H 327
A5
A6
H 316
B39
H 316
B40
A1
H 316
B25
A5
A6

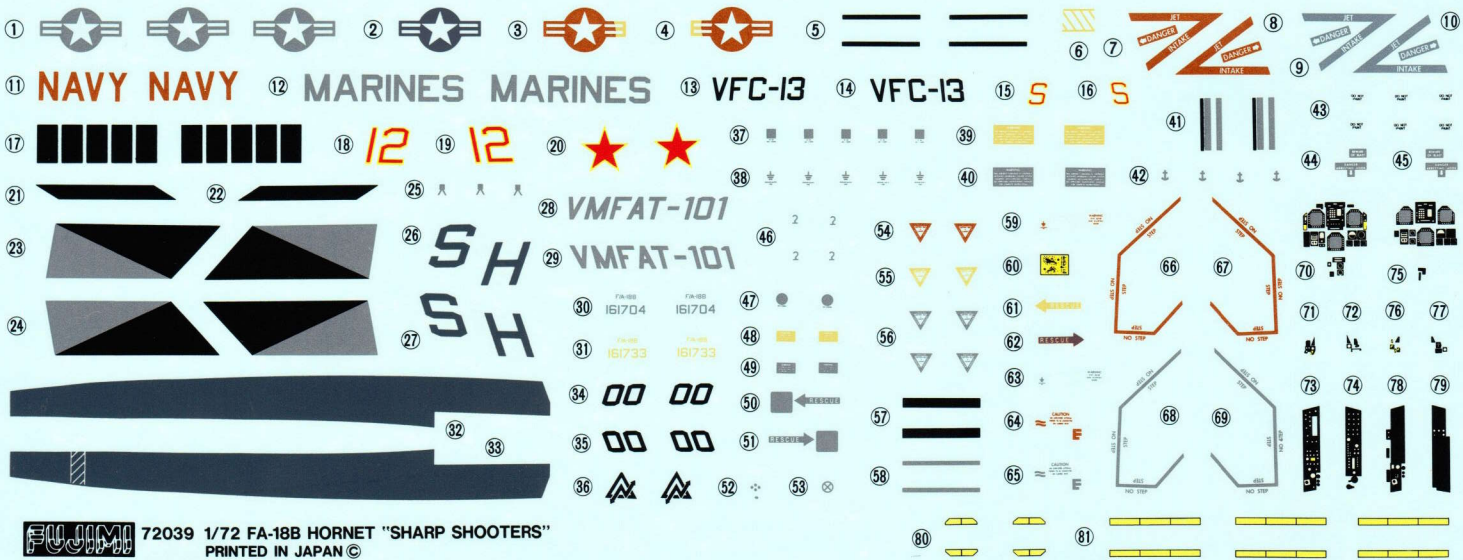

FUJIMI 72039 1/72 FA-18B HORNET "SHARP SHOOTERS"
PRINTED IN JAPAN ©

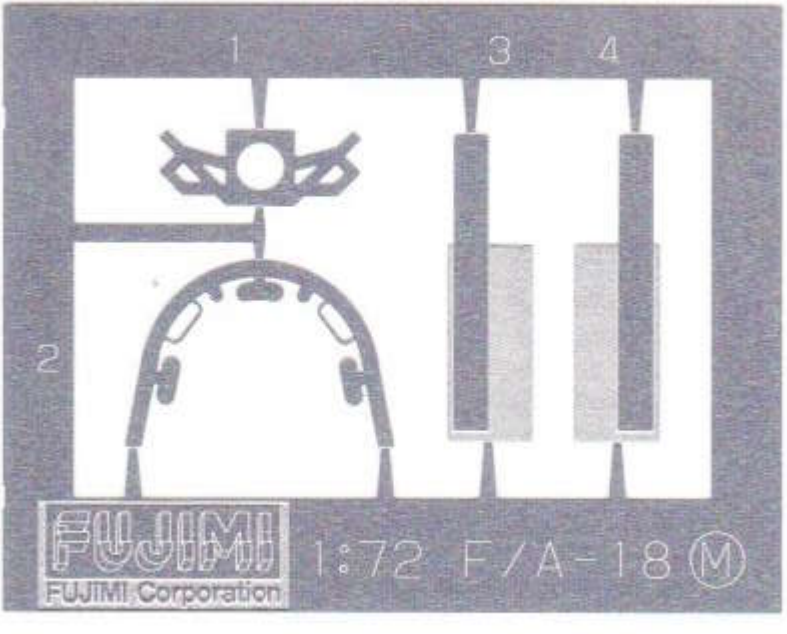
1
3
4
2
FUJIMI
FUJIMI Corporation
1:72 F/A-18 Ⓜ