FE125

F6F-3 Hellcat

1/48 scale detail set for Hasegawa kit • sada detailů pro model Hasegawa 1/48

eduard Zoom

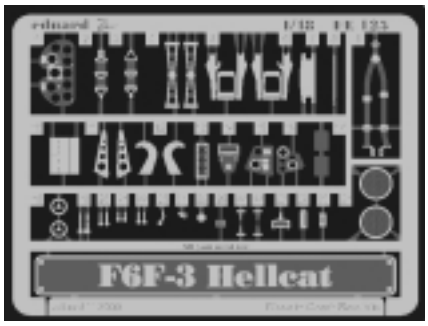

použité barvy
used colors

1	TAN BÉ OVÁ	5	RED ČERVENÁ
2	SILVER STŘÍBRNÁ	6	NATURAL METAL COLOR BARVA KOVU
3	BLACK ČERNÁ	7	CAMOUFLAGE COLOR BARVA KAMUFLÁ E
4	INTERIOR GREEN INTERIER. ZELENÁ		

- SYMETRICAL ASSEMBLY / SYMETRICKÁ MONTÁŽ
- REMOVE / ODSTRANIT
- BEND / OHNOUT
- REPLACE / NAHRADIT
- GRIND / OBROUSIT
- ? OPTION / VOLBA

ORIGINAL KIT PARTS / PŮVODNÍ DÍLY STAVEBNICE
PHOTO-ETCHED PARTS / LEPTANÉ DÍLY
PARTS TO BE REMOVED / DÍLY K ODSTRANĚNÍ

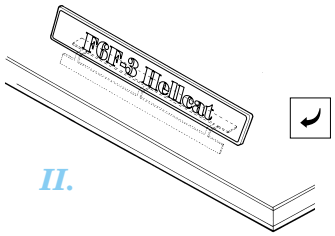

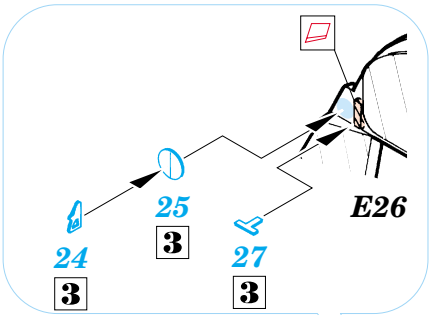

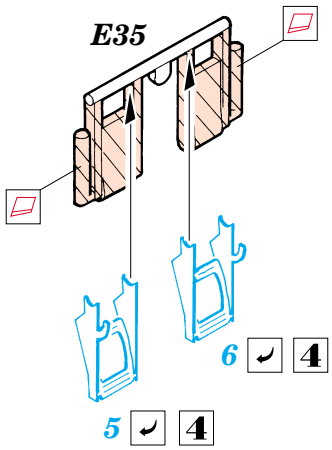

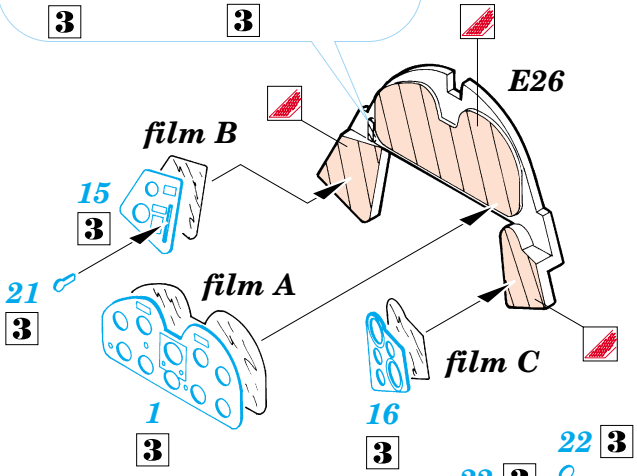

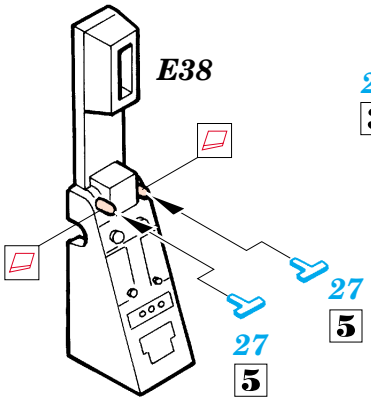

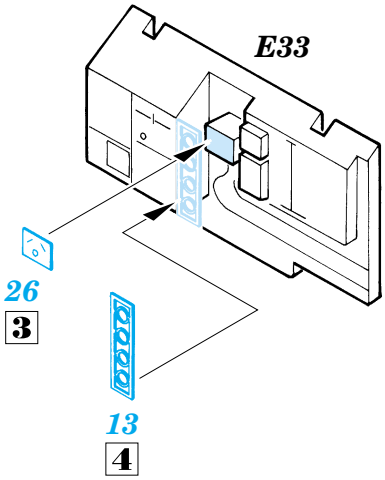

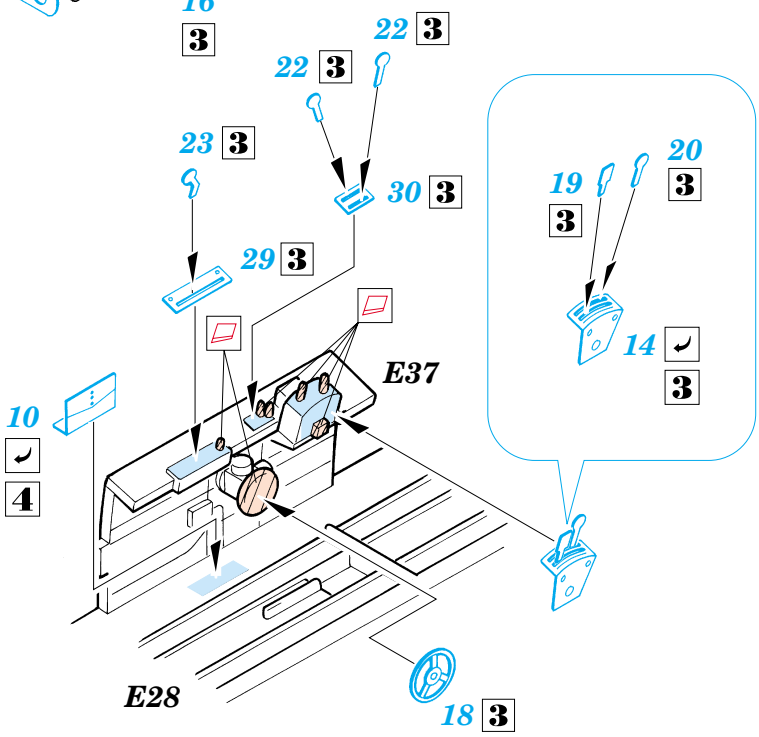

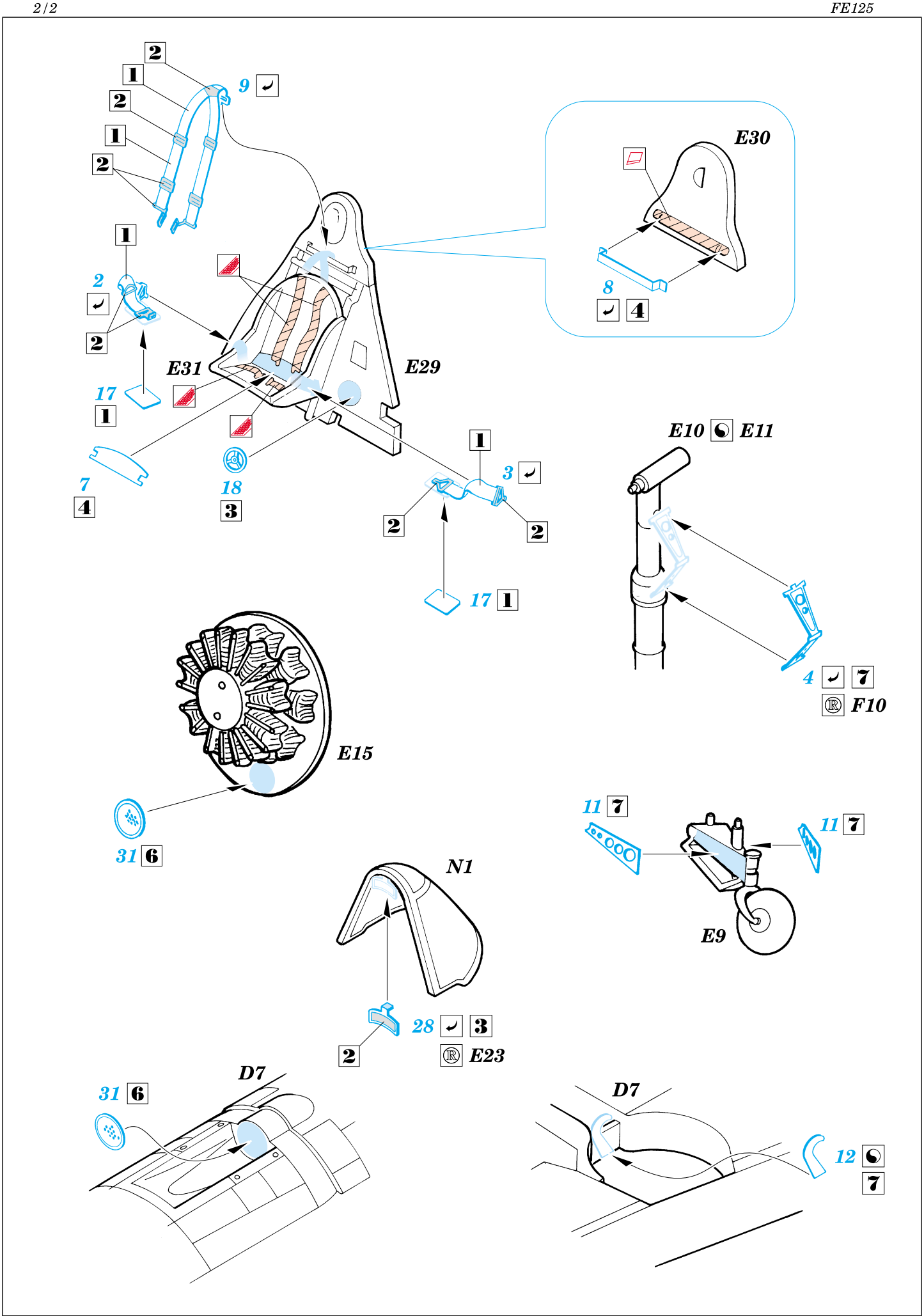
2
1
2
1
2
9
E30
8
4
1
2
2
E31
E29
17
1
7
4
18
3
1
3
2
2
17 1
E10 E11
4 7
F10
E15
31 6
11 7
11 7
E9
N1
28 3
2
E23
D7
31 6
D7
12
7