SS359

Rafale C

1/48 scale detail set for HOBBY BOSS kit •sada detailů pro model 1/48 HOBBY BOSS

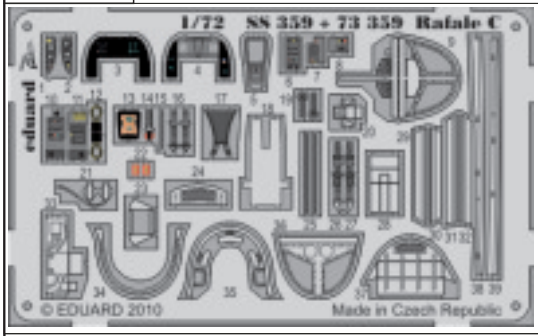

film

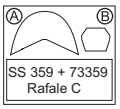

- APPLY EXPRESS MASK AND PAINT BEFORE GLUING / POUŽÍT EXPRESS MASK NABARVIT PŘED SLEPENÍM
- SYMETRICAL ASSEMBLY / SYMETRICKÁ MONTÁŽ
- REMOVE / ODSTRANIT
- GRIND / OBROUSIT
- DRILL HOLE / VRTAT OTVOR
- BEND / OHNOUT
- OPTION / VOLBA
- REPLACE / NAHRADIT

- ORIGINAL KIT PARTS / PŮVODNÍ DÍLY STAVEBNICE
- PHOTO-ETCHED PARTS / LEPTANÉ DÍLY
- PARTS TO BE REMOVED / DÍLY K ODSTRANĚNÍ
- FILL / TMELIT

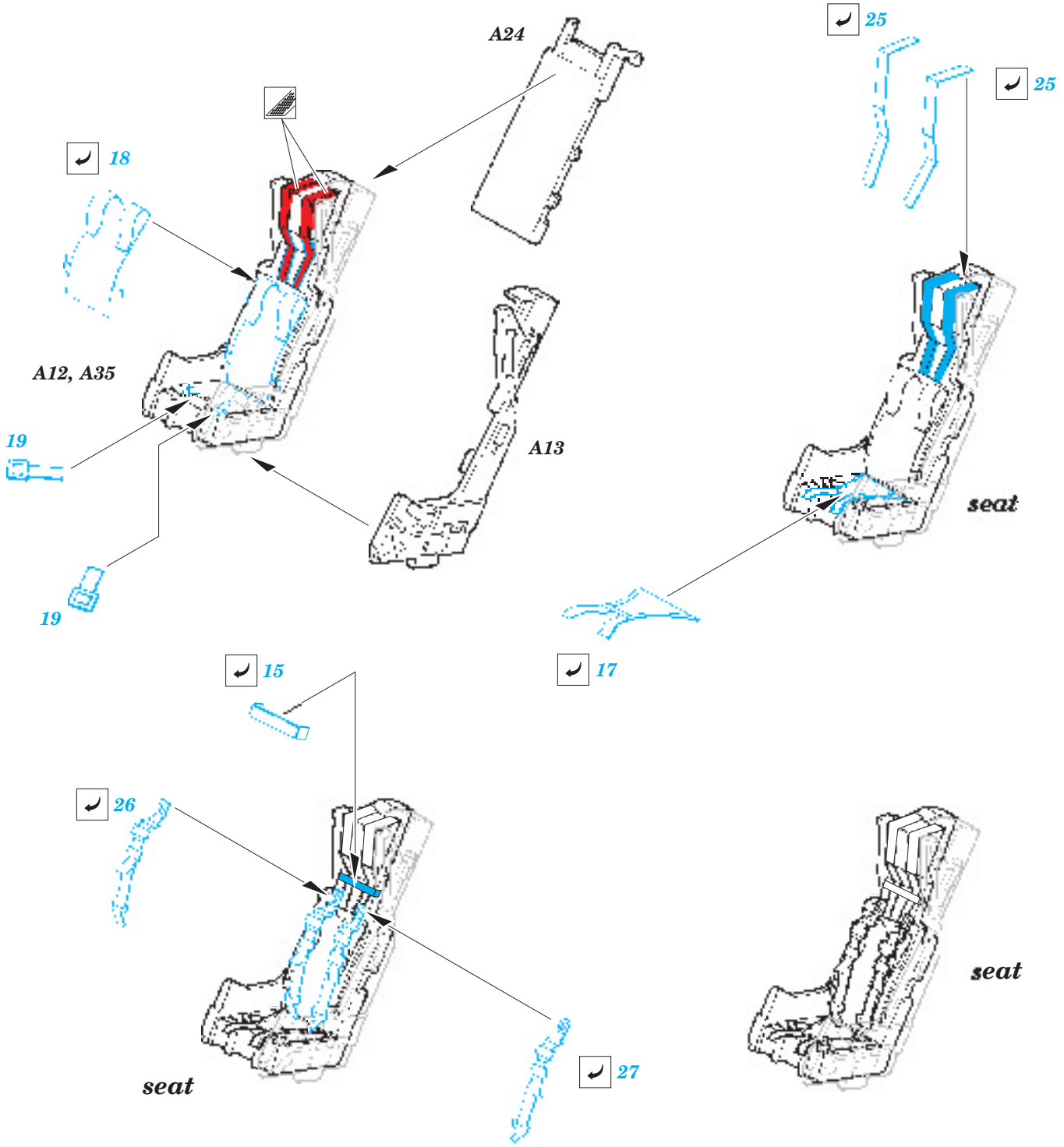

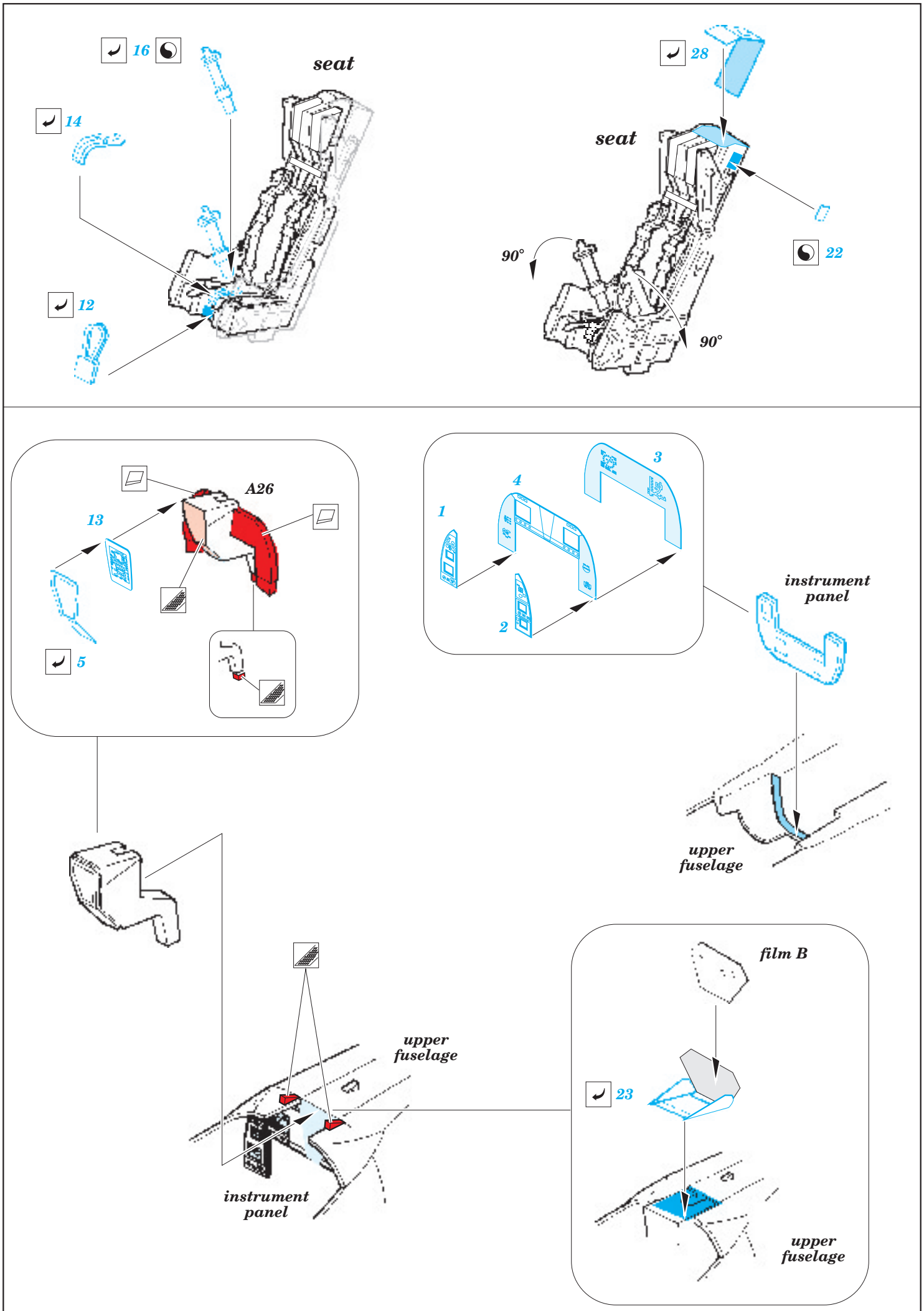
16
seat
14
12
28
seat
90°
22
90°
A26
13
5
1
4
3
2
instrument panel
upper fuselage
upper fuselage
instrument panel
film B
23
upper fuselage

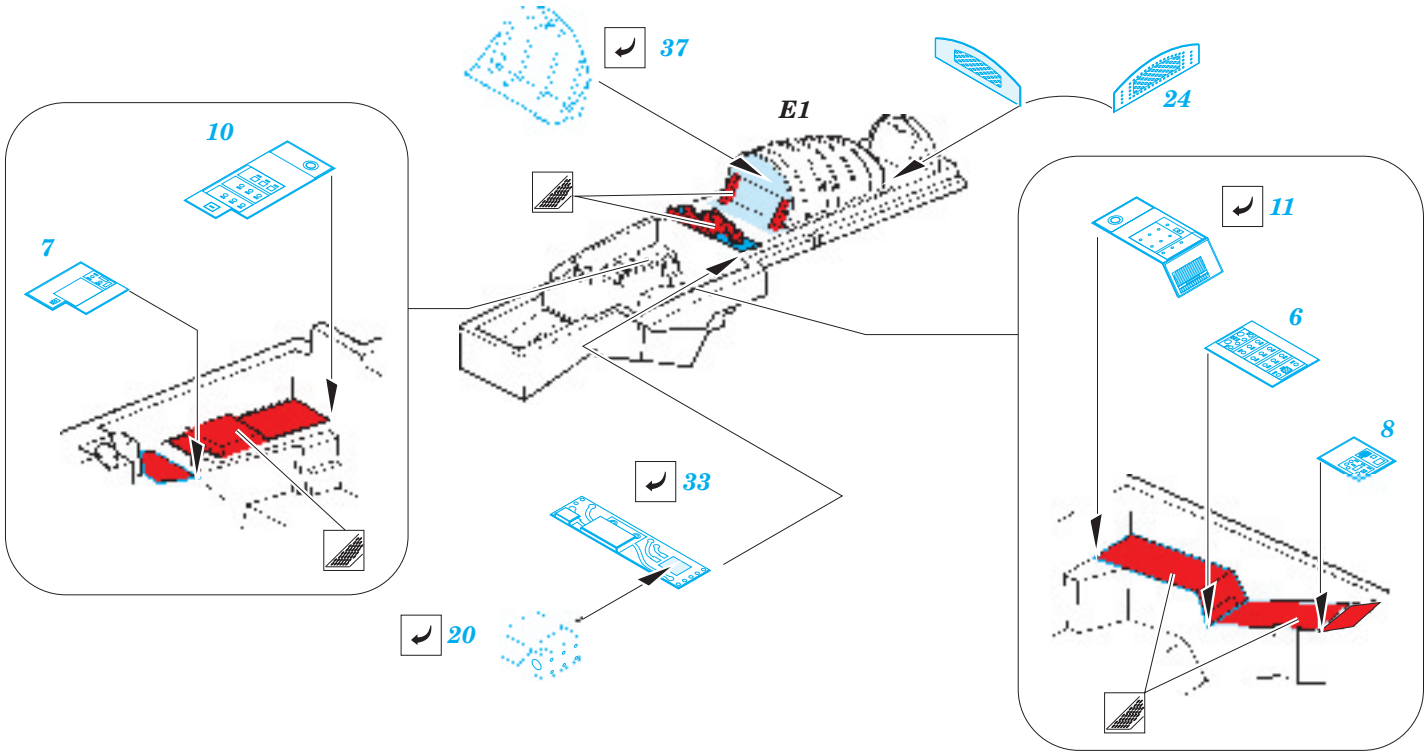
37
E1
24
10
7
11
6
8
33
20

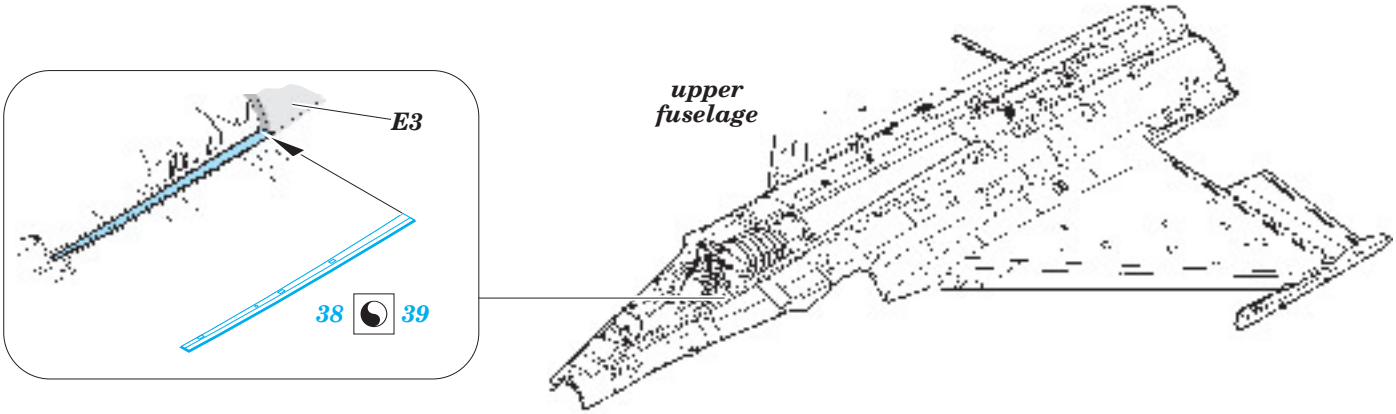
E3
upper
fuselage
38
39

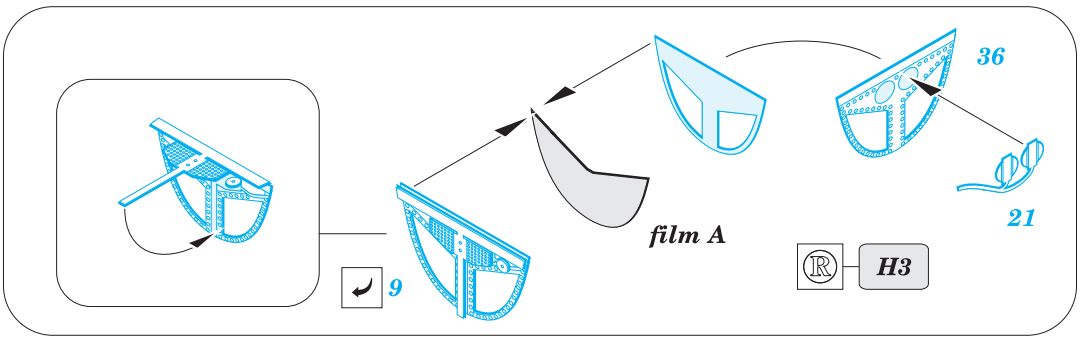
36
21
film A
9
H3

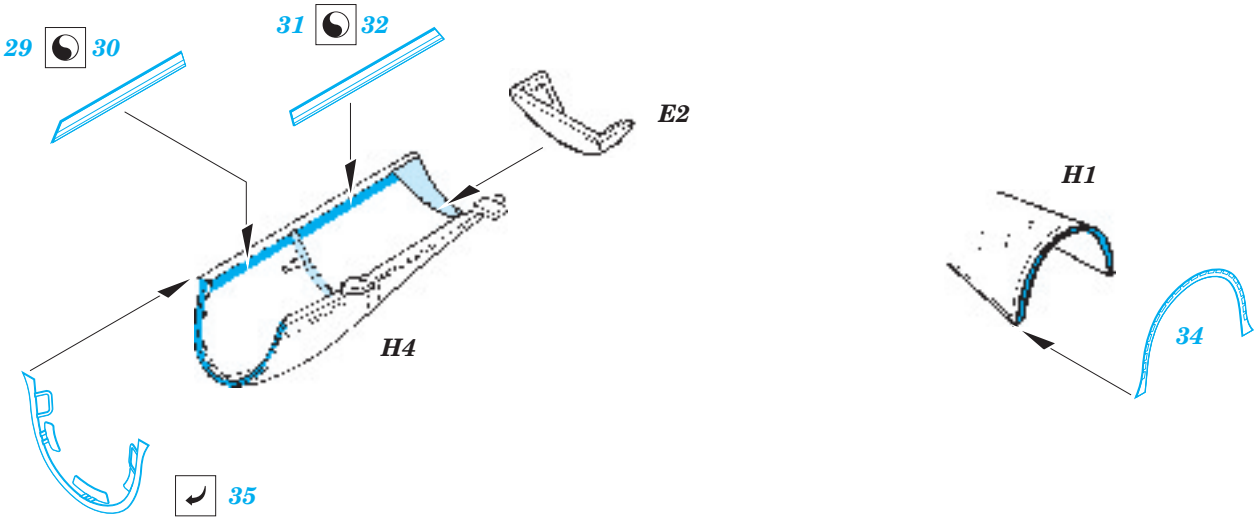
29
30
31
32
E2
H1
H4
34
35