HH/MH-65C/D "Dolphin 2"

HH/MH-65C/D"海豚 2"直升机

1/72

DM 720005

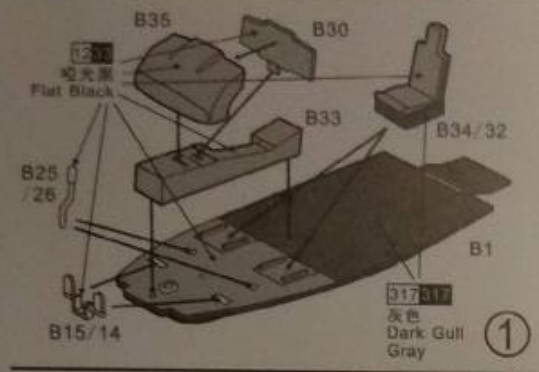

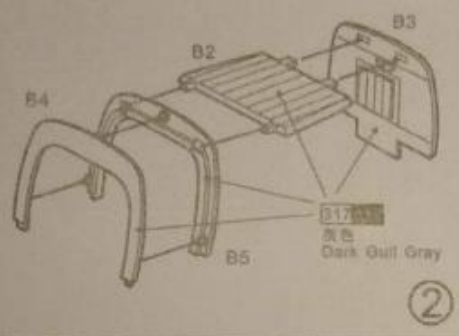

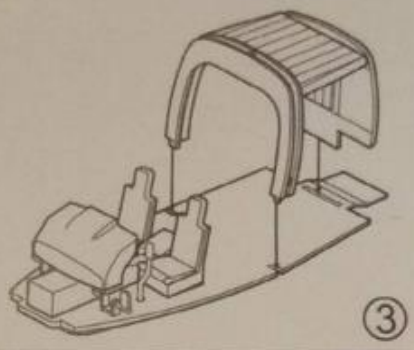

④

B1
烧铁色
メタリック
Burnt Iron

B37

B11

B8

B23

51 11
浅灰色
Light Gull Gray

B39

317 317
灰色
Dark Gull Gray

A1

B21

B9

B16

B36

B1
烧铁色
メタリック
Burnt Iron

B40
对侧B41
Opposide
B41

Dark Gull Gray
灰色
H 317 317

REMOVE
切除

REMOVE
切除
Bothside
对侧相同

REMOVE
切除

A2

B30

⑤

B6

B20

B17

B22

B31

317 317
灰色
Dark Gull Gray

B12

PE 47

PE 46

C11

C10

C8

A3

C14

PE 43

PE 45

C16

C12

12 33
哑光黑
Flat Black

C15

C13

PE 48

⑥
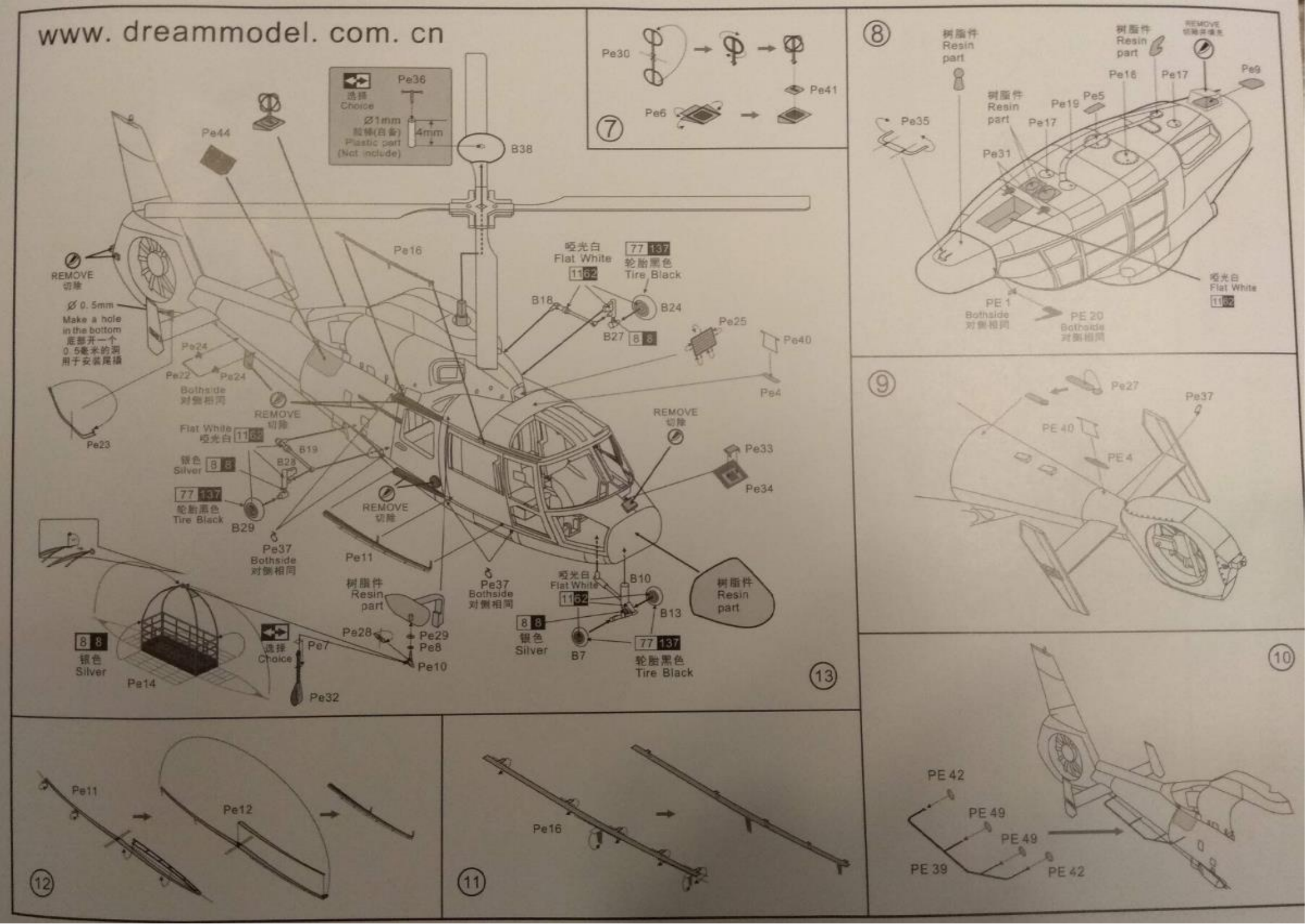
www. dreammodel. com. cn