CEMENT 접착제 | CEMENT 접착제 금지 | X2 수량은 조립 | DECAL 전사지 | BALLAST 무게추 | PE 에칭 | FILL 채움

CUT 잘라냄 | OPTION 선택 | OPPOSITE 반대측 조립 | HOLE 뚫어줌 | CAUTION 주의 | INSTANT CEMENT 순간 접착제 | VER.1 버전

MANUAL 1

12339 1/48th RAF B-25 C/D 'European Theatre'

1 CEMENT 접착제 사용

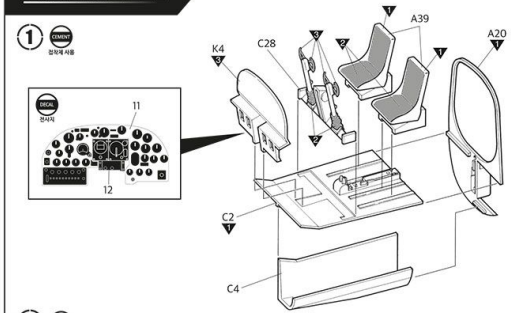

2 CEMENT 접착제 사용

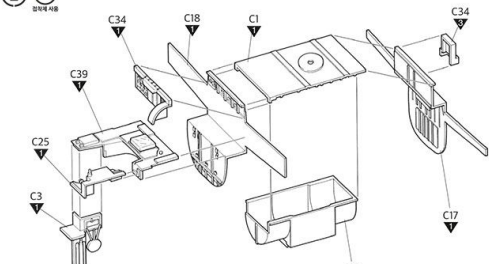

3 CEMENT 접착제 사용

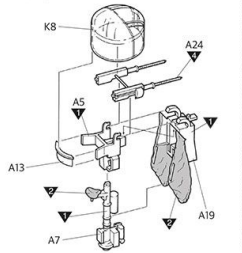

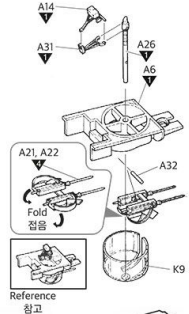

4 CEMENT 접착제 사용

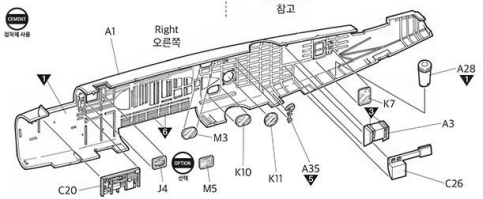

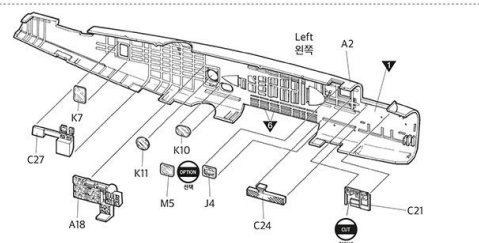

5 CEMENT 접착제 사용

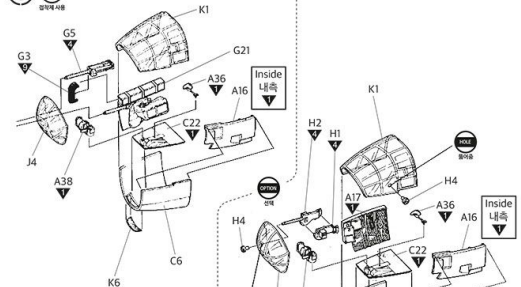

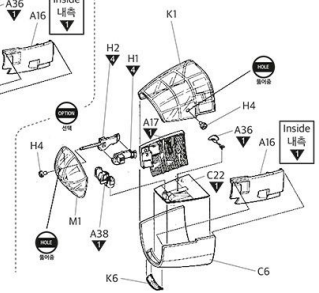

6 CEMENT 접착제 사용

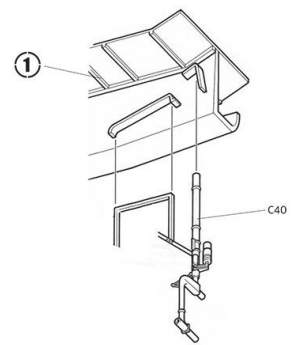

7 CEMENT 접착제 사용

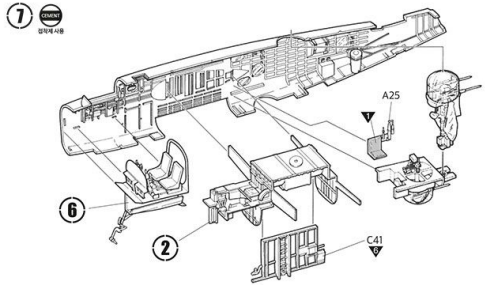

8 CEMENT 접착제 사용

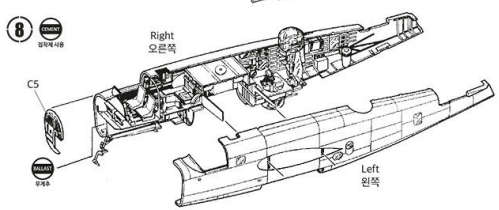

9 CEMENT 접착제 사용

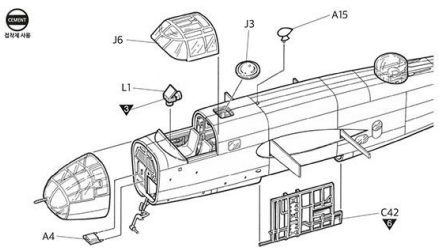

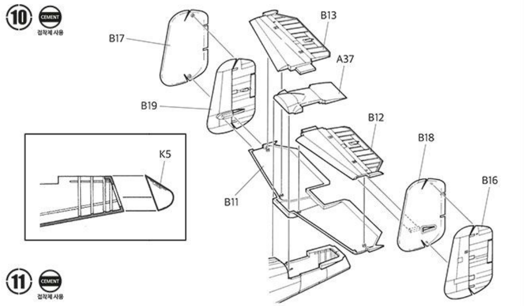

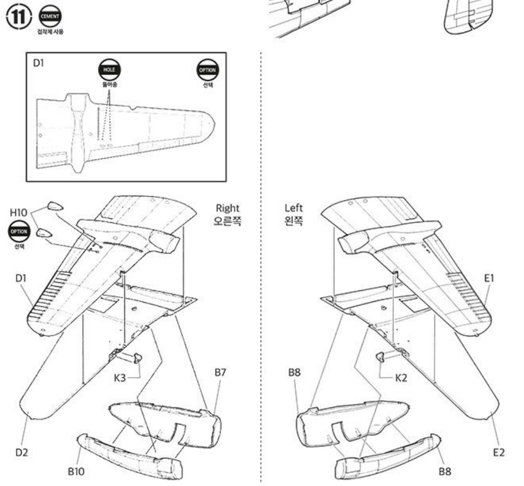

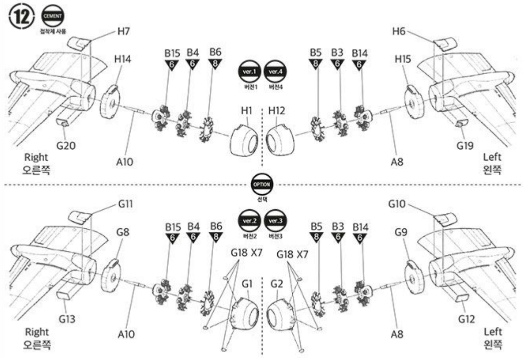

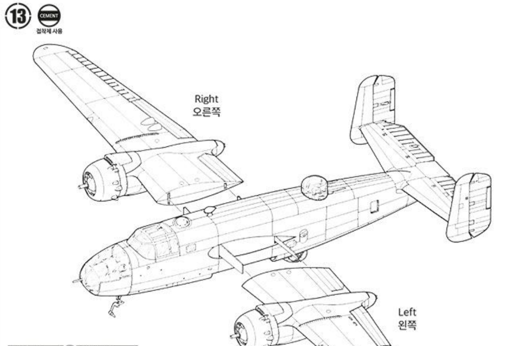

MANUAL 1 → MANUAL 2

※Proceed to the MANUAL 2
MANUAL 2로 이어집니다.

parts location diagram/ 부품도

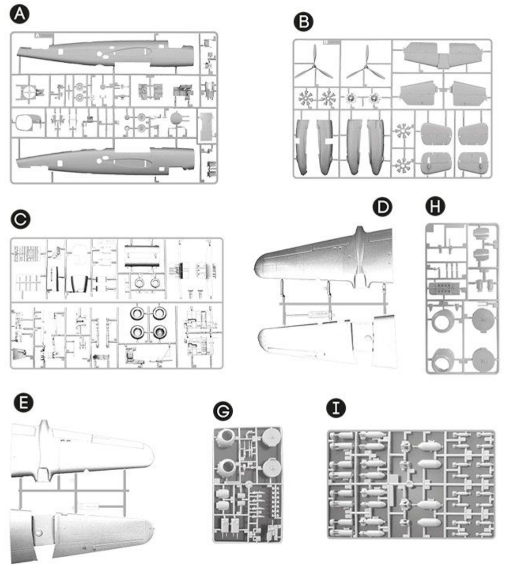

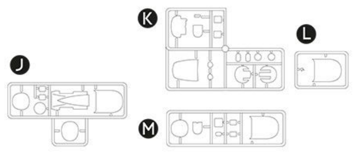

●Decal/ 전사지
●Masking tape/ 마스킹 테이프

Unused parts/ 불필요 부품
A11, A27, A33, A36
C19
G4, G7, G14, G15, G16, G17
H3, H8, H9, H13
J1, J5, J6
L2
M2, M4, M6

ACADEMY HOBBY MODEL KITS

ACADEMY
ACADEMY PLASTIC MODEL CO., LTD.
A/S 고객센터 대표 번호: 1588-2406

Copyright 2021 Academy Plastic Model Co.,Ltd.

※ You can download the latest version of an instruction manual for this model by visiting www.academyhobby.com, clicking the link for 'INSTRUCTION & DOWNLOAD' and entering the item number.
본 제품의 조립 중 궁금한 점은 www.academy.co.kr 접속 후 메뉴 '자료실' ⟶ '프라모델' 로 이동하여 해당 제품명을 입력하면 최신의 설명서를 확인 할 수 있습니다.

Warning in Assembly of Model Kits
조립전의 주의사항

Take care not to injure yourself while using the modeling tools to cut or trim parts.
공구를 이용하여 부품을 다듬고 자를 경우 손을 다치지 않도록 주의를 기울여 주십시오

<Read this before you begin>
- Study the instructions before assembling.
- Check the fit of each piece before cementing into place.
- Naver use cement or paint near open flame.
- Do not use too much cement to join parts.
- Open a window or make area well ventilated when cement or paint is in use.
- Tear up and throw away the empty plastic bags to avoid danger of suffocation for little children.

<조립하기 전에>
- 부품을 조립하기 전에 설명서를 잘 읽어본 후 조립한다.
- 접착하기 전에 부품을 맞추어 확인한 후 조립한다.
- 부품을 자를 때에는 칼이나 니퍼로 깨끗이 잘라준다.
- 접착제를 사용할 곳과 사용하지 않는 곳에 주의하고 너무 많이 바르지 않도록 한다.
- 에나멜 페인트나 접착제를 사용할 때에는 창문을 열어 환기를 시키고 화기를 멀리한다.
- 사용 후 남은 부품은 어린이의 손에 닿지 않도록 잘 처리한다.

PAINT INDEX		Humbrol		GSI Creos		Lifecolor	Testor / Model Master		Revell		Vallejo		AK Inter-active	MAIN COLOR
		Enamel	Acryl	Aqueous Hobby Color	Mr.Color		Enamel	Acryl	Enamel	Acryl	Model Color	Model Air		
1	ZINC CHROMATE TYPE1	151		H58	27	UA004	1715	4736			833	10		징크 크로메이트 1
2	KHAKI	26	26	H81	55	UA304	1704	4711	32189	36189	879	23	3041	카키
3	FLAT BLACK	33	33	H12	33	LC02	1749	4768	32108	36108	950	57	735	무광 검정
4	STEEL	53	53	H18	28	LC76	1795	4681	32191	36191	863	72	798	스틸
5	GLOSS RED	19	19	H3	3	LC56	1503	4632	32131	36131	957	84	740	유광 빨강
6	SILVER	11	11	H8	8	LC74	2914	4678	32190	36190	997	63	139	은색
7	OLIVE DRAB 41	155		H52	12	UA005	1711	4728			887	16	4212	올리브 드랍
8	NEUTRAL GRAY	128	128	H53	13	UA034	1741	4757	32374	36374	905			뉴트럴 그레이
9	GOLD	16	16	H9	9	LC75	1744	4671	32194	36194	996	66	4002	금색
10	CLEAR RED	1321		H90	47			4630			934			투명 빨강
11	CLEAR BLUE	1320		H93	50			4658			938			투명 파랑
12	GLOSS YELLOW	188		H329	329	LC53	1707	4683	32112	36112	953	2	739	유광 노랑
13	INSIGNIA WHITE FS 17875	22	22	H316	316	LC51	1745	4696	32104	36104	842		4237	항공 백색

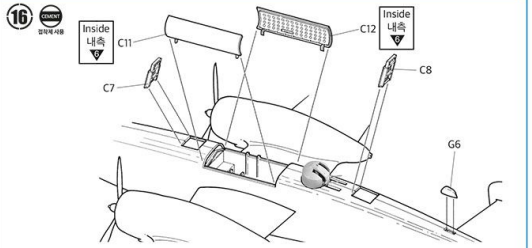

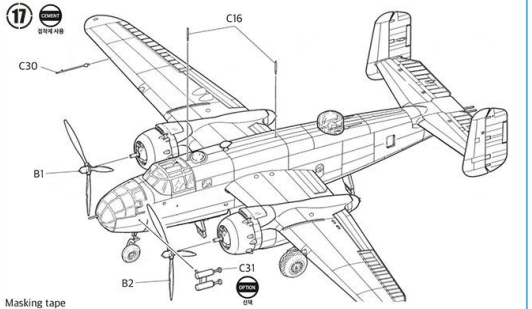

Masking tape
마스킹 테이블

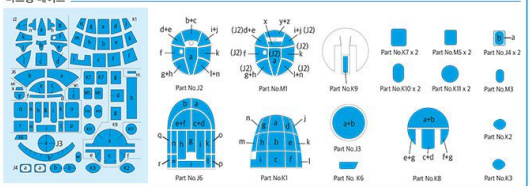

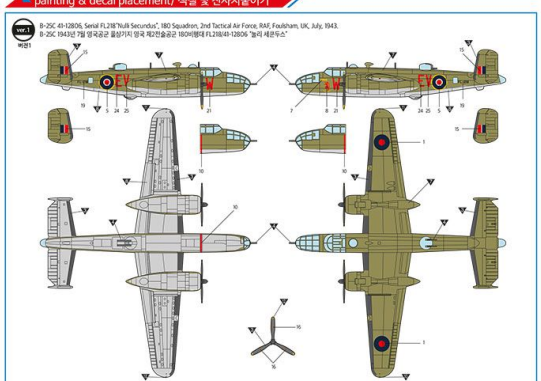

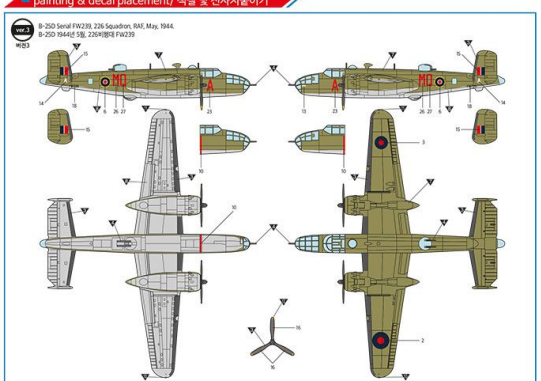

ACADEMY
ACADEMY
Copyright© 2021 Academy Plastic Model Co.,Ltd.

MANUAL 2
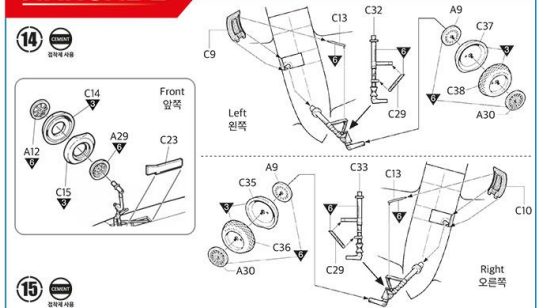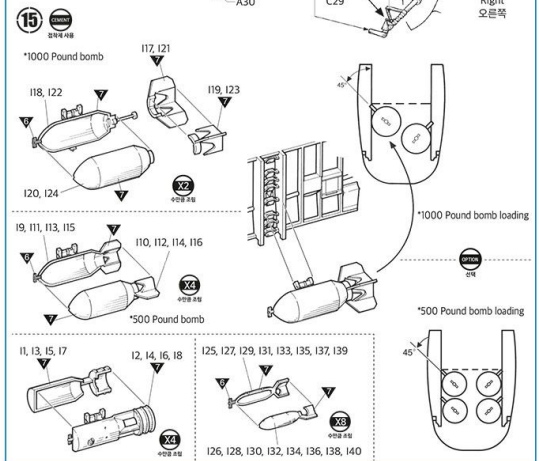
12339 1/48th RAF B-25 C/D 'European Theatre'