Sd.Kfz.250/3 " Greif "

1/35 scale detail set for DRAGON kit 6125 • sada detailů pro model 1/35 DRAGON 6125

eduard

35 953

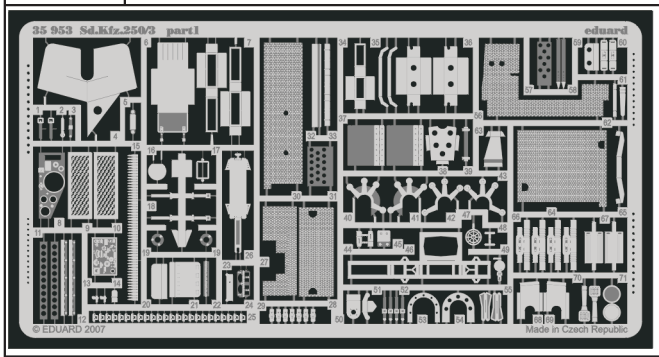

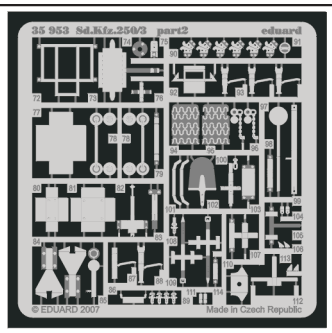

- APPLY EXPRESS MASK AND PAINT BEFORE GLUING / POU ÍT EXPRESS MASK NABARVIT PŘED SLEPENÍM
- SYMETRICAL ASSEMBLY / SYMETRICKÁ MONTÁ
- REMOVE / ODSTRANIT
- GRIND / OBROUSIT
- DRILL HOLE / VRTAT OTVOR
- BEND / OHNOUT
- OPTION / VOLBA
- REPLACE / NAHRADIT

print: 35 953 Sd.Kfz. 250/3

film: 35 953 Sd.Kfz.250/3

- ORIGINAL KIT PARTS / PŮVODNÍ DÍLY STAVEBNICE
- PHOTO-ETCHED PARTS / LEPTANÉ DÍLY
- PARTS TO BE REMOVED / DÍLY K ODSTRANĚNÍ
- FILL / TMELIT

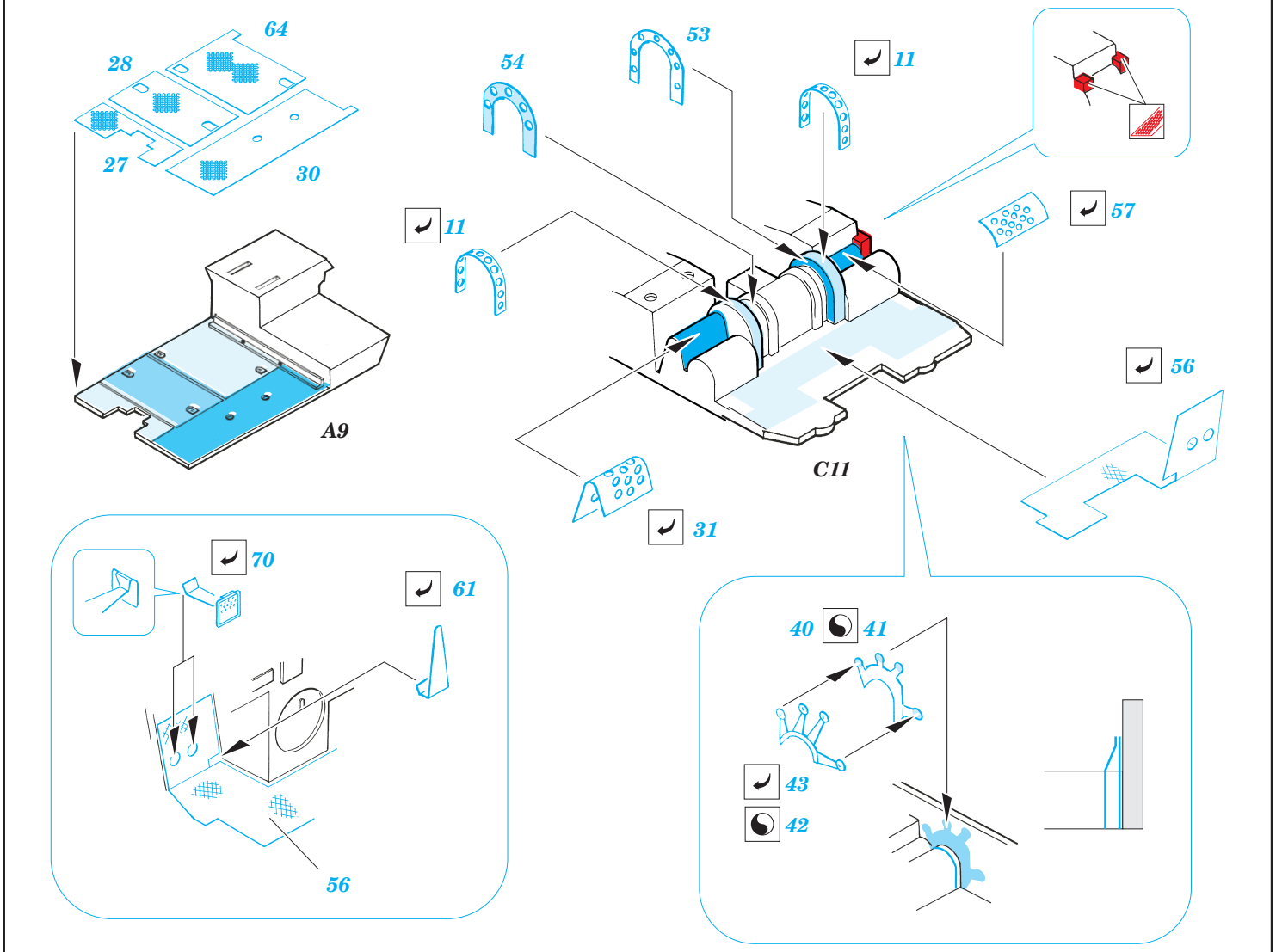

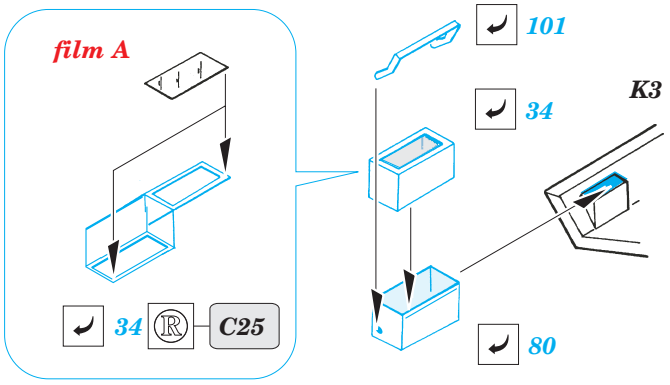

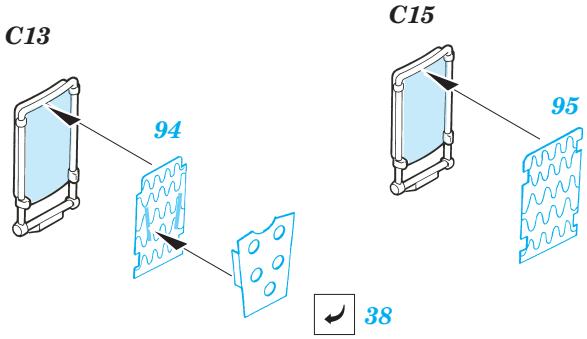

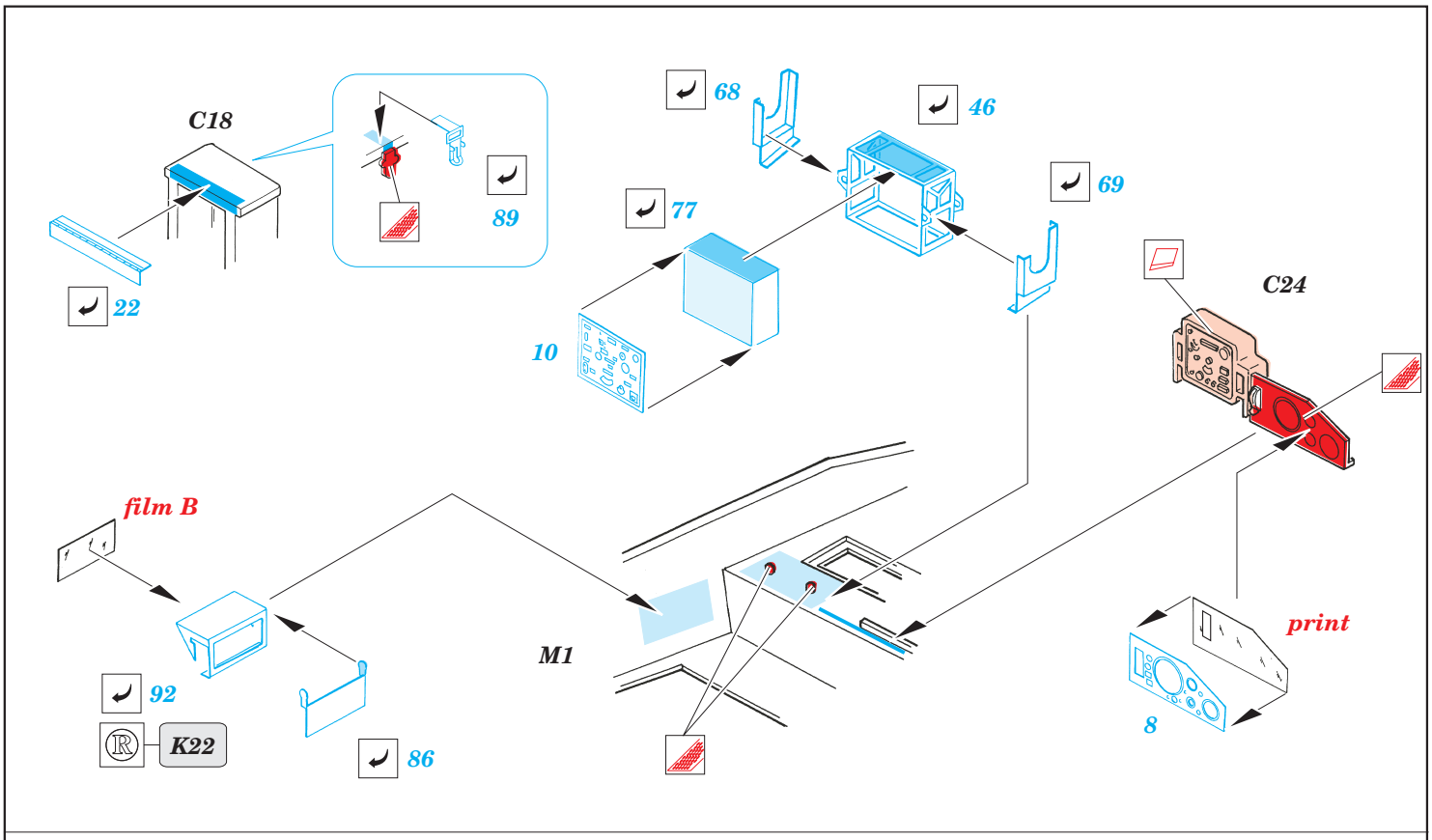
C18
89
22
68
46
77
69
10
C24
film B
M1
print
92
K22
86
8

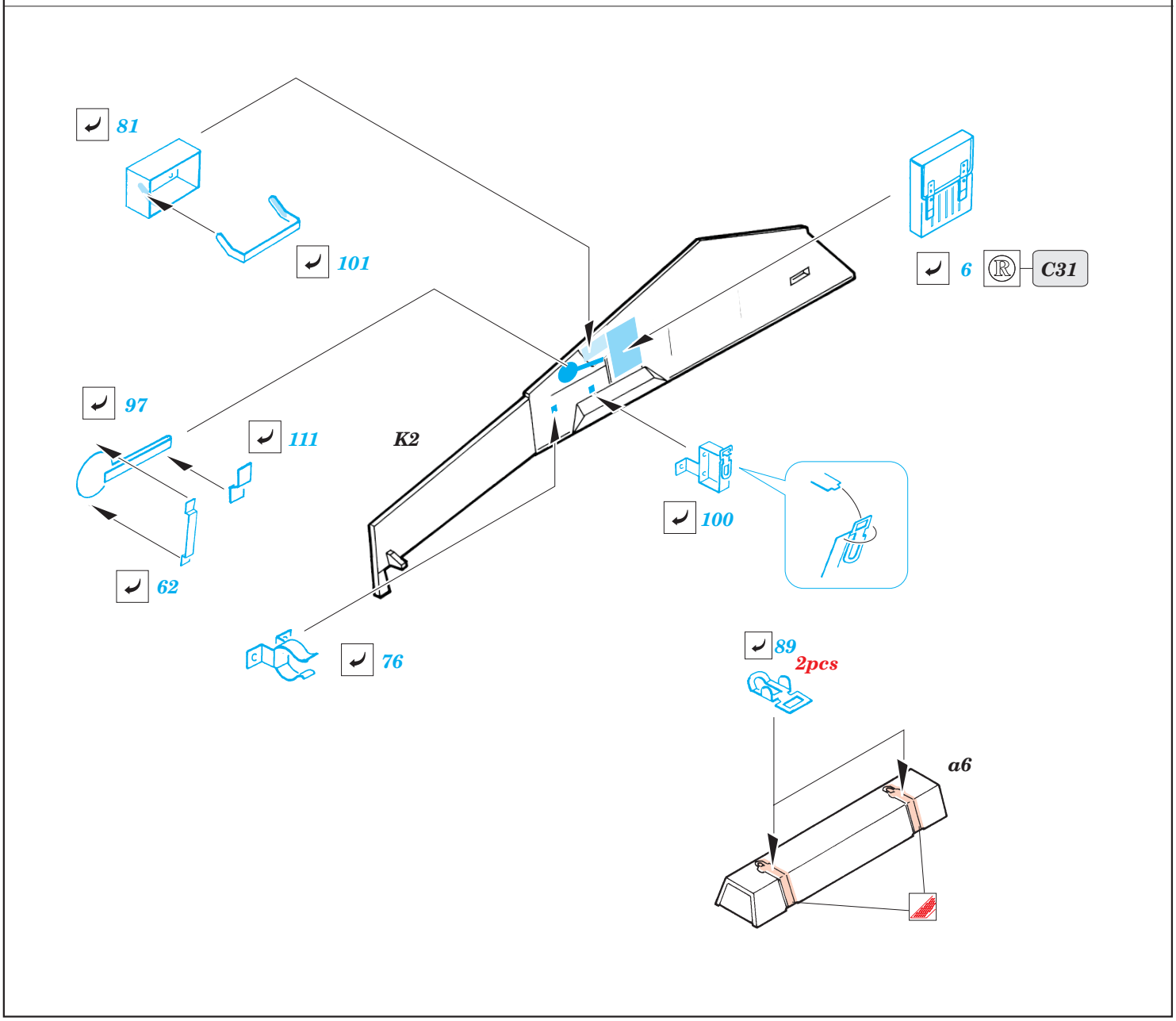
81
101
6
C31
97
111
K2
100
62
76
89
2pcs
a6

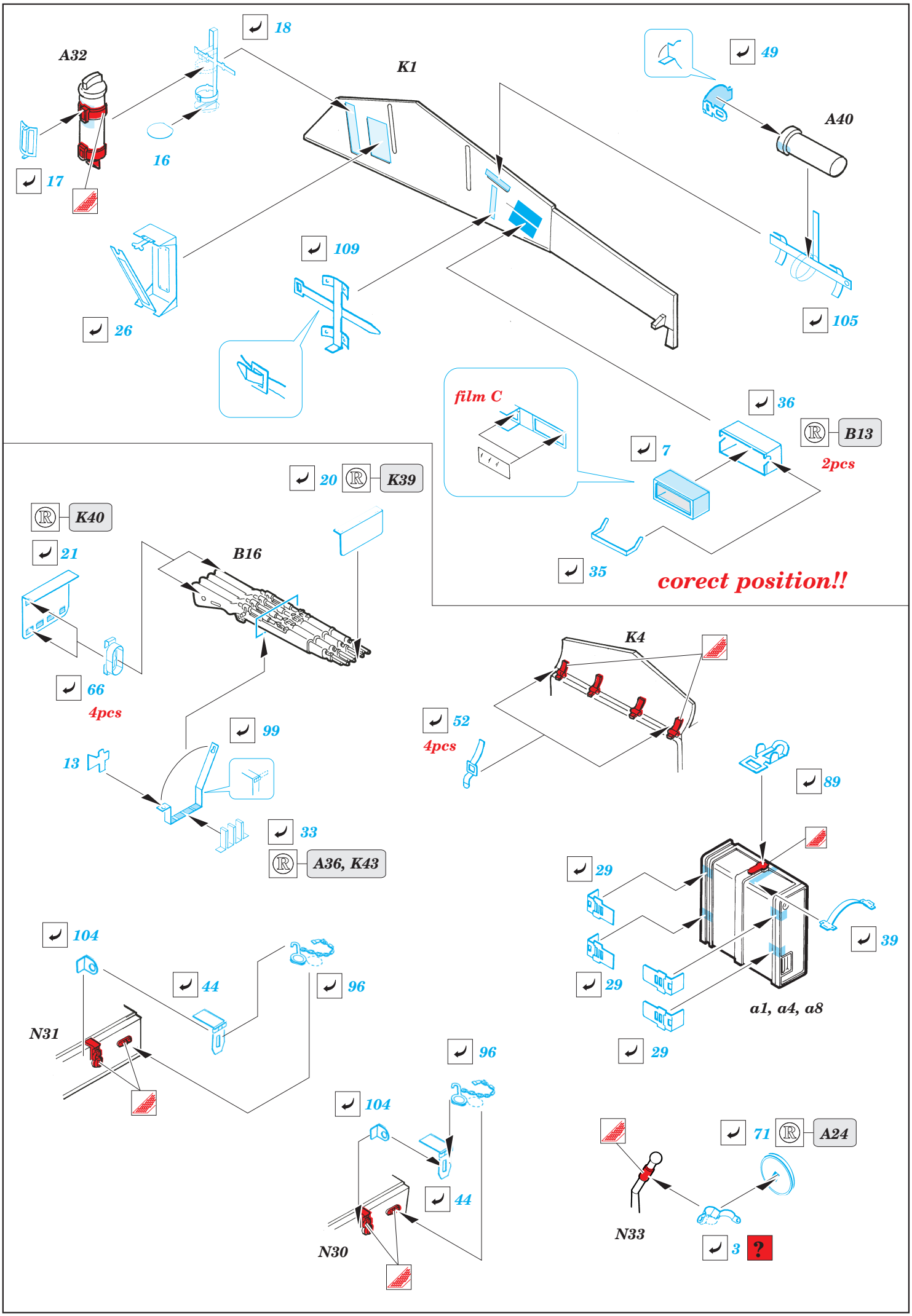
A32
18
16
17
K1
49
A40
109
26
105
film C
36
B13
2pcs
7
35
corect position!!
20
K39
K40
21
B16
66
4pcs
99
13
33
A36, K43
K4
52
4pcs
89
29
39
29
a1, a4, a8
29
104
44
96
N31
96
104
44
N30
71
A24
N33
3

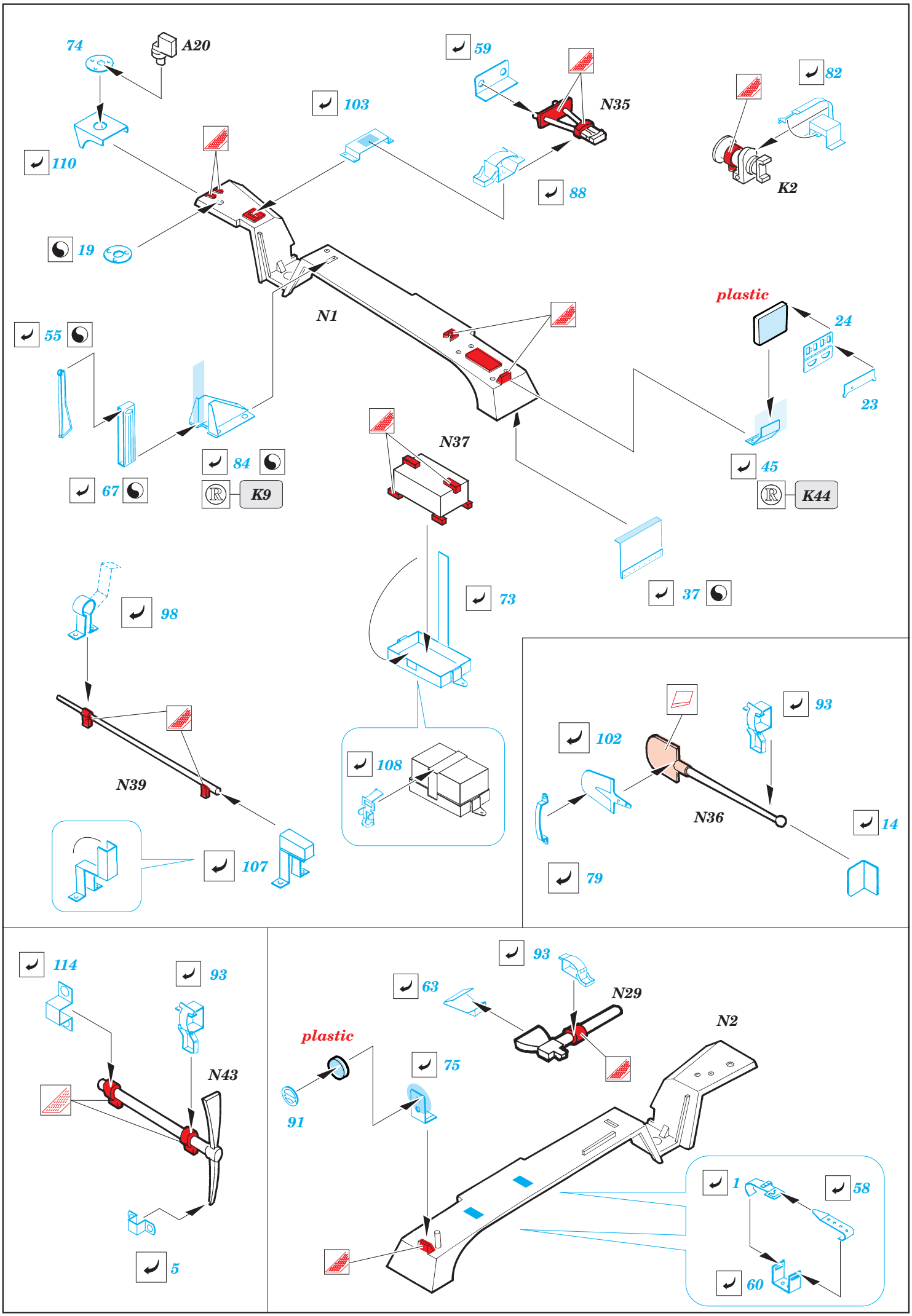
74
A20
110
19
103
59
N35
88
82
K2
N1
plastic
24
23
55
67
84
K9
N37
45
K44
37
73
98
N39
107
108
102
93
N36
14
79
114
93
N43
5
93
63
N29
N2
plastic
75
91
1
58
60

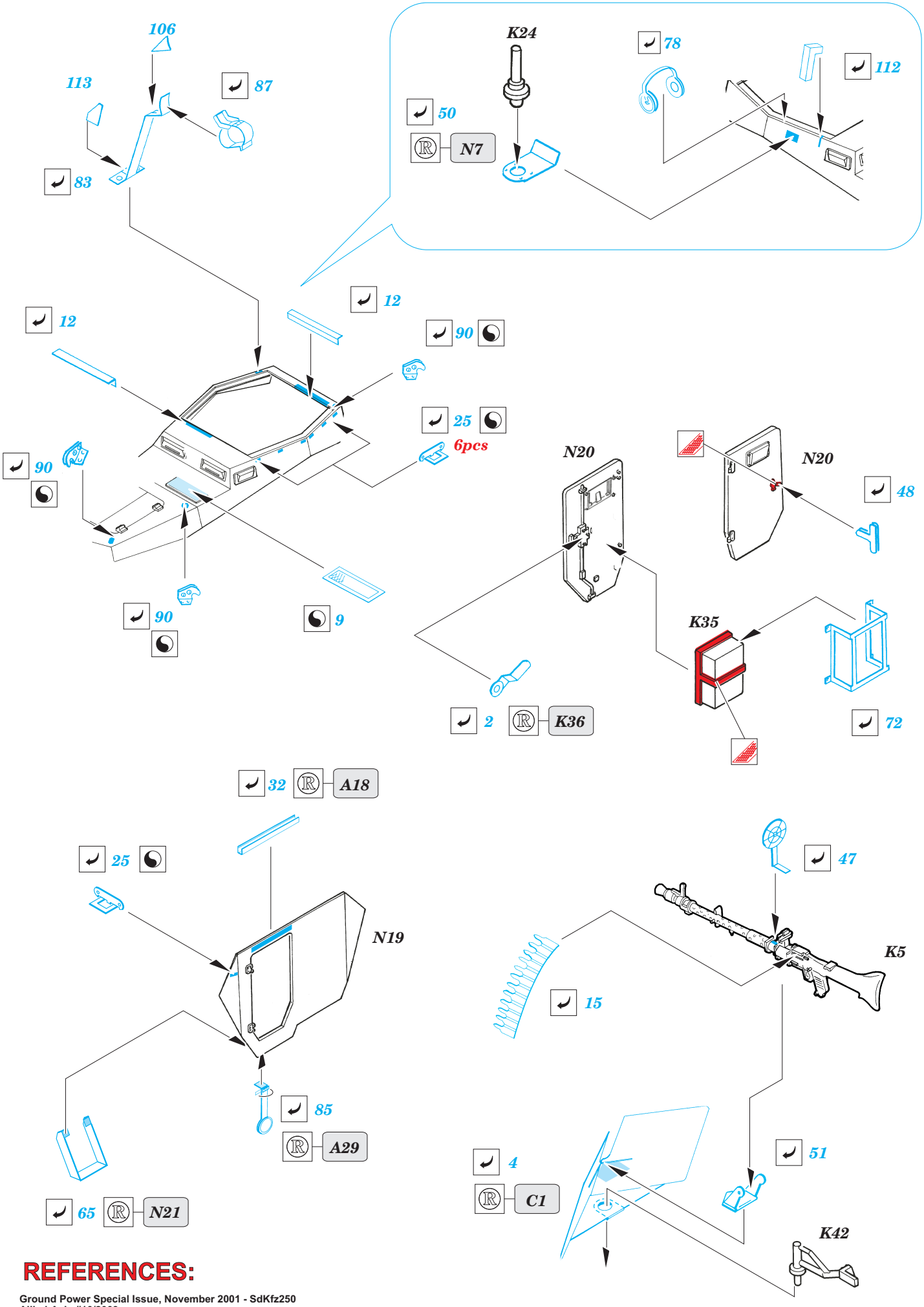

REFERENCES:

Ground Power Special Issue, November 2001 - SdKfz250
Allied-Axis #10/2003