●VAW-126空母コンステレーション搭載機
●VAW-126 USS CONSTELLATION

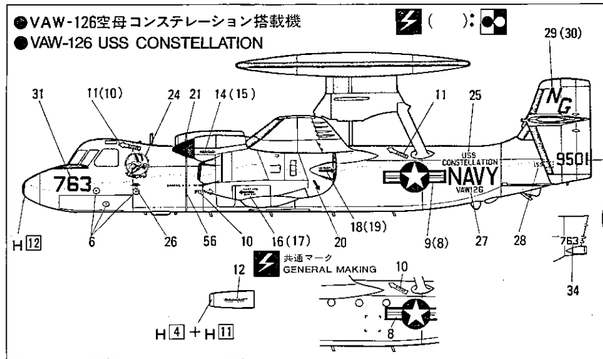

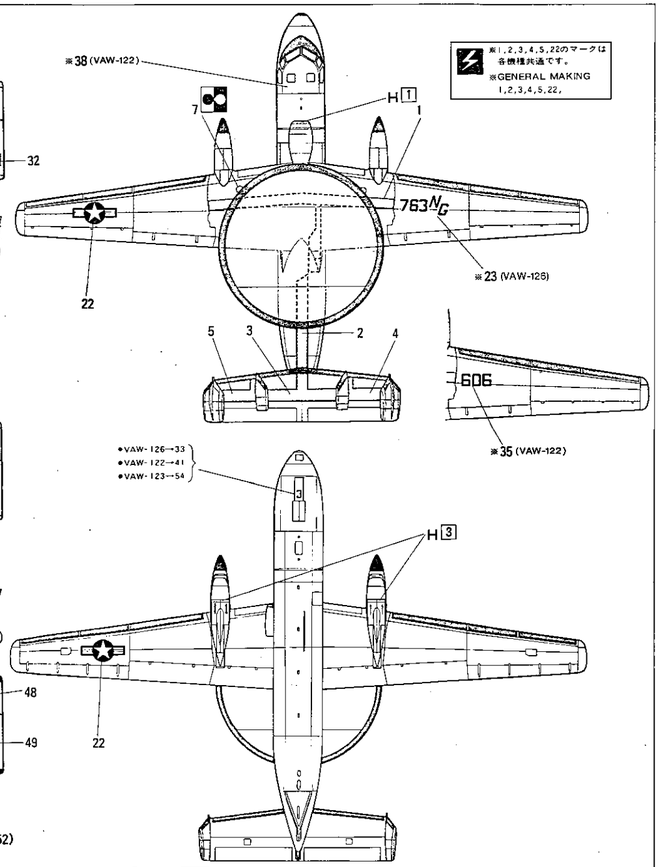

●VAW-122空母キティホーク搭載機
●VAW-122 USS KITTY HAWK

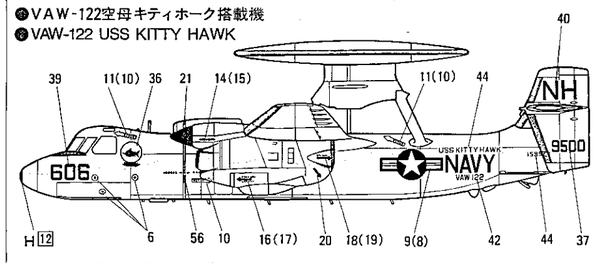

●VAW-123空母サラトガ搭載機
●VAW-123 USS SARATOGA

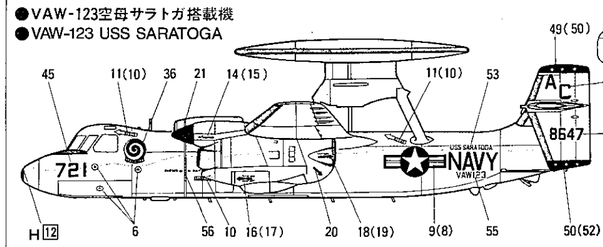

※1,2,3,4,5,22のマークは各機種共通です。
※GENERAL MAKING 1,2,3,4,5,22,

:H51 (90%)＋H11 (7%)＋H25 (3%)
:H12
:H1 (45%)＋H11 (50%)＋H51 (5%)

Painting & Decals

接着します
Cement.
Kleben.
Coller ensemble.
組合在一起

切り取ります
Remove.
Beschneiden.
Découper.
切去

どちらかを選びます
Optional parts.
Teils nach Wahl.
Pièces au choix.
可以選擇使用

2組つくります
Make 2 sets.
2 Sätze erstellen.
Réaliser deux pièces.
用模的製作2套

重量を加えます
Add weight.
Gewicht.
Poids.
加入壓鉛物

接着しません
Do not cement.
Nicht kleben.
Ne pas coller.
不用組合

穴をあけます
Make hole.
Bohrung anbringen.
Percer un trou.
開孔

反対側にもあります
Repeat for opposite side.
Wiederholung für gegenüberliegende Seite.
Répétition de la page précédente.
另一邊照樣制作

注意してください
Caution.
Besondere Beachtung schenken (Vorsicht).
Faire très attention (Prudence).
小心操作

テカールを貼ります
Apply decal.
Abziehbilder anbringen.
Coller le décalque.
貼上水印紙

* このキットには接着剤は入っていませんので別にお買い求めください。
* Glue and paint not included in this kit.
* Kleber ist im Bausatz nicht enthalten.
* La colle n'est pas contenue dans la boîte.
* 本套件不包括膠水及漆油。

H1	1	ホワイト	WHITE	WEIß	BLANC		白色
H3	3	レッド	RED	ROT	ROUGE		紅色
H4	4	イエロー	YELLOW	GELB	JAUNE		黃色
H8	8	シルバー	SILVER	SILBER	ARGENT		銀色
H11	11	つや消しホワイト	FLAT WHITE	MATT WEIß	BLANC MAT		哑白色
H12	12	つや消しブラック	FLAT BLACK	MATT SCHWARZ	NOIR MAT		哑黑色
H25	25	スカイブルー	SKY BLUE	HIMMEL BLAU	BLEU CIEL		天藍色
H32	32	ダークグレー(フィールドグレー)	FIELD GRAY (I)	FELD GRAU (I)	GRIS DES TROUPES ALLEMANDES		田灰色(I)
H51	51	ガルグレー	LIGHT GULL GRAY	LIGHT GULL GRAY	LIGHT GULL GRAY		淺海鷗灰
H77		タイヤブラック	TIRE BLACK	REIFEN SCHWARZ	NOIR DE PNEU		輪胎黑

たのしくプラモデルをつくるためにお読みください。
(1)組み立てる前に説明書をお読みください。
(2)組み立てる前に部品を調べます。
(3)部品を取り出した後のビニール袋は、幼児がかぶったりしないように破りすててください。
(4)部品の切りはなしはニッパーを使い、余分な部分はナイフ、ヤスリ等で仕上げます。
(5)接着する前に部品を合わせて確かめます。
(6)色を塗るときは安全な水性塗料を使いましょう。
(7)接着剤や塗料を使うときは蓋をあけます。
(8)接着剤や塗料の近くでは火を使ってはいけません。
(9)指定塗料のH8はグンゼ産業・水性ホビーカラー、H6はMrカラーの番号です。
(10)デカールはハサミで切りとり、水に20秒位つけてから貼る所において静かに台紙をずらしてデカールを貼ります。
● 十分注意をしていますが、万一、不良品がありましたら当社までご連絡ください。
● 部品等をなくしたり、こわした場合は実費でおわけしますので、ハガキにその製品名と必要な部品を明記して当社アフターサービス係までお申し込み下さい。なお、代金等の電話でのお問合わせは日・祭日を除く朝8時から夕方5時迄です。

Please read and follow directions to enjoy assembling this kit. 1. Study the assembly instructions before beginning. 2. Check and ensure each part is definitely included before you start. 3. Tear up and discard the plastic bags soon after you remove the parts. Plastic bags can be dangerous. To avoid danger of suffocation, keep the bags away from babies & children. 4. Use a nipper to remove the parts from the runner and trim any excess plastic with a cutter or a file. 5. Check the fit of each part before cementing. 6. Use Aqueous/water-base paint because it is safer to use. 7. Open a window or make area well ventilated when glue or paint is in use. 8. Never use glue or paint near open flame. 9. The color reference numbers H(8) indicated in painting instructions are the number of Gunze Sangyo Aqueous Hobby Color, (6) are those of Mr. Color. 10. Cut off the decals in use and dip it in water. After 20 seconds (approximately) put it in place and slide from base paper.

Bitte lesen und folgende Richtlinien für einen problemlosen Zusammenbau beachen. (1) Diese Instruktionen vor Baubeginn lesen und studieren. (2) Vor Baubeginn ist zu prüfen, ob alle Teile im Bausatz enthalten sind. (3) Folienverpackungen wegwerfen, nachdem alle Teile entnommen wurden. (4) Für die Entfernung der einzelnen Plastikteile Schneidwerkzeug (z.B. feine Schneidzange) verwenden. Überschüssige Plastiken mit Schneider oder Feile entgraten bzw. angleichen. (5) Vor Verklebung jedes Teil auf Genauigkeit und Bearbeitung überprüfen. (6) Für die Bemalung Farben für Plastikmodellbau verwenden. (7) Während der Bemalung mit Spritzpistole oder Pinsel für frische Luftzufuhr, z.B. Öffnen des Fensters, sorgen. (8) Niemals Kleber oder Farben in der Nähe von Feuer handhaben. (9) xxxx xxxx xxxx xxx xxx xxx xxx xxx xxx xxxx xxxx xxxx xxxx xxx xxxx xxx (10) Abziehbilder ausschneiden und in Wasser ca. 20 Sekunden eintauchen. Danach auf dafür vorgesehene Stelle auflegen und Basispapier abziehen.

Lire attentivement avant de commencer le montage. 1° Le schéma d'assemblage est à étudier avant l'assemblage. 2° Vérifier que toutes les grappes sont présentes dans la boîte. 3° Jeter les emballages cellophane inutiles. 4° Pour détacher les pièces, utiliser un outil de découpe (pince coupante). 5° Avant de coller, examiner soigneusement chaque pièce. 6° N'utiliser que de la peinture spéciale pour maquette. 7° Aérer soigneusement la pièce où vous peignez (ouvrir la fenêtre). 8° Ne jamais manipuler la colle ou peinture à proximité d'une flamme. 9° xxxxx xxxxx xxxxx xxxxx xxxxx xxxxx xxxxx xxxx 10° Chaque décalque sera découpé soigneusement puis plongé quelques secondes dans l'eau tiède. L'endroit où sera posé le décalque, devra être soigneusement nettoyé, pour faire glisser doucement le décalque de son support.

製作前請先閱讀說明書
請細閱及依從指示以得享製作上的樂趣
1. 製作前先研究製作說明。
2. 動手前先檢查部件是否齊全。
3. 取出膠架後應將包裝膠袋弄破，費免危險，勿將膠袋放在小孩能接觸的地方。
4. 以小剪把部件從膠架剪下，再用模型刀或小銼清理水口。
5. 塗膠水前先試砌各部件。
6. 使用水性模型漆油比較安全。
7. 使用油漆或膠水時應開啓窗戶或保持空氣流通。
8. 勿在近火處使用油漆或膠水。
9. 油漆編號H8代表都是出品的水性模型油編號，H6則代表都是出品樹脂系模型油編號。
10. 切出所需的標貼浸於水中，約20秒後取出，從襯紙推移到適當的位置上。

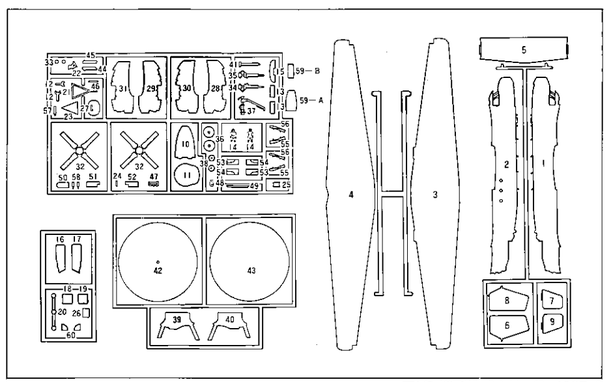

フジミ模型株式会社 © 1987.6

GRUMMAN E-2C HAWKEYE

1/72 SCALE AIRPLANE SERIES
アメリカ海軍空中早期警戒機グラマンE-2Cホークアイ Q-5

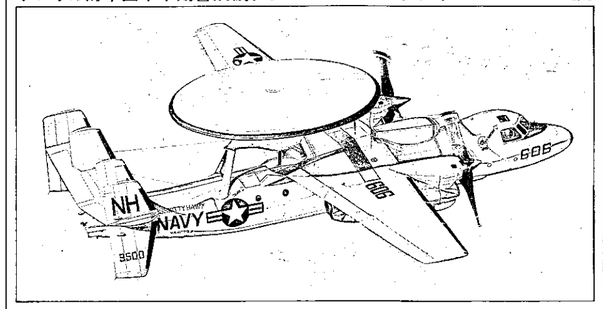

E-2Cホークアイは「空飛ぶレーダーサイト」の名で広く知られる本格的な艦上早期警戒機です。
E-2Cの原型機は、1960年10月21日に初飛行を行ないましたが総合電子システム（ATDS）は装備していませんでした。そしてATDSを装備した機体E-2Aが1961年の4月に飛行しましたが、実際に運用してみると最も重要なレーダーシステムが充分に働かずレーダーを新型で高性能な機器に変更したE-2Bが登場しました。その後、レーダーの改良に加え、逆探知システムを加えた最新型のE-2Cが登場し、10年以上たった現在でも第一線で活躍した優れた機体です。

Evolution der E-2 Hawkeye
Weit und breit bekannt als eine "fliegende Radarstation" ist die Grumman E-2C Hawkeye eine starke AWACS (Überwachungs- und Kommandosystem). Die ursprüngliche Hawkeye war jenes E-2 Modell, das erstmals am 21, Oktober 1960 flog. Dieses erste Modell war nicht mit ATDS ausgestattet, was jedoch im April des folgenden Jahres geändert wurde. Im Hinblick auf die gegenwärtige Inbetriebnahme beinhaltet dieses Modell die wichtigste Eigenschaft: das Radarsystem, obwohl es Raum gab zur Verfeinerung der Radarwendigkeit und der gesamten Leistung. Diese Verbesserungen wurden in der E-2B Hawkeye verwirklicht. Später erschien die E-2C Hawkeye und offerierte ein fortgeschrittenes Radar- und Zielerfassungssystem. Dieses jüngste Modell stand für über ein Jahrzehnt im Einsatz und ist bis heute als AWACS aktuell.

E2-HAWKEYE發展史
以“飛行雷達站”之名廣爲人知的格魯曼E-2C鷹眼，是一種強勁的AWACS（空中預警及指揮系統）。E-2 即鷹眼的原型於1960年10月21日首次飛行，該原型機並未裝有ATDS，直至翌年4月裝有ATDS的E-2A鷹眼才面到。在實際操作中，此型包括了最重要的雷達系統——但仍有足够空間對雷達機動力及整體表現作改進，而E-2B鷹眼就實行了這些改進，其後，E-2C鷹眼出產了，提供更先進的雷達及一套反向偵查系統。這疑最新型投入服務後超過十年，但仍然或爲主要的空中預警及指揮機之一。

Evolution of the E-2 Hawkeye
Known far and wide as a "flying radar station," the Grumman E-2C Hawkeye is a powerful AWACS (airborne warning and command system). The original Hawkeye was the E-2 model that first flew on October 21, 1960. This first model was not equipped with an ATDS but on April of the following year the ATDS-equipped E-2A Hawkeye arrived. In terms of actual operation, this model included the most important feature—the radar system—but there was room for improvement in radar mobility and overall performance. These improvements were realized in the E-2B Hawkeye. Later, the E-2C Hawkeye came along, offering more advanced radar and a reverse detection system. This most recent model has been in service for over a decade, and yet it still remains on the cutting edge of performance as an AWACS.

Evolution du E-2 Hawkeye
Le Grumman E-2C Hawkeye "AWACS" (système de surveillance et de commandement aérien) est connu dans le monde entier comme radar volant. Le premier modèle, E-2, vola pour la première fois le 21 octobre 1960. Ce premier avion n'était pas équipé du système "ATDS", ce qui fut programmé pour l'année suivante sur le E-2A "Hawkeye". Ce modèle possédait la place nécessaire à l'installation d'un équipement encore plus complet et plus performant. Toutefois cette amélioration ne vit le jour que sur la version E-2B Hawkeye. Par la suite la série E-2C fût équipée d'un radar techniquement avancé et d'un système de conduite du tir. C'est ce modèle qui est en service depuis plus de dix ans.

FUJIMI フジミ模型株式会社/静岡市登呂4-21-1 〒422 ☎(0542)86-0346代 FAX(0542)86-0349
FUJIMI Corporation/4-21-1 TORO SHIZUOKA CITY JAPAN TELEX:3962-144 FUJIMI J

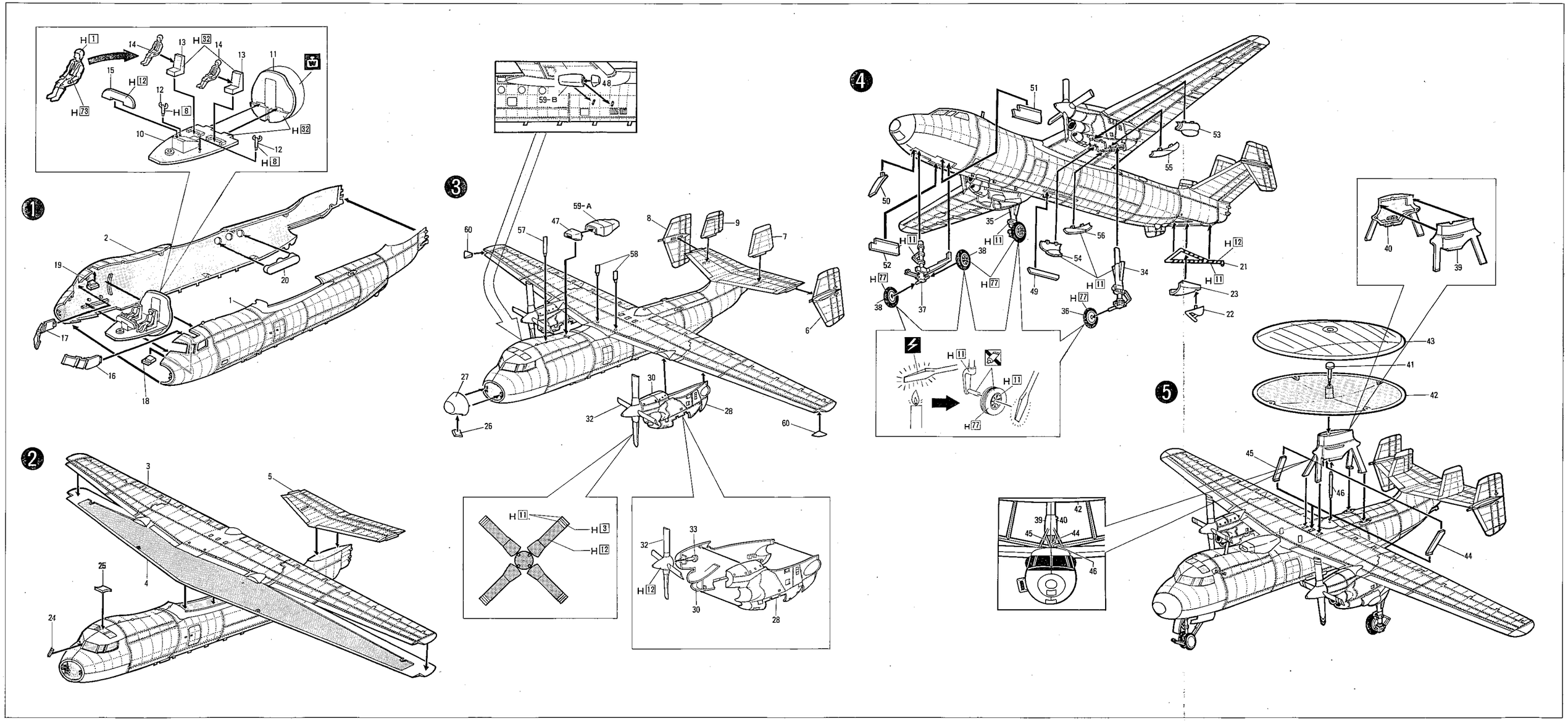
1
2
3
4
5
H 1
H 73
H 12
H 8
H 32
H 11
H 3
H 77
59-B
59-A