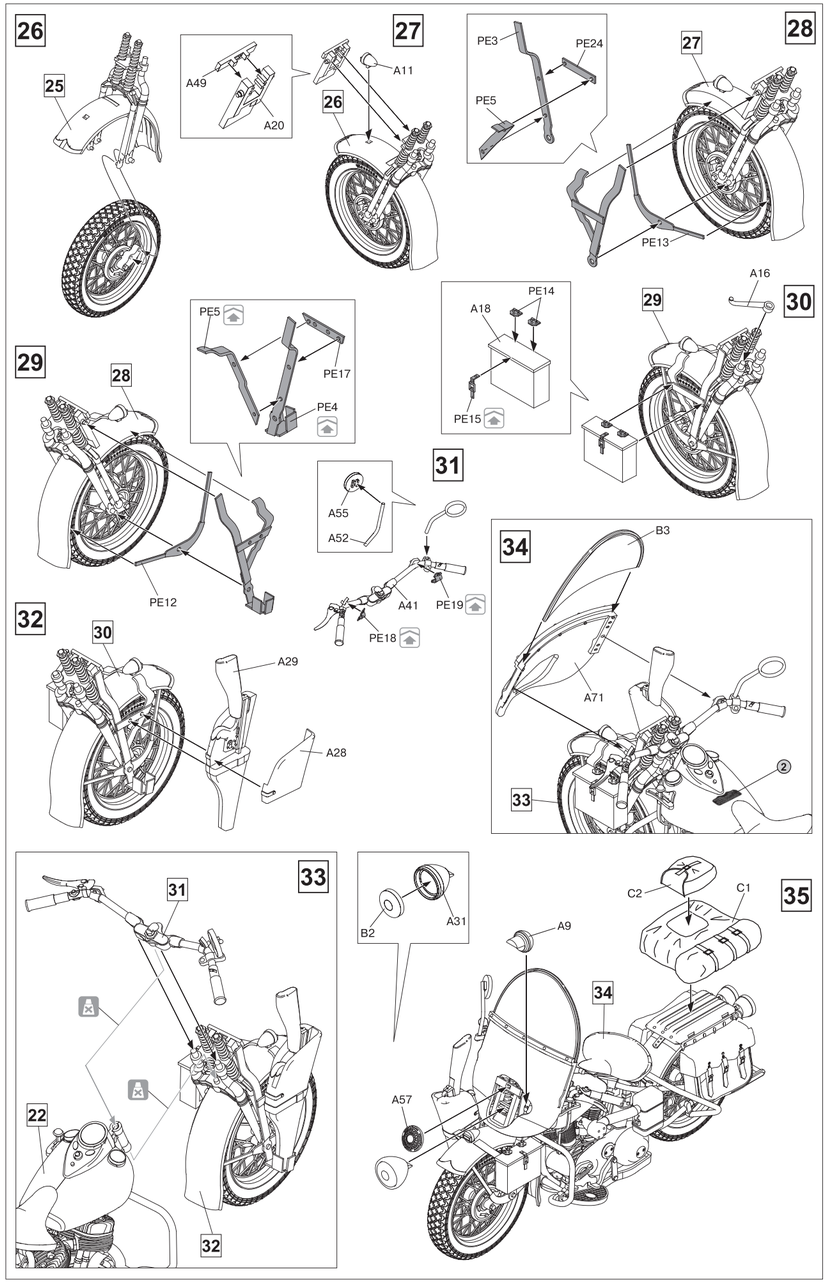

PAINTING GUIDE
СХЕМА ОКРАСКИ

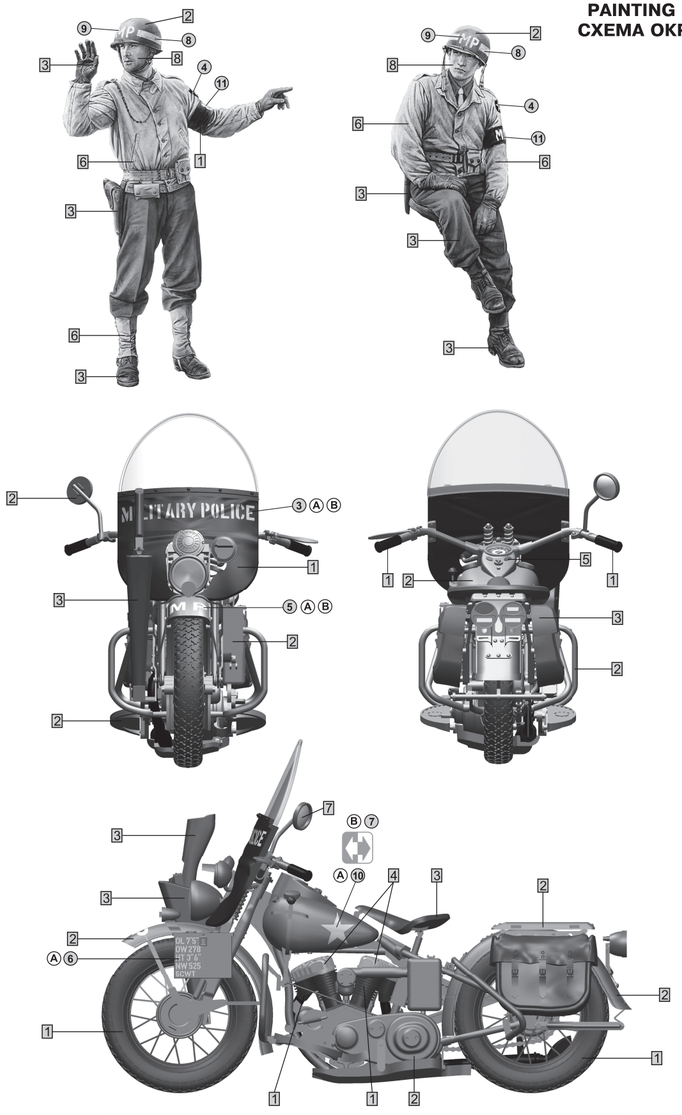

№	Vallejo	TESTORS	TAMIYA	HUMBROL	REVELL	Mr. Color	Color	Цвет
1	950	1749	XF1	33	8	33	Black	Черный
2	923	1742	XF60	81	16	39	Khaki	Хаки
3	843	1701	XF72	186	83	43	Brown	Коричневый
4	864	1415	MP47	11	99	8	Steel	Стальной
5	817	1550	XF7	60	36	3	Red	Красный
6	887	1711	XF58	155	46	38	Olive Drab	Оливково-Зеленый
7	997	1546	X11	11	90	8	Silver	Серебро
8	815	1516	XF15	61	35	51	Skintone	Телесный

MiniArt

SCALE 1:35 UNASSEMBLED PLASTIC MODEL KIT
МАСШТАБ 1:35 СБОРНАЯ ПЛАСТИКОВАЯ МОДЕЛЬ

U.S. MILITARY POLICE
Американская военная полиция второй мировой войны
35085

ATTENTION

Ne pas utiliser de colle ou de peinture a proximité d'une flamme nue, et aérer la pièce de temps en temps.
Pour retirer les pièces hors du cadre, utiliser des ciseaux spécaiux pour maquette le plastique en excès avec un cutter ou une lime.
Voir la fin de cette colonne pour la signification des symboles

ZUR BEACHTUNG

Kleber und Farbe nicht nahe von offenem Feuer verwenden und das Fenster von Zeit zu Zeit zur Belü ftung öfnen..
Zum Abschneiden der Teile vom Verbundstück eine Modellerschere verwenden und die überstehenden Plastikteile mit einem Messer oder einer Feile beseitigen.
Die Bedeutung der Symbols finden Sie unten in dieser

УВАГА

Під час використування клея та фарби, всі роботи проводити у провітрюваному приміщенні по далі від джерела вогню.
Деталі відокремлювати від літників ножем або іншим ріжучим інструментом.
Зачистити облой і місця зріза за допомогою надфіля та наждакового паперу.
Складення моделей проводити сгідно схеми складання. Для зручності складання кожна деталь відзначена номером.

ATTENZIONE

Non usare colla a vernice vicino a fiamme esposte. e aprire le finestre di tanto in tanto per cambiare l'aria.
Quando si staccano parti del carrello. usare forbici da modellismo e eliminare la plastica in eccesso con un coltello o una lima.
Vedere in fondo a questa colonna per il significato dei

ВНИМАНИЕ

При использовании клея и красок, все работы производить в проветриваемом помещении в дали от источников огня.
Детали отделять от литников ножом или другим режущим инструментом.
Зачистить облой и места среза при помощи надфиля и наждачной бумаги.
Сборку моделей производить согласно схемы сборки. Для удобства сборки каждая деталь обозначена номером.

CAUTION

When you use glue or paint, do not use near open flame, and use in well ventilated room.
When you take parts off from the runner frame, use a modeling scissors and trim excess plastic with a cutter or a file.
See the bottom of this column for the meaning of symbols.

x2
MAKE 2pcs
2 TEILE FERTIGEN
EFFECTUER 2 PIECES
FARE DUE PEZZI
TEE 2 KPL
GЦR 2 ST
ПОВТОРИТЬ ДВА РАЗА
КІЛЬКІСТЬ РАЗІВ

DO NOT CEMENT
NICHT KLEBEN
NE PAS COLLER
NON INCOLLARE
EILIIMAA
LIMMAEJ
НЕ ИСПОЛЬЗОВАТЬ КЛЕЙ
НЕ КЛЕЇТИ

BEND
BITTE BIEGEN
PLIER S'IL VOUS PLAIT
PIEGARE
TAITA
BOCKA
ВЫГНУТЬ
ВИГНУТИ

OPTIONAL
NACH BELIEBEN
FACULTATIF
FACOLTATIVO
VALINNANVARAINEN
VALBAR
ВАРИАНТЫ
ВАРІАНТІ

Paint number — Номер краски
Number of decals — Номер деколи

A x2

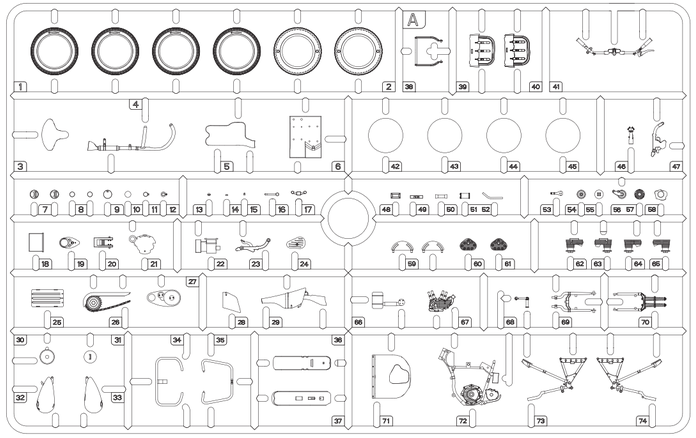

PE x2

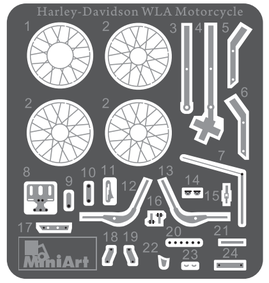

B x2

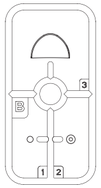

C

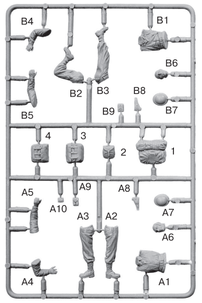

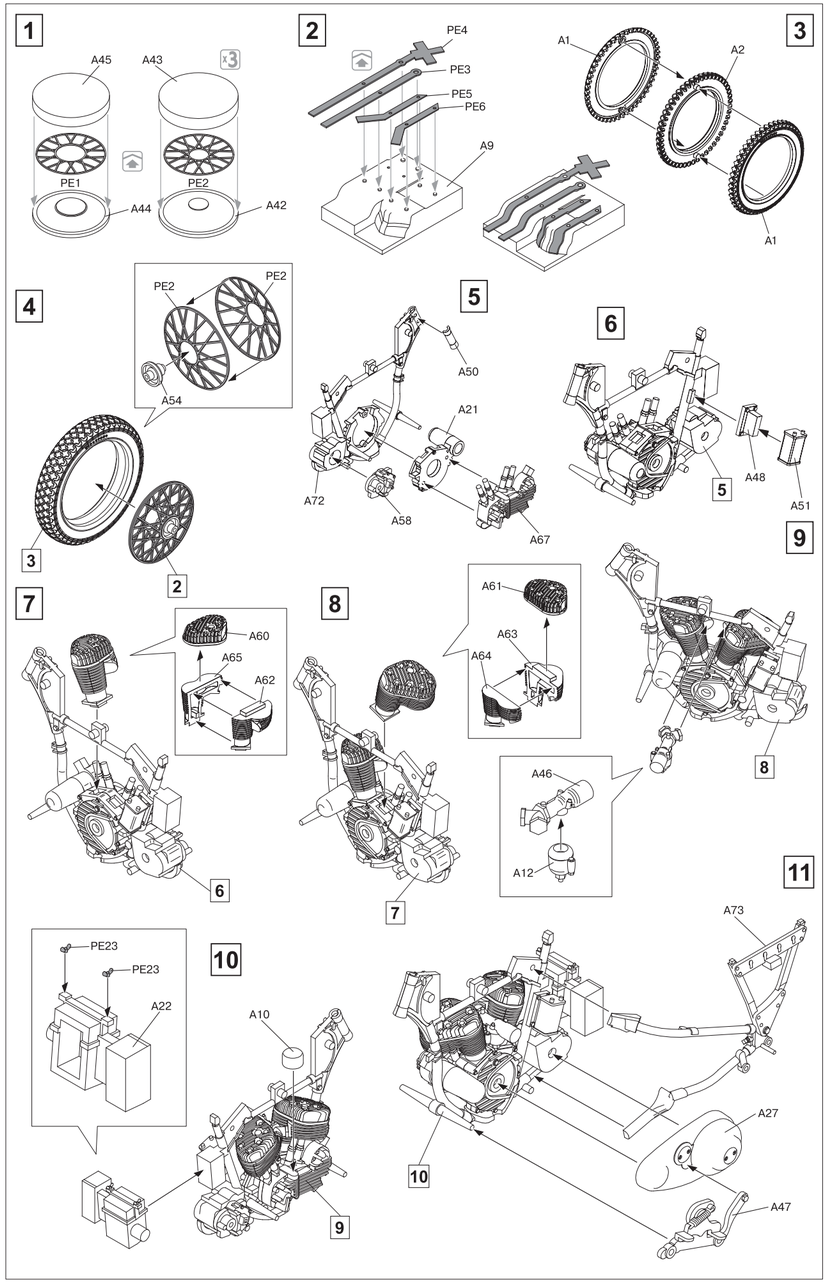
1
A45
A43
PE1
PE2
A44
A42
2
PE4
PE3
PE5
PE6
A9
3
A1
A2
A1
4
PE2
PE2
A54
3
2
5
A50
A21
A72
A58
A67
6
5
A48
A51
7
A60
A65
A62
6
8
A61
A63
A64
7
9
8
A46
A12
10
PE23
PE23
A22
A10
9
11
A73
A27
10
A47

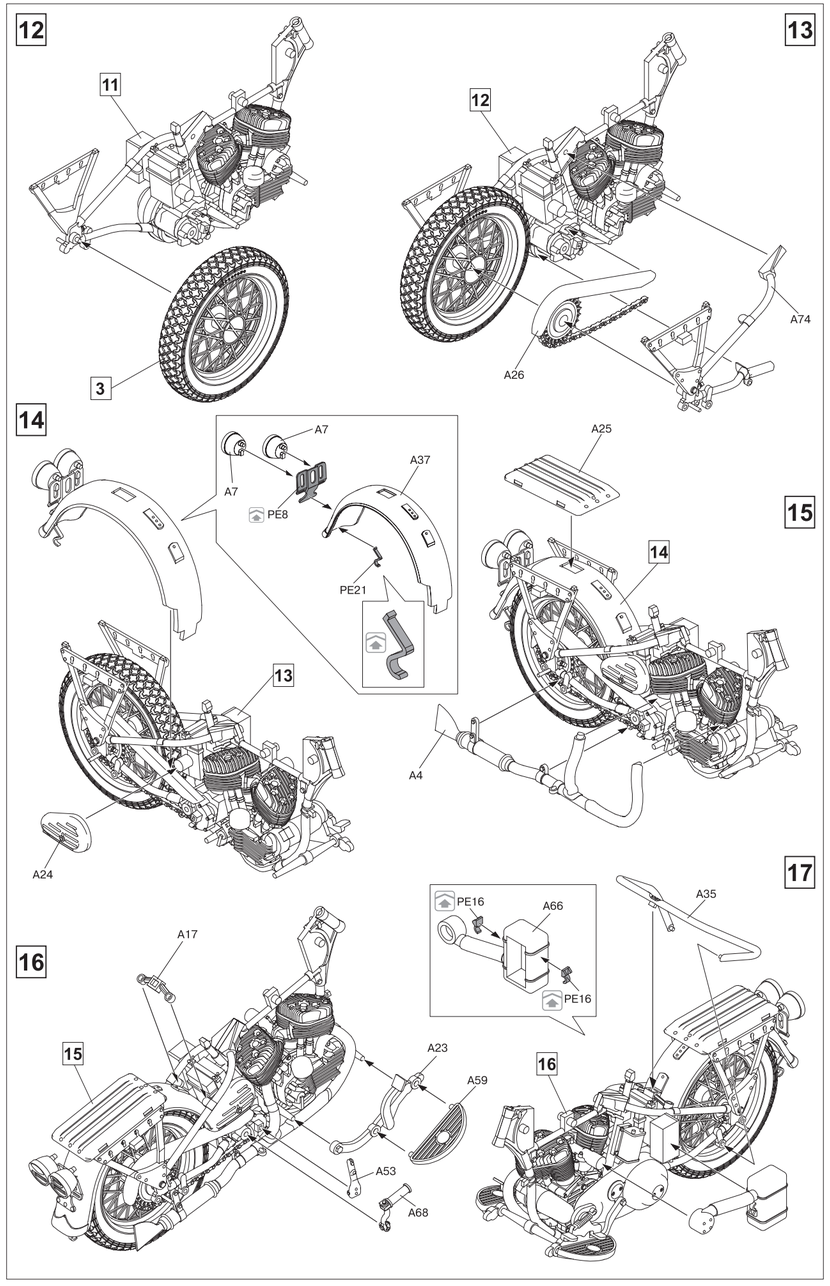
12
11
3
13
12
A26
A74
14
A7
A7
PE8
A37
PE21
13
A24
15
A25
14
A4
16
A17
15
A23
A59
A53
A68
PE16
A66
PE16
17
A35
16

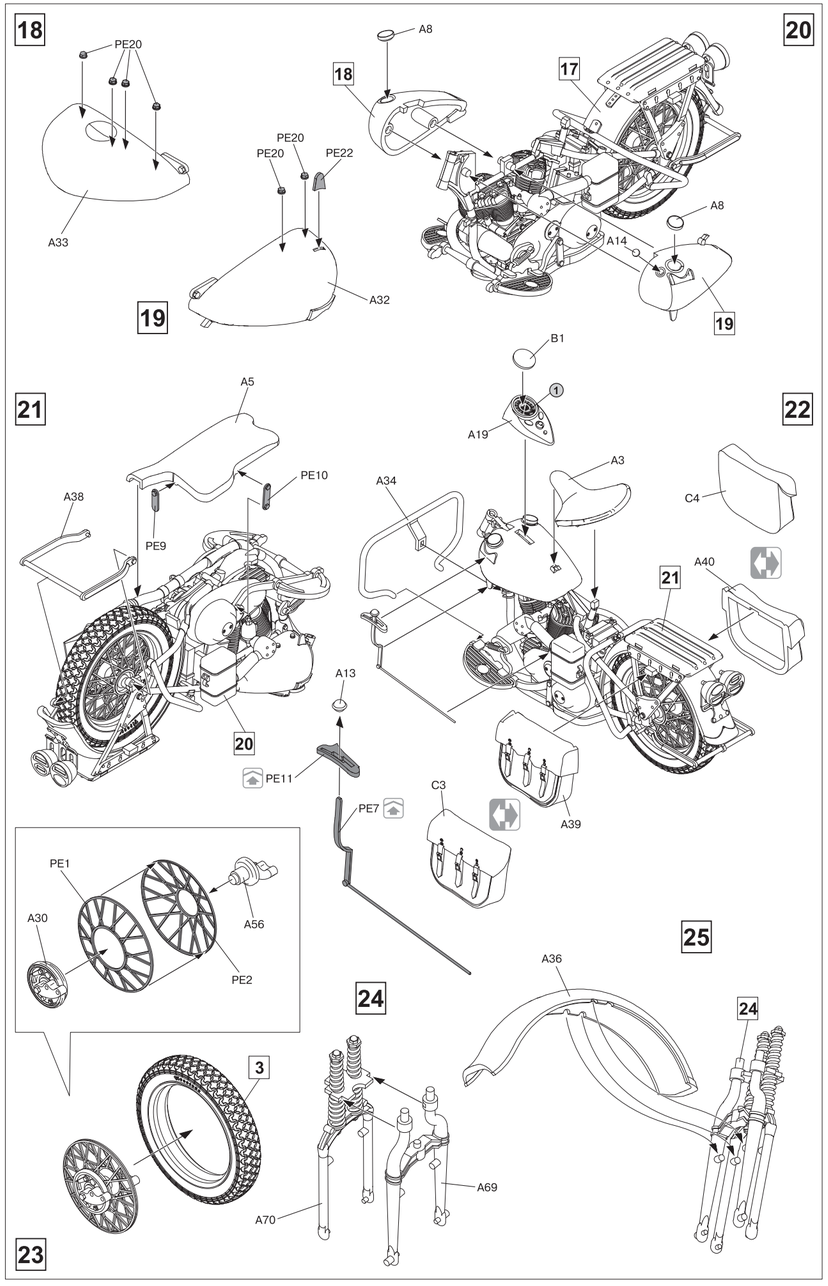
18
PE20
A33
19
PE20
PE20
PE22
A32
20
A8
18
17
A8
A14
19
21
A5
PE10
A38
PE9
20
PE11
22
B1
A19
A3
A34
C4
21
A40
A13
PE7
C3
A39
23
PE1
A30
A56
PE2
3
24
A69
A70
25
A36
24