Willys Jeep SAS

1/35 scale detail set for TAMIYA kit 35 033 • sada detailů pro model 1/35 TAMIYA 35 033

eduard

35 797

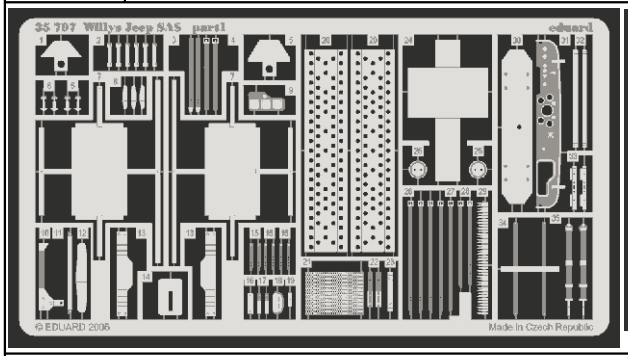

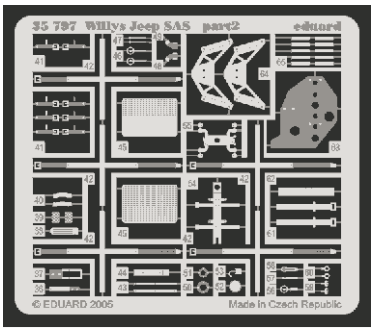

- APPLY EXPRESS MASK AND PAINT BEFORE GLUING / POUŽÍT EXPRESS MASK NABARVIT PŘED SLEPENÍM
- SYMETRICAL ASSEMBLY / SYMETRICKÁ MONTÁŽ
- REMOVE / ODSTRANIT
- GRIND / OBROUSIT
- DRILL HOLE / VRTAT OTVOR
- BEND / OHNOUT
- OPTION / VOLBA
- REPLACE / NAHRADIT

film

- ORIGINAL KIT PARTS / PŮVODNÍ DÍLY STAVEBNICE
- PHOTO-ETCHED PARTS / LEPTANÉ DÍLY
- PARTS TO BE REMOVED / DÍLY K ODSTRANĚNÍ
- FILL / TMELIT

REFERENCES:

SPECIAL MUSEUM LINE **Jeep in details (F.Kořán, J.Moštěk)**

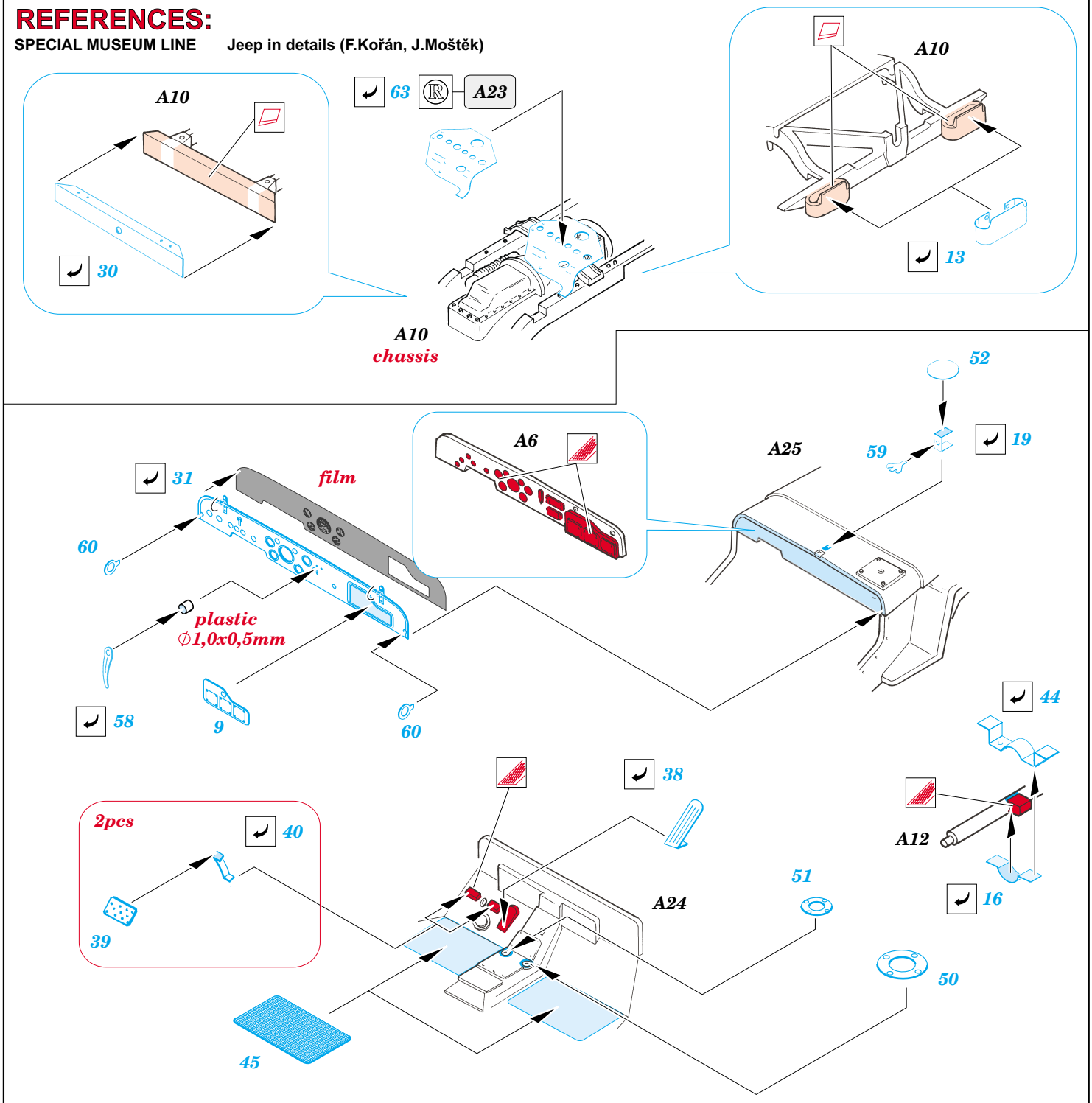

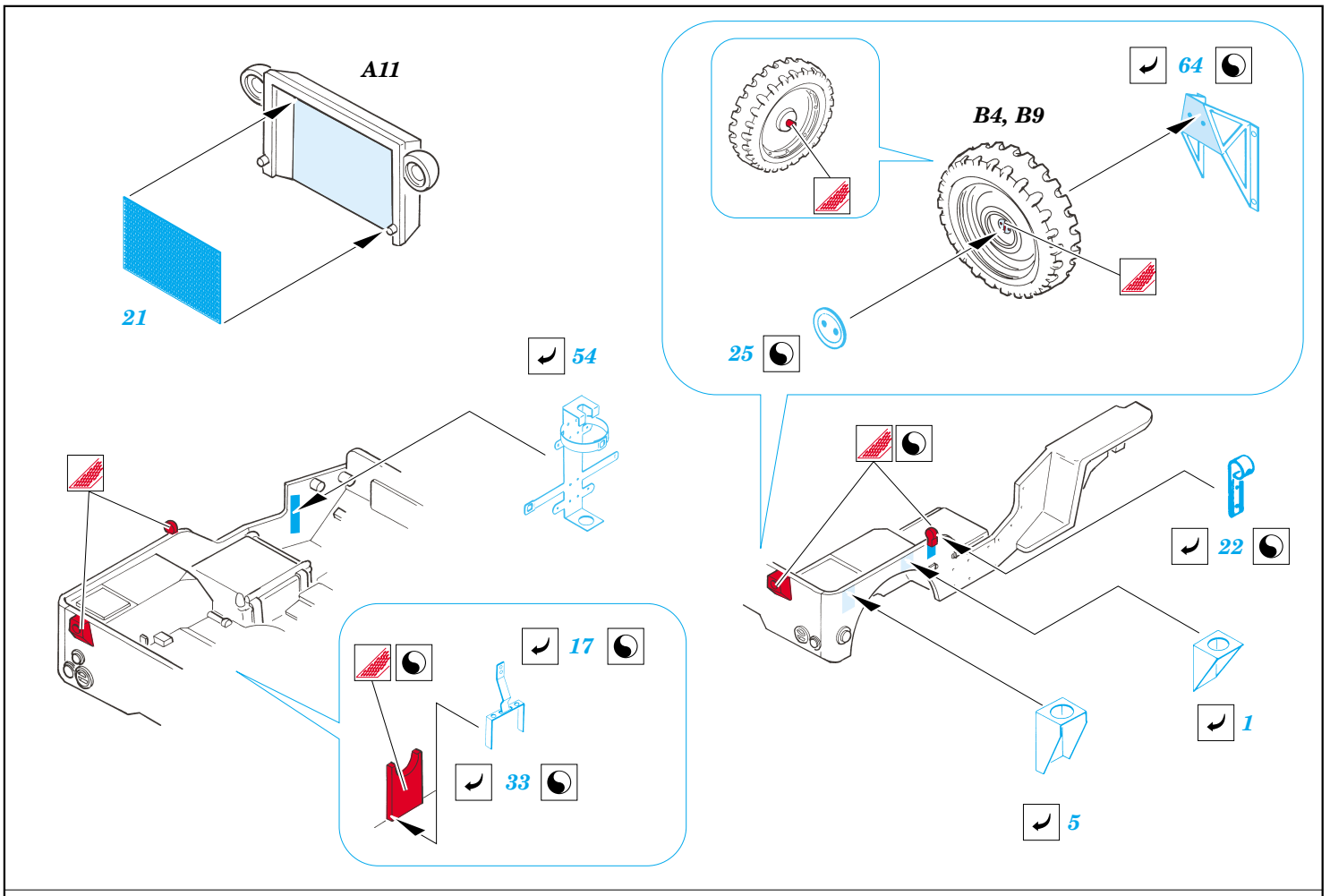
A11
21
B4, B9
64
25
54
22
17
33
1
5

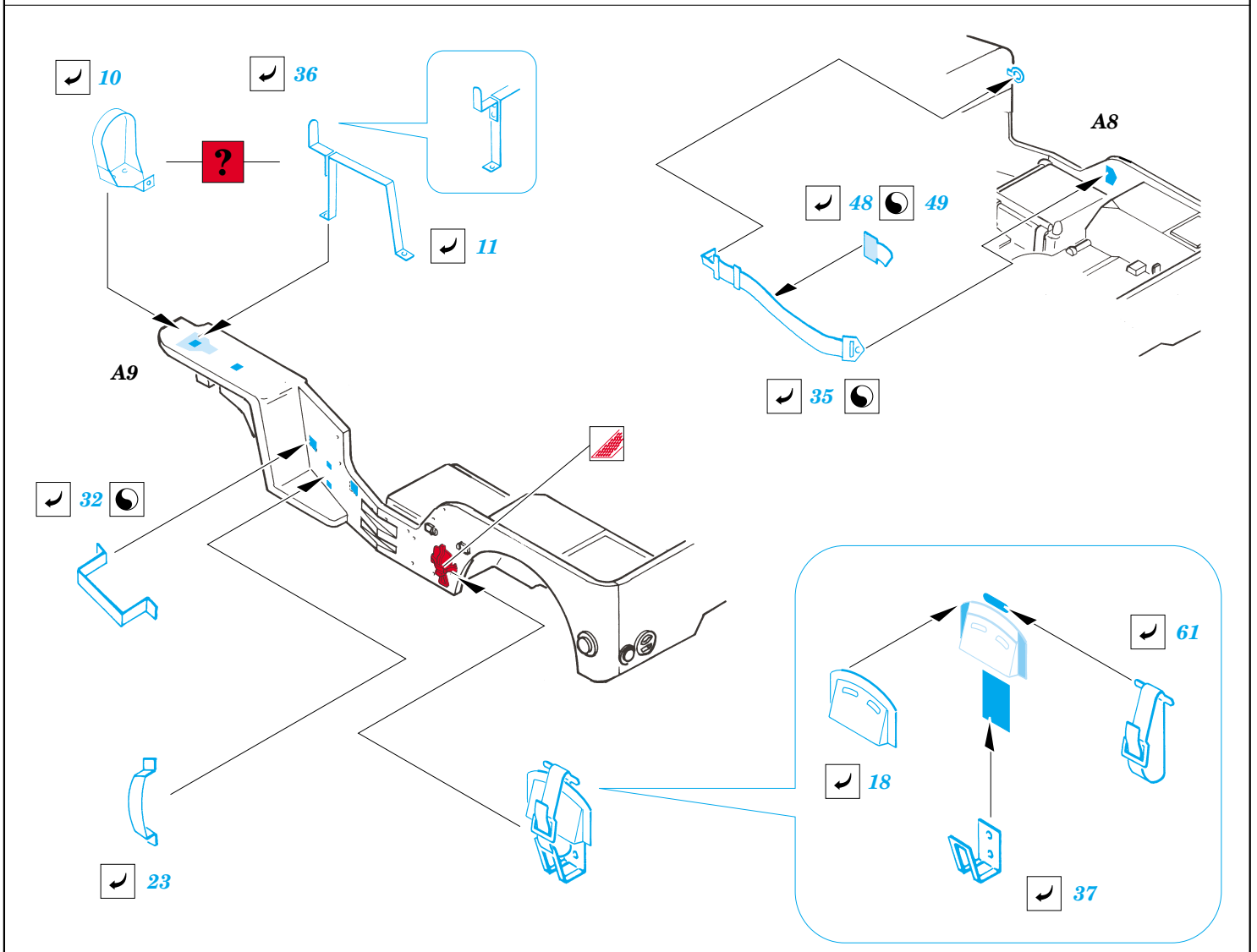
10
36
?
11
A8
48
49
35
A9
32
61
18
23
37

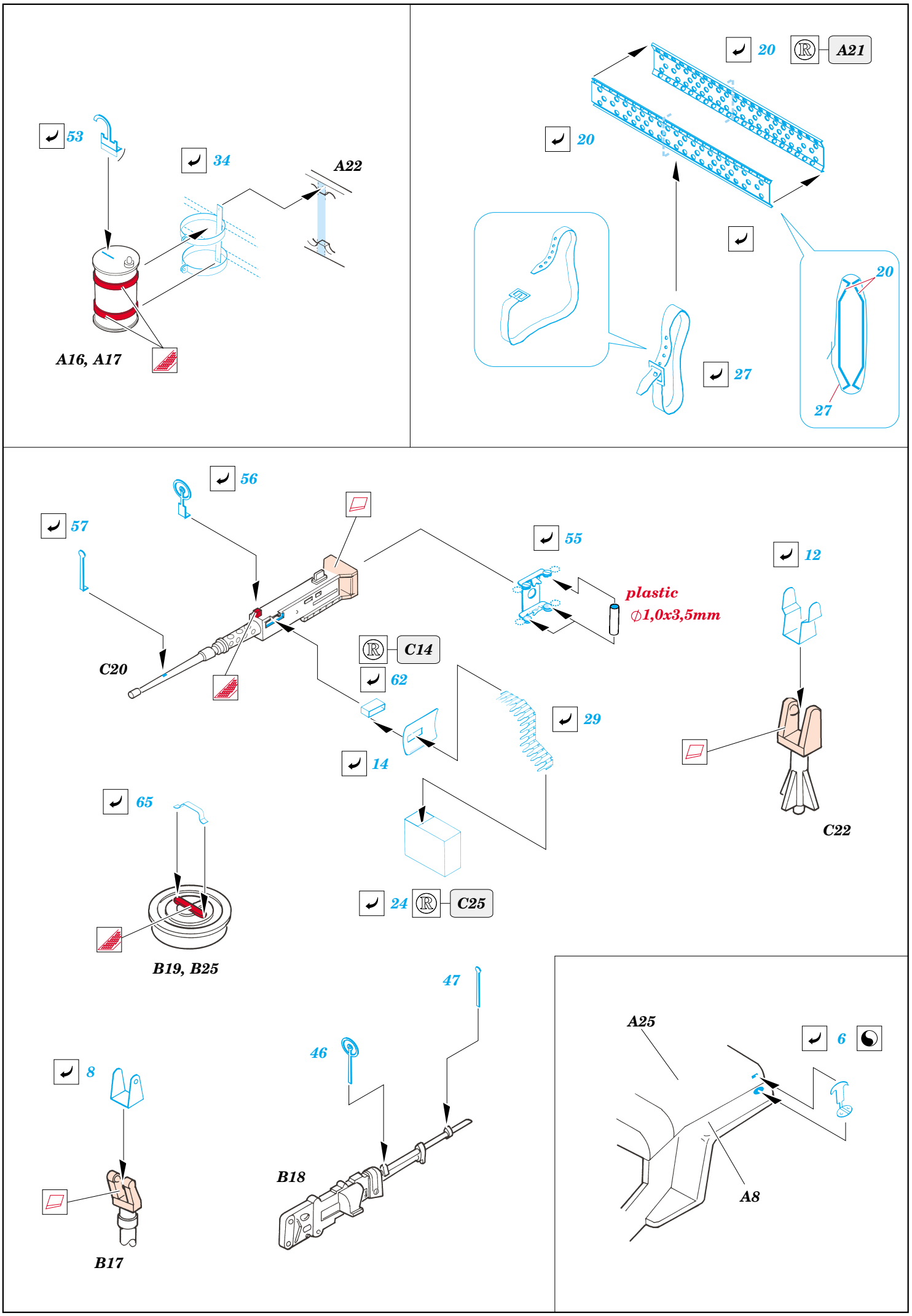
53
34
A22
A16, A17
20
A21
20
20
27
27
56
57
55
plastic
⌀1,0x3,5mm
12
C14
C20
62
29
14
65
24
C25
C22
B19, B25
47
46
8
B18
B17
A25
6
A8

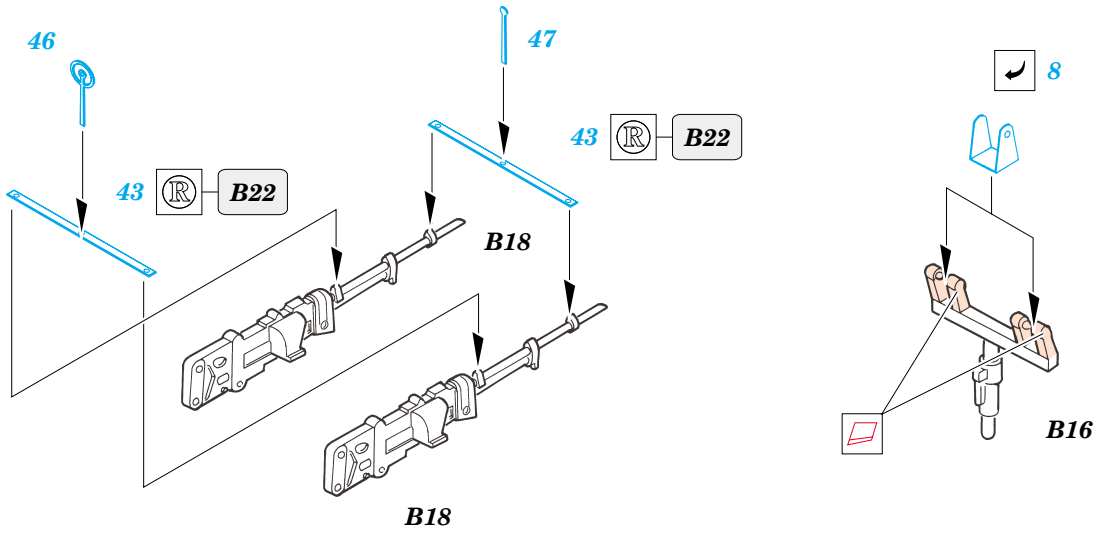

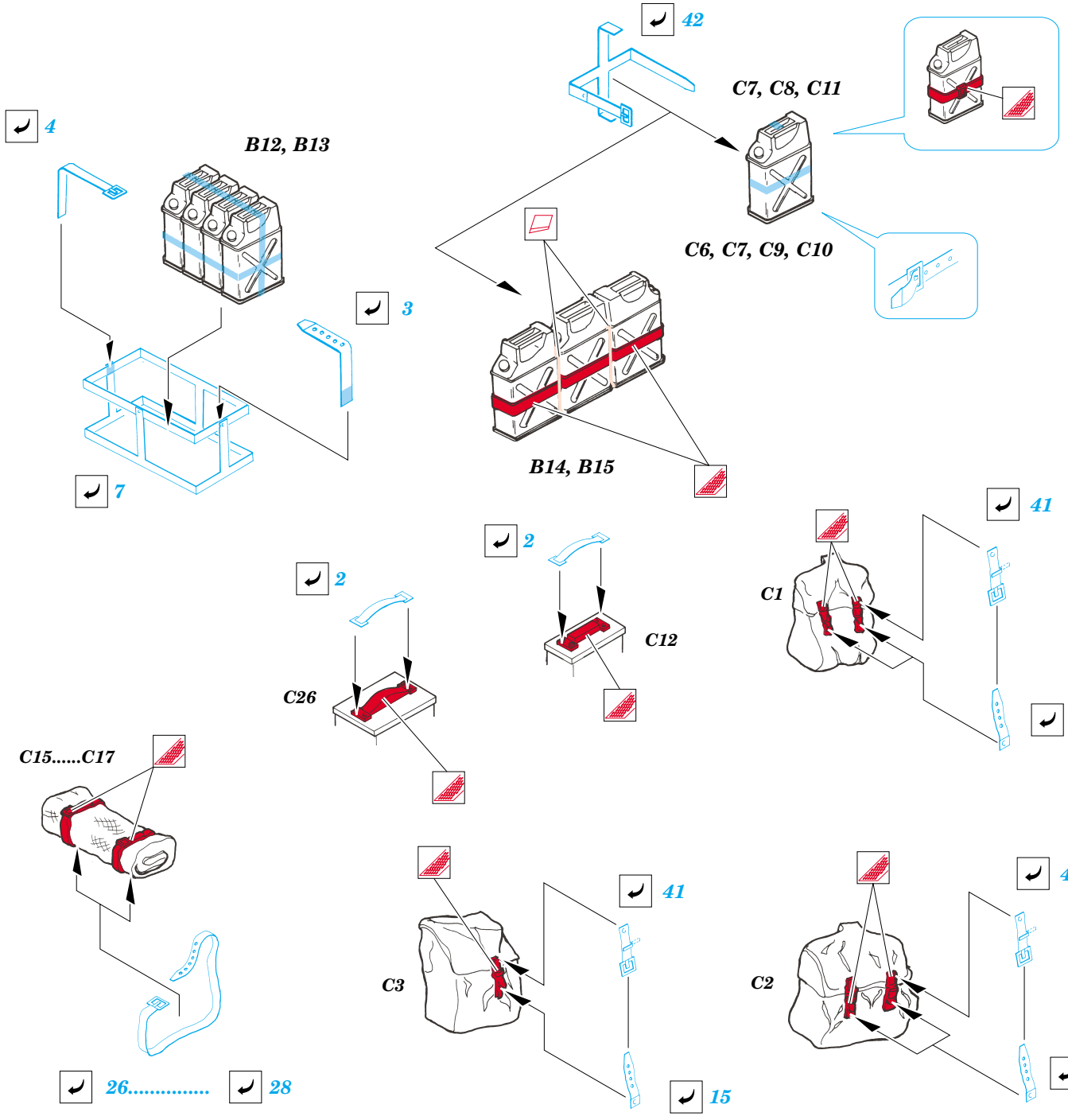

© EDUARD M.A. 2005