ITALERI®
Via Pradazzo, 6/b
40012 Calderara di Reno
Bologna - Italy
www.italeri.com

Conservare il presente indirizzo per future referenze

Retain this address for future reference

Made in Italy

1:35 scale

No 6546

15 cm. Panzerwerfer 42 auf Sd.Kfz. 4/1

EN

The use of multiple rocket launchers by the German Armed Forces during World War II was quite extensive due to low cost and high efficiency of these arms systems. The main inconvenience of these vehicles was scarce mobility which made them vulnerable to enemy counter attacks. Thus, this mobile version of a 150 mm rocket-launcher type 42 was mounted on a half-truck Sd. Kfz. 4 Maultier, which guaranteed high mobility in off-road conditions. The vehicle was equipped with armour to protect its crew.

FR

L'utilisation des lance-roquettes multiples par les forces armées allemandes durant la deuxième guerre mondiale a été intensive en raison du faible coût et de la grande éfficacité de ce système d'arme. Le principal inconvénient de ces lance-roquettes était leur faible mobilité qui les rendait ainsi très vulnérables aux contre-attaques ennemies. De ce fait, une version transportable du lanceur de 150 mm Type 42 était monté sur un half track Maultier Sd. Kfz 4, système qui lui garantissait une haute mobilité sur tous les types de terrain.

IT

L'impiego di lanciarazzi multipli da parte dell'esercito tedesco durante l'ultimo conflitto Mondiale fu piuttosto esteso, grazie al basso costo di produzione e alla notevole efficacia di queste armi. Il principale inconveniente era costituito dalla scarsa mobilità di questi sistemi che li esponevano al tiro di reazione avversario, così venne realizzata questa versione mobile del lanciarazzi da 150 mm, modello 42 (il più diffuso) montata sul telaio del semicingolato Sd. Kfz. 4 Maultier, che era in grado di assicurare una buona mobilità fuoristrada. Il mezzo venne dotato inoltre di una leggera corazzatura antischegge a protezione dei serventi.

ES

El uso de lanzacohetes múltiples por los alemanes durante la II GM fué muy extensivo debido al bajo coste y alta eficacia de este sistema de armamento. El principal inconveniente de estos vehículos era su escasa moilidad lo que les hacía vulnerables a los contraataques del enemigo. Pero esta versión móvil de un lanzacohetes de 150 mm tipo 42 fué montada en un Maultier Sd. Kfz. 4 semioruga, lo que le proporcionaba alta movilidad en todo-terreno. El vehículo estaba blindado para proteger a su tripulación.

DE

Der Einsatz von Raketenwerfen auf Seite der Deutschen während des 2. Weltkrieges war sehr unfangreich, da billig herzustellen und ziemlich effizient. Der Hauptnachteil war die Unbeweglichkeit dieser Waffensysteme, und ihre Verwundbarkeit bei feindlichen Gegenangriffe. Daher wurde eine Version des 150 mm Raketenwerfers, des Modells 42 auf eine Selbstfahrlafette vom Typ Sd. Kfz. 4 Maultier montiert, die gute Manövrierfähigkeit in unwegsamen Terrain besaß. Das Fahrzeug wurde außerdem mit einer leichten Panzerung versehen.

NL

Tijdens de 2e wereldoorlog maakte het Duitse leger vrij veel gebruik van meervoudige raketwerpers als een goedkoop en hoogst effectief wapensysteem. Het grootste nadeel hiervan was de matige mobiliteit, waardoor ze kwetsbaar waren voor vijandelijke tegenaanvallen. Daarom plaatste men een 150 mm. raketwerper type 42 op een Sd. Kfz. 4 Opel Maultier halftrack waardoor grote mobiliteit in terreinomstandigheden verkregen werd. Het voertuig werd tevens gepantserd voor extra bescherming van de bemanning.

EN **WARNING:** Model for adult collector age 14 and over
IT **ATTENZIONE:** Modello per collezionisti adulti di età superiore ai 14 anni
FR **ATTENTION:** Modèle pour modélistes de 14 and et plus.
DE **ACHTUNG:** Modellbausatze Für Modellbauer über 14 Jahre.
NL **WAARSCHWING:** Geschikt voor 14 jaar en ouder.
ES **ATENCION:** Modelo para modelistas mayors de 14 anõs.

EN ATTENTION - Useful advice!
Study the instructions carefully prior to assembly. Remove parts from frame with a sharp knife or a pair of scissor and trim away excess plastic. Do not pull of parts. Assemble the parts in numerical sequence. Use plastic cement ONLY and use cement sparingly to avoid damaging the model. Black arrows indicate parts to be glued together. White arrows indicate on which frame the parts must be assembled WITHOUT using cement. These letters (A - B - C...) indicate on which frame the parts will be found. Paint small parts before detaching them from frame. Remove paint where parts are to be cemented. Crossed out parts must not be used.

IT ATTENZIONE - Consigli utili!
Prima di iniziare il montaggio studiare attentamente il disegno. Staccare con molta cura i pezzi dalle stampate, usando un taglia-balsa oppure un paio di forbici e togliere con una piccola lima o con carta vetro fine eventuali sbavature. Mai staccare i pezzi con le mani. Montarli seguendo l'ordine delle numerazione delle tavole. Eliminare dalla stampata il numero del pezzo appena montato facendogli sopra una croce. Le frecce nere indicano i pezzi da incollare, le frecce bianche indicano i pezzi da montare senza colla. Usare solo colla per polistirolo. Le lettere (A - B - C...) ai lati dei numeri indicano la stampata ove si trova il pezzo da montare. I pezzi sbarrati da una croce non sono da utilizzare.

DE ACHTUNG - Ein nützlicher Rat!
Vor der Montage die Zeichnung aufmerksam studieren. Die einzelnen Montageteile mit einem Messer oder einer Schere vom Spritzling sorfältig entfernen. Eventuelle Grate werden mit eicer Klinge oder feinem Schmirgelpapier beseitigt. Keinesfalls die Montageteile mit den Händen entfernen. Bei der Montage der Tafelnumerieung folgen. Pfeile zeigen die zu klebenden Teile während die weissen Pfeile die ohne Leim zu montierenden Teile anzeigen. Bitte nur Plastik-Klebstoff verwenden. Die Buchstaben (A - B - C...) neben den Nummeren zeigt auf welchem Spritzling der zu montierende Teil zu finden ist. Die mit einem Kreuz markierten Teile sind nicht zu verwenden.

FR ATTENTION - Conseils utiles!
Avant de commencer le montage, étudier attentivement le dessin. Détacher avec beaucoup de soin les morceaux des moules en usant un massicot ou bien un pair de ciseaux et couper avec une petite lame avec de papier de vitre fin ébarbagés eventuels. Jamais détacher les morceaux avec le mains Monter les en suivant l'ordre de la numération des tables. Eliminer de la moule le numéro de la pièce qui vient d'être montée, en le biffant avec une croix. Les flèches noires indiquent les pièces à coller, les flèches blanches indiquent les pièces à monter sans colle. Employer seulement de la colle pour polystirol. Les lettres (A - B - C...) aux côtés des numéros indiquent la moule où se trouve la pièces a monter. Les pièces marquées par une croix ne sont pas a utiliser.

ES ATENCION - Consejos útiles!
Estudiar las instrucciones cuidadosamente antes de comenzar el montaje. Separar las piezas de las bandejas con un cuchillo afilado o un par de tijeras y retirar el exceso de plástico o rebada. No arrancar las piezes. Montar las piezas en orden numérico. Utilizar solamente pegamento para plástico y en poca cantidad para evitar que se dane el modelo. Las flechas negras indican las piezas que se deben pegar juntas. Las flechas blancas indican las piezas que deben ensamblarse SIN usar pegamento. Las letras (A - B - C...) indican en que bándeja se encuentran las piezas. Pintar las piezas pequeñas antes de separarlas de la bandeja. Retirar la pintura de los lugares por donde se deban pegar las piezas.

NL OPGELET - Belangrijke bemerkingen!
Bestudeer zorgvuldig het montageplan voor het bouwen. Breek nooit onderdelen van het kader. Maak ze los met een scherp mes of kleine nageltang. Verwijder daarna al het overtollige plastic en pas de delen alvoorens te lijmen. Gebruik alten lijm voor plastic modellen. Werk zorgvuldig en spaarzaam, teveel lijm zal uw model beschadigen. Zwarte pijlen duiden de te lijmen delen aan. Witte pijlen verwijzen naar bewegende delen welke niet mogen worden gelijmd. Deze letters (A - B - C...) geven de kaders aan waarin de onderdelen zich bevinden. Schilder de kleine onderdelen voor ze van het kader te snijden. Verwijder de verf van de te lijmen oppervlakten.

A

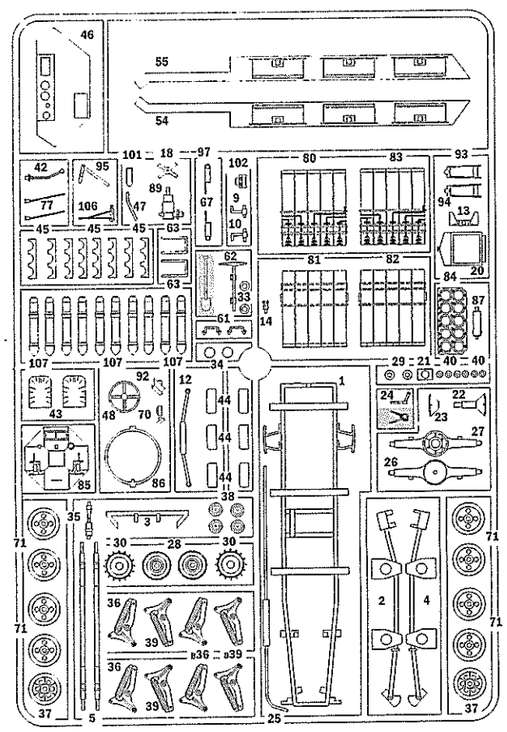

B

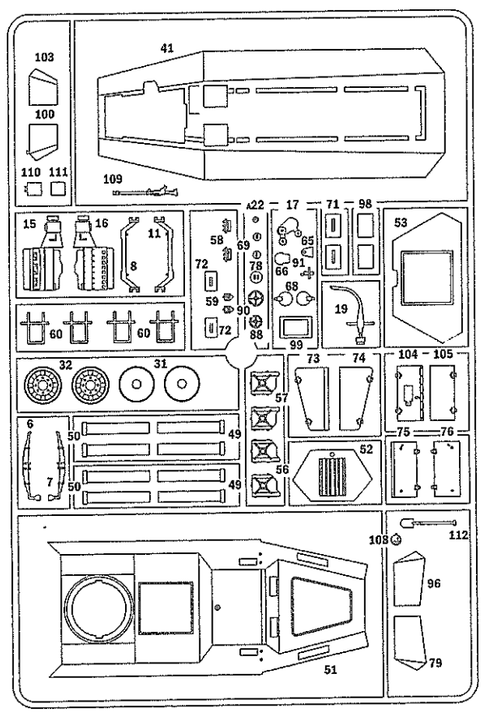

C

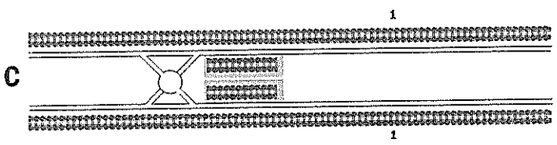

x2

W

x4

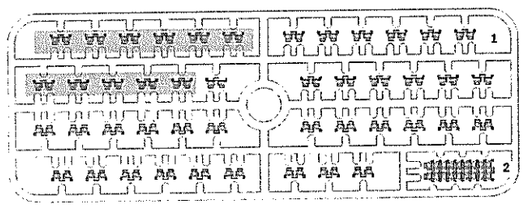

RIBADIRE A CALDO
RIVET HOT
WARM EINNIETEN
RIVER A CHAUD
REFORZAR AL CALOR
VERHIT VASKLINKEN VARMNITA

Parts not for use

Telle werden nicht verwendet

Parti da non utilizzare

Pièces à ne pas utiliser

Suggested Colors

Ⓐ	Ⓑ	Ⓒ	Ⓓ	Ⓔ	Ⓕ
Flat Pz. Dunkelgelb 1943	Flat Black	Flat Rust	Flat White	Metal. Gloss Silver	Flat Rubber
F.S. 33440	F.S. 37038	F.S. 30109	F.S. 37875	F.S. 17178	F.S. 26081
Italeri AcrylicPaint – 4796AP	Italeri AcrylicPaint – 4768AP	Italeri AcrylicPaint – 4675AP	Italeri AcrylicPaint – 4769AP	Italeri AcrylicPaint – 4678AP	Italeri AcrylicPaint – 4861AP

Ⓖ	Ⓗ	Ⓘ	Ⓛ	Ⓜ	Ⓝ
Flat Wood	Flat Gun Metal	Metal. Flat Steel	Gloss Red	Flat Pz. Schwarzgrau RAL 7021	Flat Medium Green II
F.S. 30257	F.S. 37200	F.S. 37178	F.S. 11302	F.S. 36081	F.S. 34082
Italeri AcrylicPaint – 4673AP	Italeri AcrylicPaint – 4681AP	Italeri AcrylicPaint – 4679AP	Italeri AcrylicPaint – 4605AP	Italeri AcrylicPaint – 4795AP	Italeri AcrylicPaint – 4734AP

1

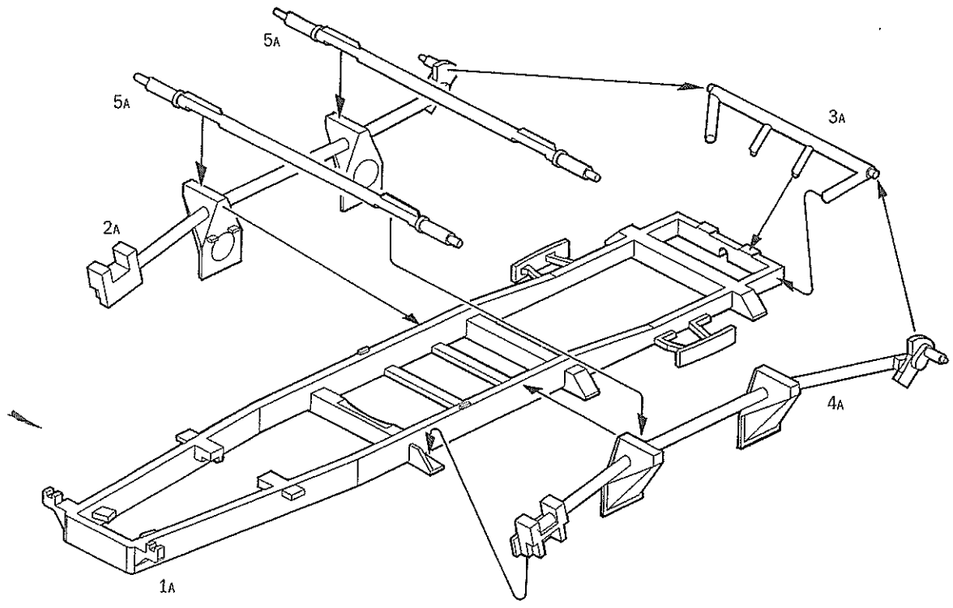
5A
5A
3A
2A
4A
1A

2

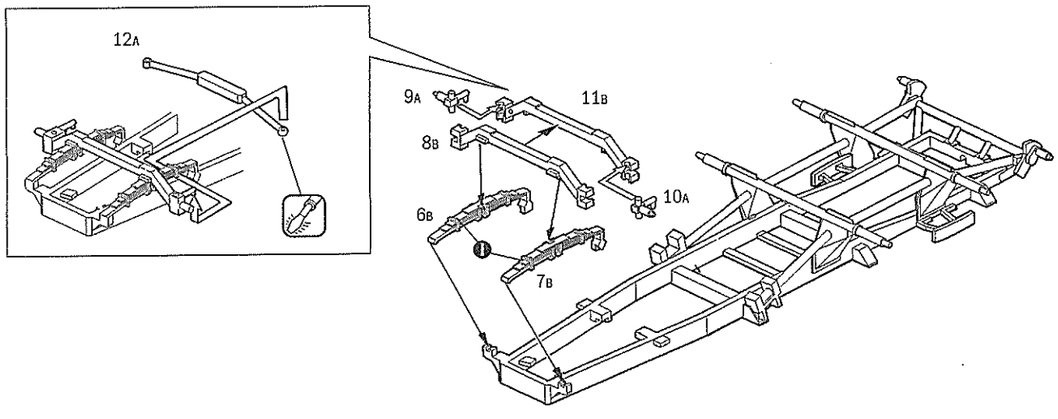
12A
9A
11B
8B
10A
6B
7B

3

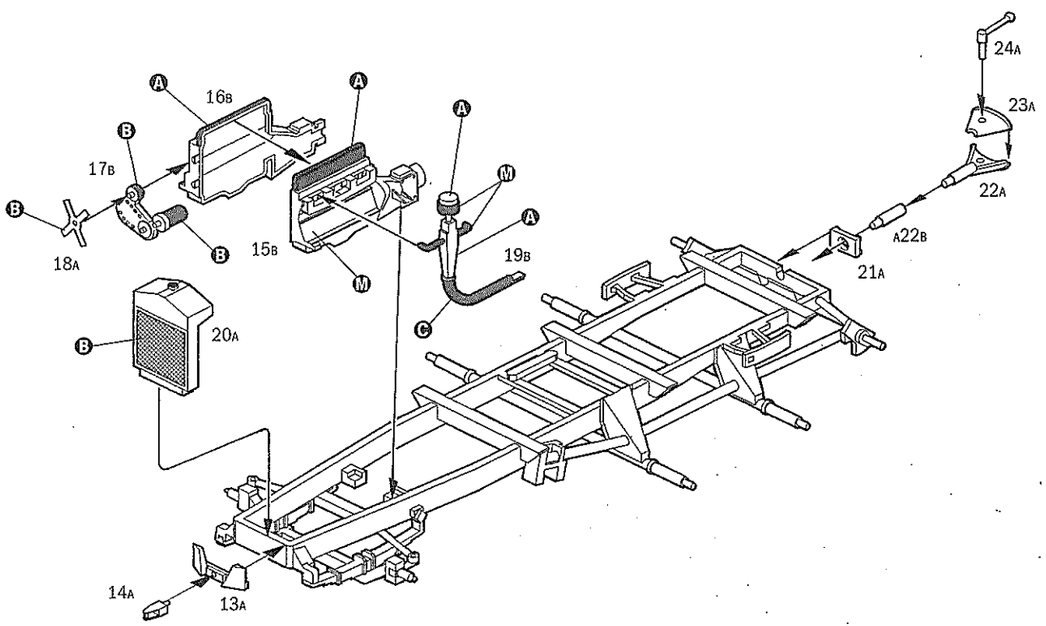
24A
23A
22A
A22B
21A
16B
17B
18A
15B
19B
20A
14A
13A

4

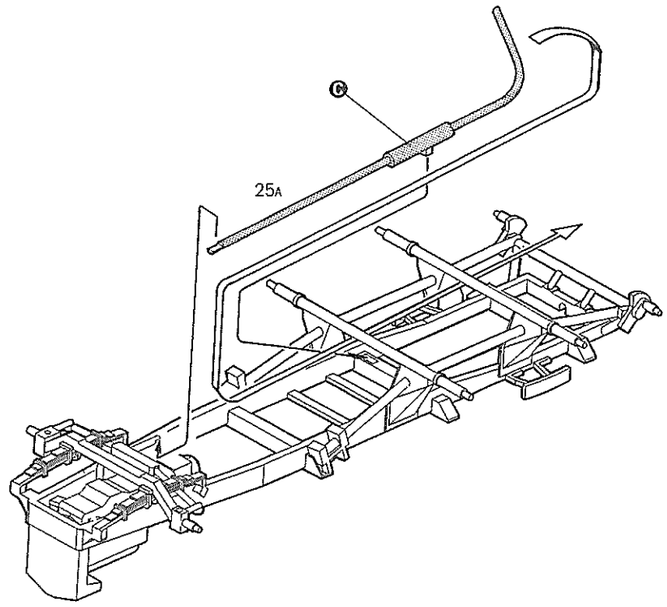
C
25A

5

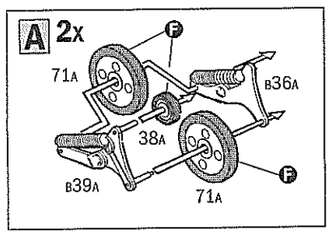
A 2x
F
71A
B36A
38A
B39A
71A

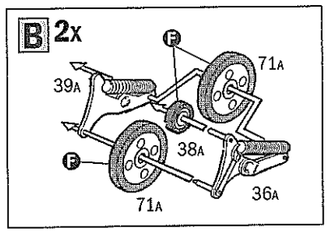
B 2x
F
71A
39A
38A
F
71A
36A

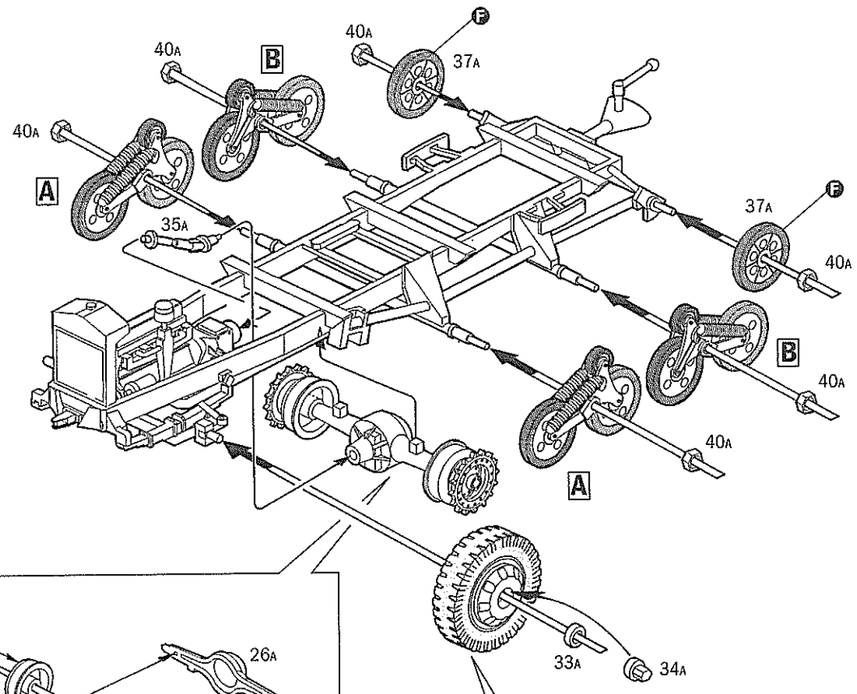
40A
B
F
40A
37A
40A
A
35A
37A
F
40A
B
40A
40A
A
33A
34A

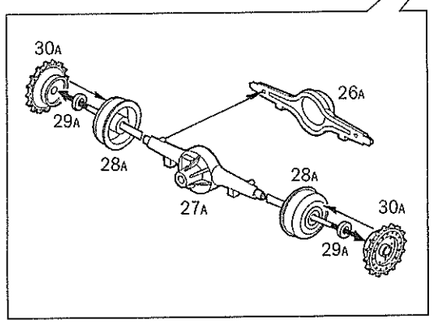
30A
26A
29A
28A
28A
27A
30A
29A

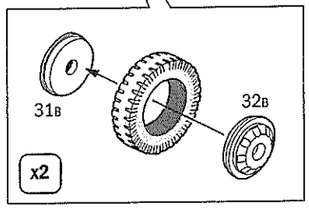
31B
32B
x2

6

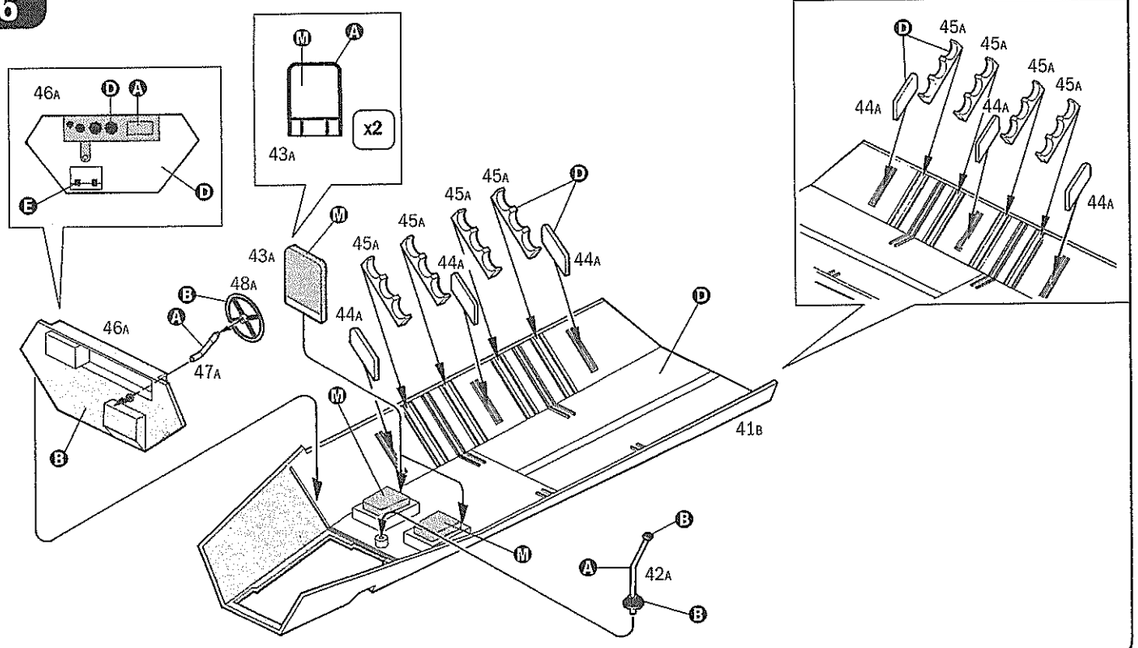

7

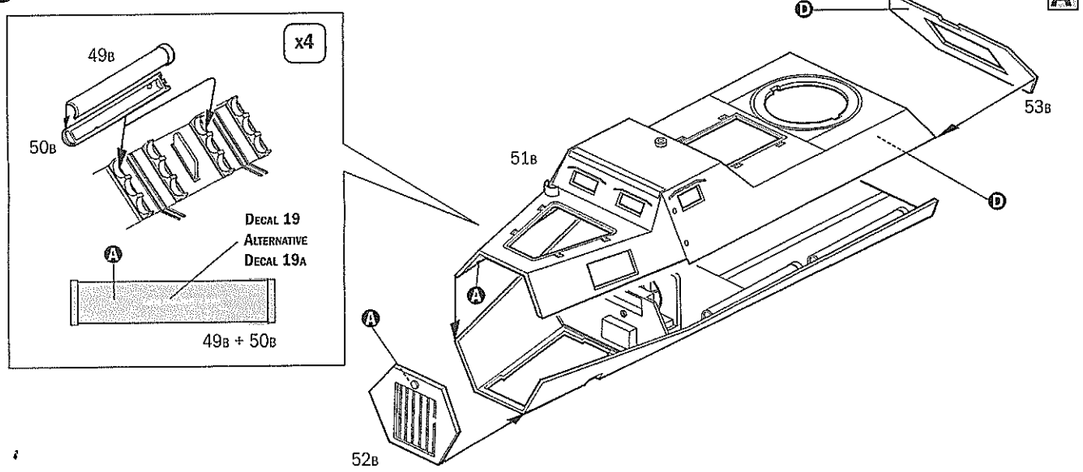

8 Hard Plastic Track

x2

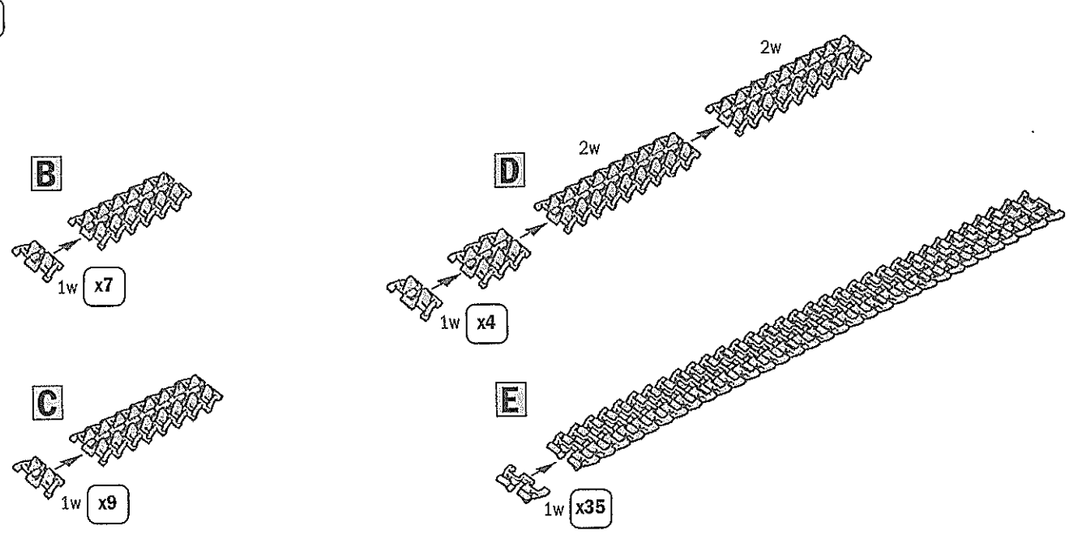

9 Hard Plastic Tracks

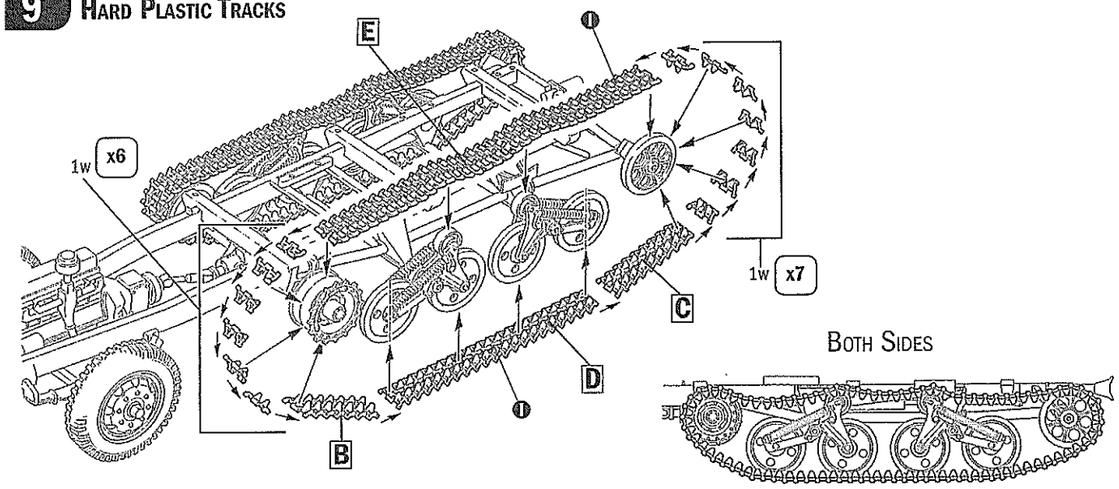

Both Sides

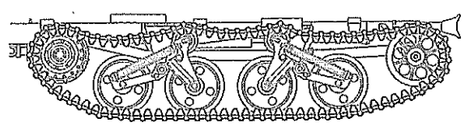

10 Hard Plastic Tracks

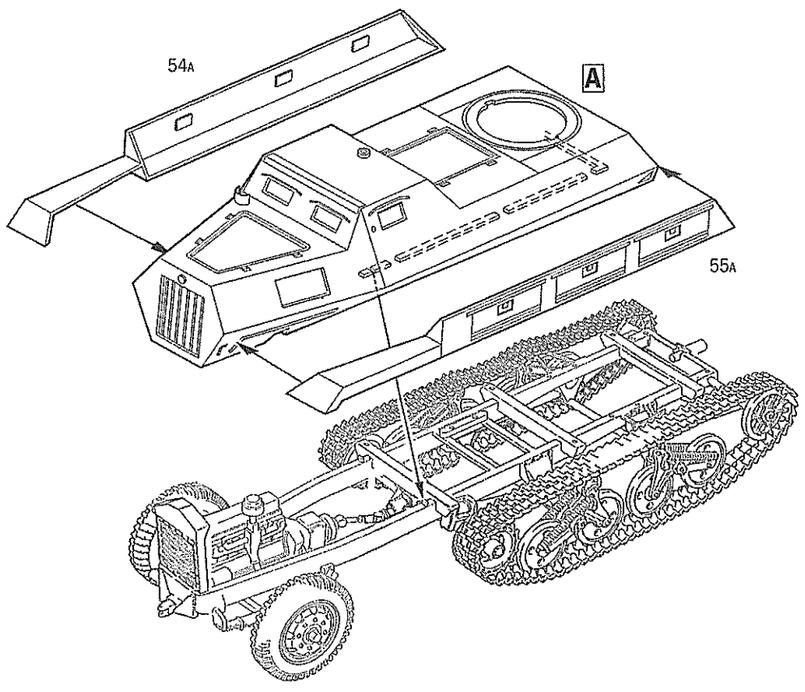

11 Rubber Plastic Tracks

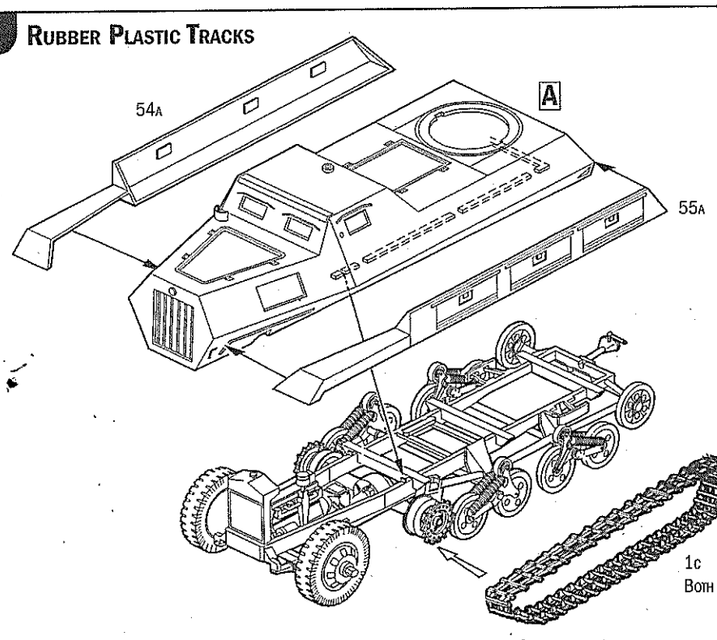

Both Sides

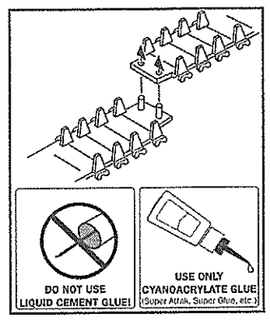

12

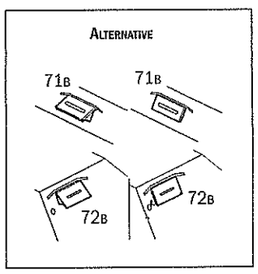
ALTERNATIVE
71B
71B
72B
72B

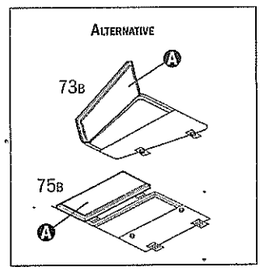
ALTERNATIVE
73B
75B

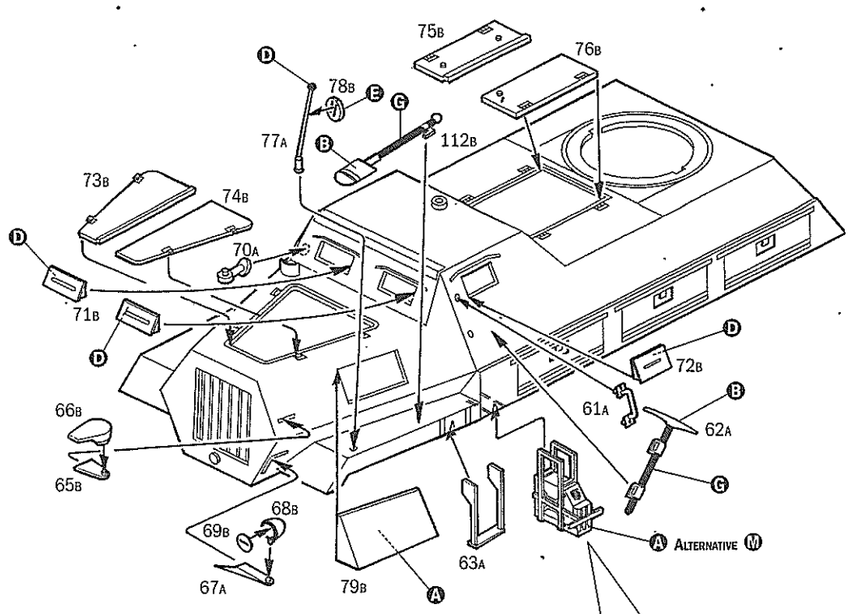
75B
76B
78B
77A
112B
73B
74B
70A
71B
72B
66B
65B
61A
62A
68B
69B
67A
79B
63A
ALTERNATIVE

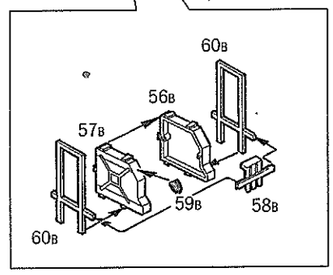
60B
56B
57B
59B
58B
60B

13

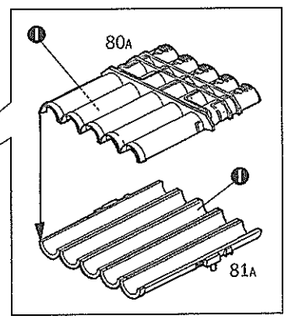
80A
81A

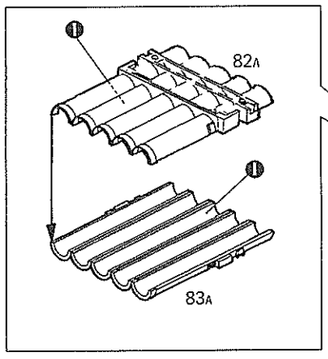
82A
83A

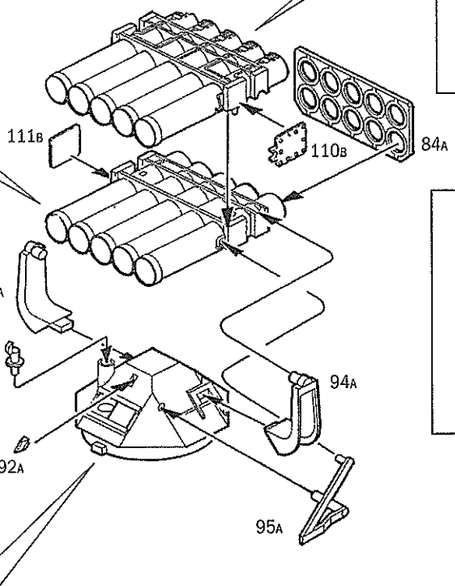
111B
110B
84A
93A
91B
94A
92A
95A

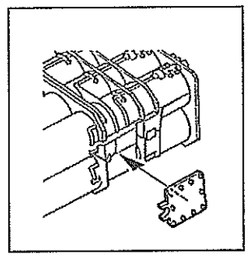

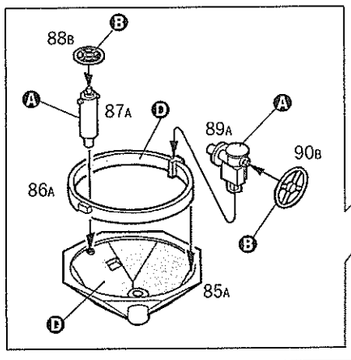
88B
87A
89A
90B
86A
85A

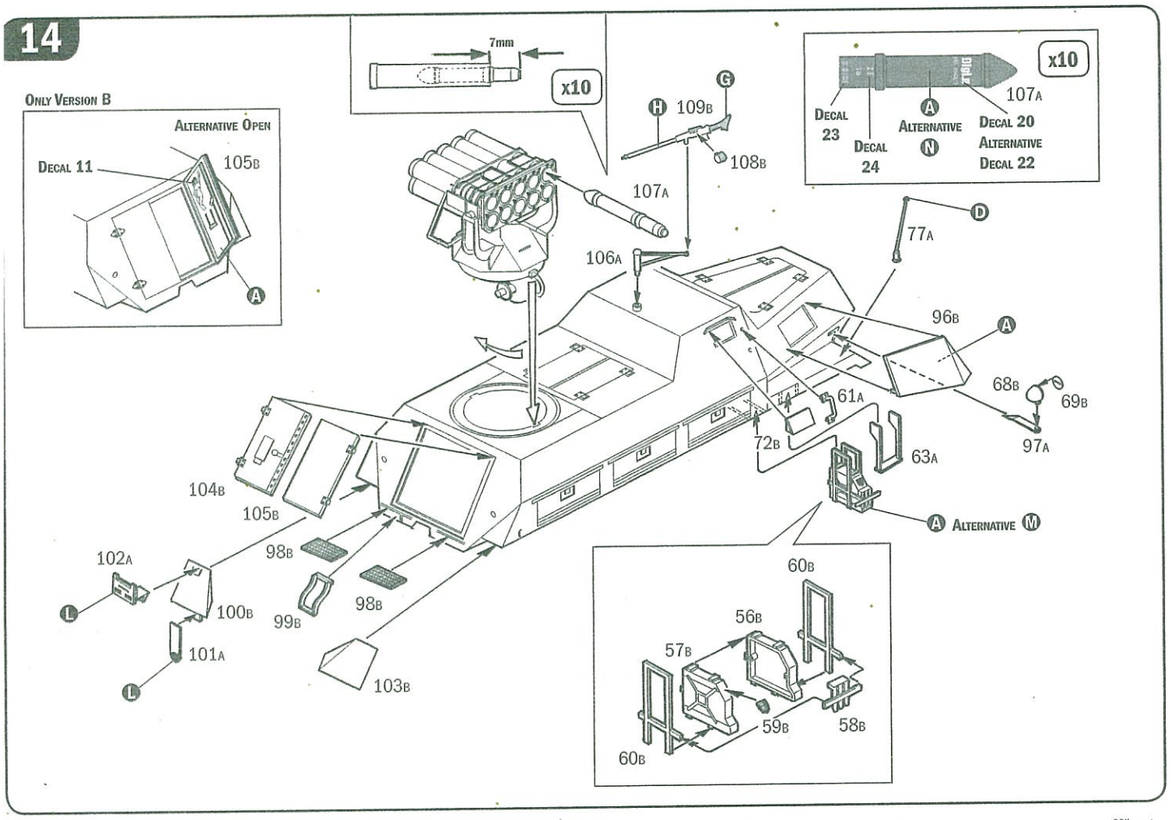

Istruzioni per l'applicazione delle decalcomanie. Ritagliare le decalcomanie occorrenti dal foglio, immergerle in un bicchiere di acqua pulita per circa 20", metterle in posizione sul modello e farle scivolare dalla carta: per una migliore aderenza comprimerle con una pezzuola pulita.

Direction for applying the decals: cut the required decals out of the sheet: dip the into a glass of clean water for about 20"; position the decals on the kit, letting them slide from the paper. For a better adesion, press them by means of a clean rag.

Pàsättning av decaler: klipp ut den decal som skall användas och doppa den i ett glas vatten under en 20". Sätt decalen på plats pa modellen och lat den sakta glida av pappret. For att den skall sitta ordentligt, tryck till med en torr dik.

Anweisungen für Abziehbilder-Anbringung: Die benötigten Abziehbilder vom Blatt abscheiden, in ein Glas reines Wasser für etwa 20" eintauchen, auf das Modell legen und dann vom Papierbogen abnehmen. Um eine bessere Haftung zu erzielen, die Abziehbilder mit einem reinen Tuch andrüchen.

Instruction pour l'application des décalcomanies. Couper les décalcomanies choisies et les planger environ 20" dans un peu d'eau propre. Les placer sur le modèle en les faisant glisser de leur fauille et presser avec un morceau de chiffon puor èliminer les bulles d'air.

Istrucciones Para la aplicaciòn de las calcomanìas: cortar las requeridas, sumergirlas en un recipiente de agua limpia durante 20", colocar las calcomanìas sobre el modelo, haciéndolas deslizar sobre el papel. Para una mejor adherencia, presionarlas con un trampio limpio.

Transfers: knip het benodigde deel uit, dempel et ca. 20" onder water, oudt het transfer tegen het model en schuif het vanaf het papier op zijn plaats. Met een schoon doekje aàndrukken.

デカール使用法　台紙から、それぞれのマークを切り取ります　ぬるま湯に20秒くらいつけて、引き上げます　マークをすべらすようにして台紙からとり、指定の位置にはってください。やわらかな布でマーク上を押して気泡を取ってください　マーク面には、かわくまで手をふれないでください。

Указания по применению декалей: Отрежьте нужную вам часть декали от общего листа, поместите ее на 20" минуты в чистую воду, затем, выбрав необходимое место на модели, переведите туда изображение, сдвинув его с бумажной основы. Для лучшего прилипания промакните декаль чистой тряпочкой.

Version A - Werfer-Abteilung 11, Russia, 1943.

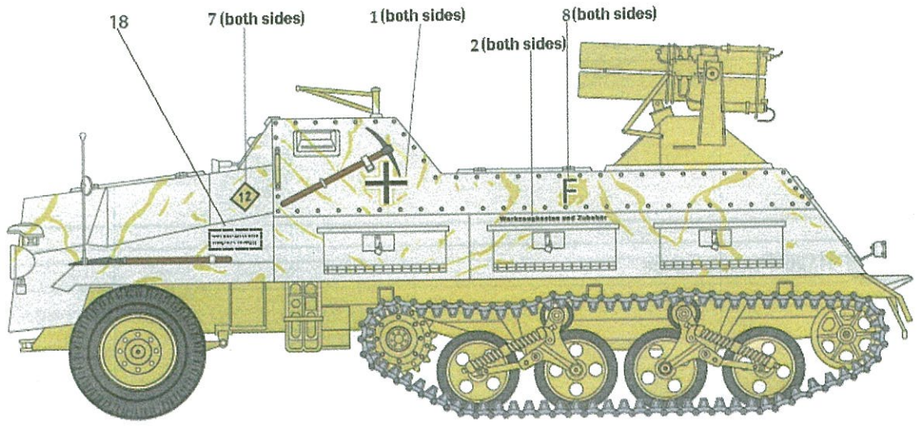

Flat Pz. Dunkelgelb 1943
F.S. 33440
Italeri Acrylicpaint - 4796AP

Flat White
F.S. 37875
Italeri Acrylicpaint - 4769AP

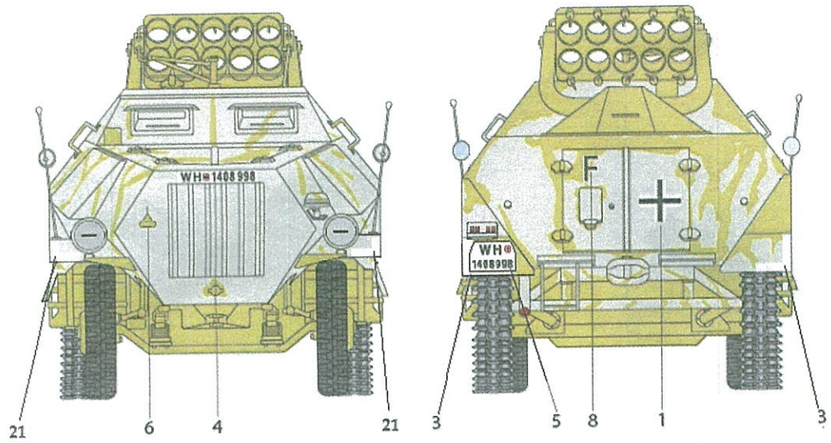

Version B - Werfer Regiment 71, 5° Werfer Brigade, Italy, 1944.

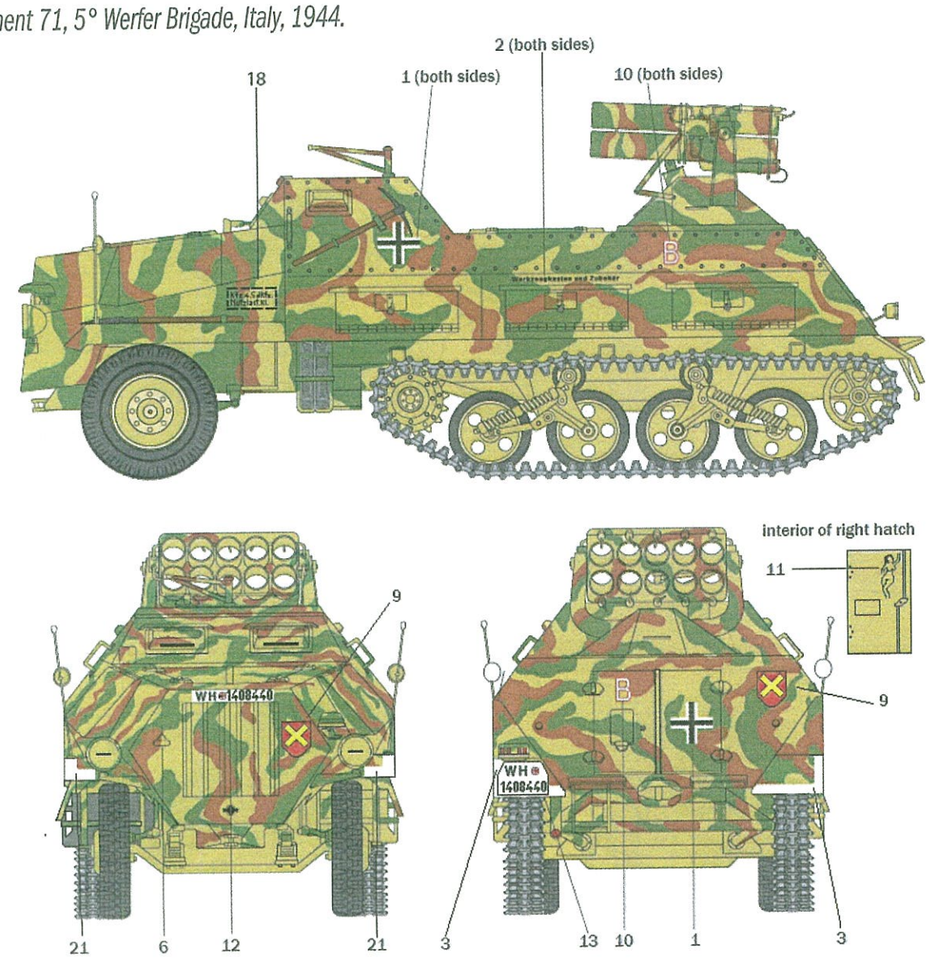

Flat Pz. Dunkelgelb 1943
F.S. 33440
Italeri Acrylicpaint - 4796AP

Flat Pz. Schokobraun RAL 8017
F.S. 30045
Italeri Acrylicpaint - 4797AP

Flat Pz. Olivgrun 1943
F.S. 34128
Italeri Acrylicpaint - 4798AP

Version C - Werfer Regiment 56, 5° Werfer Brigade, Italy, 1944.

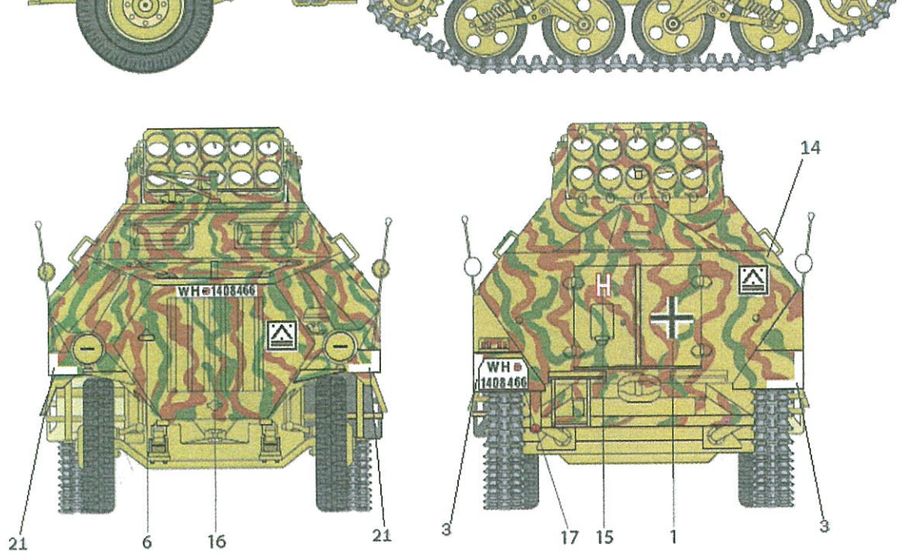

Flat Pz. Dunkelgelb 1943
F.S. 33440
Italeri Acrylicpaint - 4796AP

Flat Pz. Schokobraun RAL 8017
F.S. 30045
Italeri Acrylicpaint - 4797AP

Flat Pz. Olivgrun 1943
F.S. 34128
Italeri Acrylicpaint - 4798AP

ITALERI®

KIT No 6546 Scale 1:35 -15 cm. Panzerwerfer 42 auf Sd.Kfz. 4/1

NAME
NOME
NAME
NOM
NOMBRE
NAAM _____

ADDRESS
INDIRIZZO
ADRESSE
ADRESSE
DIRECCION
ADRES _____

TOWN
CITTA'
STADT
VILLE
CIUDAD
GEMEENTE _____

POSTAL CODE
C.A.P.
POSTALEITZAHL
CODE POSTALE
CODIGO POSTAL
POSTCODE _____

COUNTRY
NAZIONE
LAND
PAYS
PAIS
LAND _____

DATE OF BIRTH
DATA DI NASCITA
GEBURTSDATUM
DATE DE NAISSANCE
NACIDO/A EL
GEBOORTEDATUM _____

E-MAIL _____

DEFECTIVE PARTS
PARTI DIFETTOSE
DEFEKTE TEILE
PIECES DEFECTEUSES
PIEZAS DEFECTUOSAS
DEFECTE ONDERDELEN

PLACE OF PURCHASE
ACQUISTATO PRESSO
ORT DES KAUFES
LIEU D'ACHAT
LUGAR DE COMPRA
PLAATS VAN AANKOOP

☐ Retail Store / Negozio / Einzelhandel / Detaillant / Detallista / Detailhandel
☐ Hyper Market / Grande Magazzino / Andere / Grande Surface / Gran Almacen / Hypermarket

ITALERI S.p.A.
Via Pradazzo, 6/B
40012 - Calderara di Reno (BO) ITALY
fax: 0039 51 726 459
e-mail: italeri@italeri.com
www.italeri.com