Focke-Wulf Fw190F-8/R16 w/BT400

AP112 フォッケウルフFw190F-8/R16 w/BT400

Hasegawa Hobby kits

Marking & Painting

マーキング及び塗装図
Markierungen und Bemalung
Decoration et Peinture
Marchio & Pittura
Decoracion y Pintura
標貼及著色指示

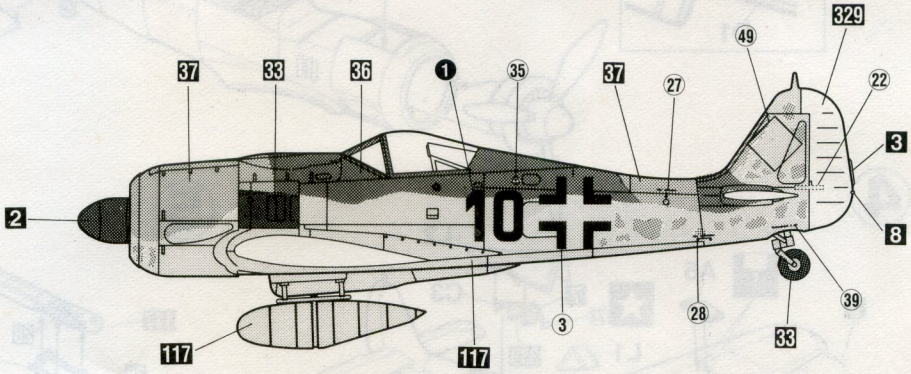

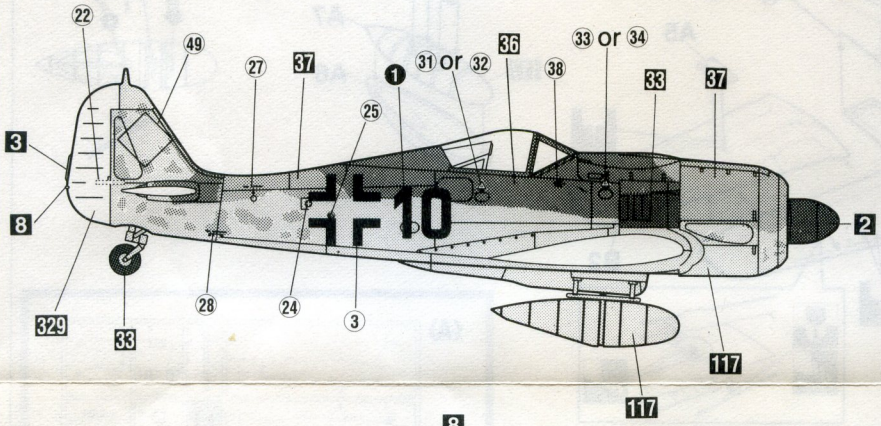

2	H2	ブラック(黒)	BLACK
3	H3	レッド(赤)	RED
7	H7	ブラウン(茶)	BROWN
8	H8	シルバー(銀)	SILVER
18	H65	RLM70ブラックグリーン	RLM70 BLACK GREEN
28	H18	黒鉄色	STEEL
33	H12	つや消しブラック(黒)	FLAT BLACK
36	H68	グレー74	RLM74 DARK GEAY
37	H69	グレー75	RLM75 GRAY
47	H90	クリアーレッド	CLEAR RED
50	H93	クリアーブルー	CLEAR BLUE
60	H70	RLM02グレー	RLM02 GRAY
117		RLM76ライトブルー	RLM76 LIGHT BLUE
329		イエローFS13538	YELLOW
339		エンジングレーFS16081	ENGINE GRAY

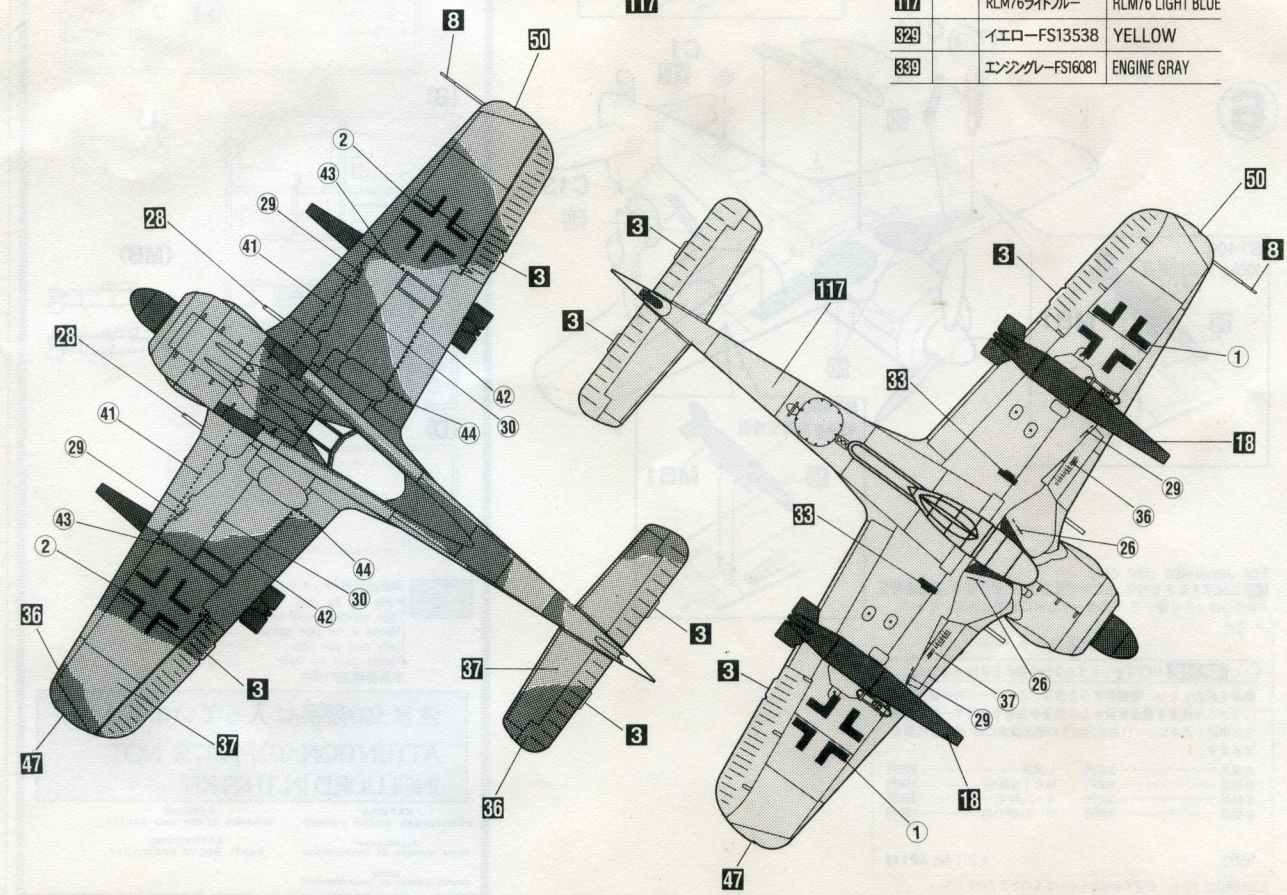

(株)長谷川製作所 静岡県焼津市八楠1193の2 〒425 TEL (054) 628-8241 HASEGAWA SEISAKUSHO CO.,LTD. 1193-2 Yagusu. Yaizu. Shizuoka. 425 Japan.
© PRINTED IN JAPAN. 1995.2(T)

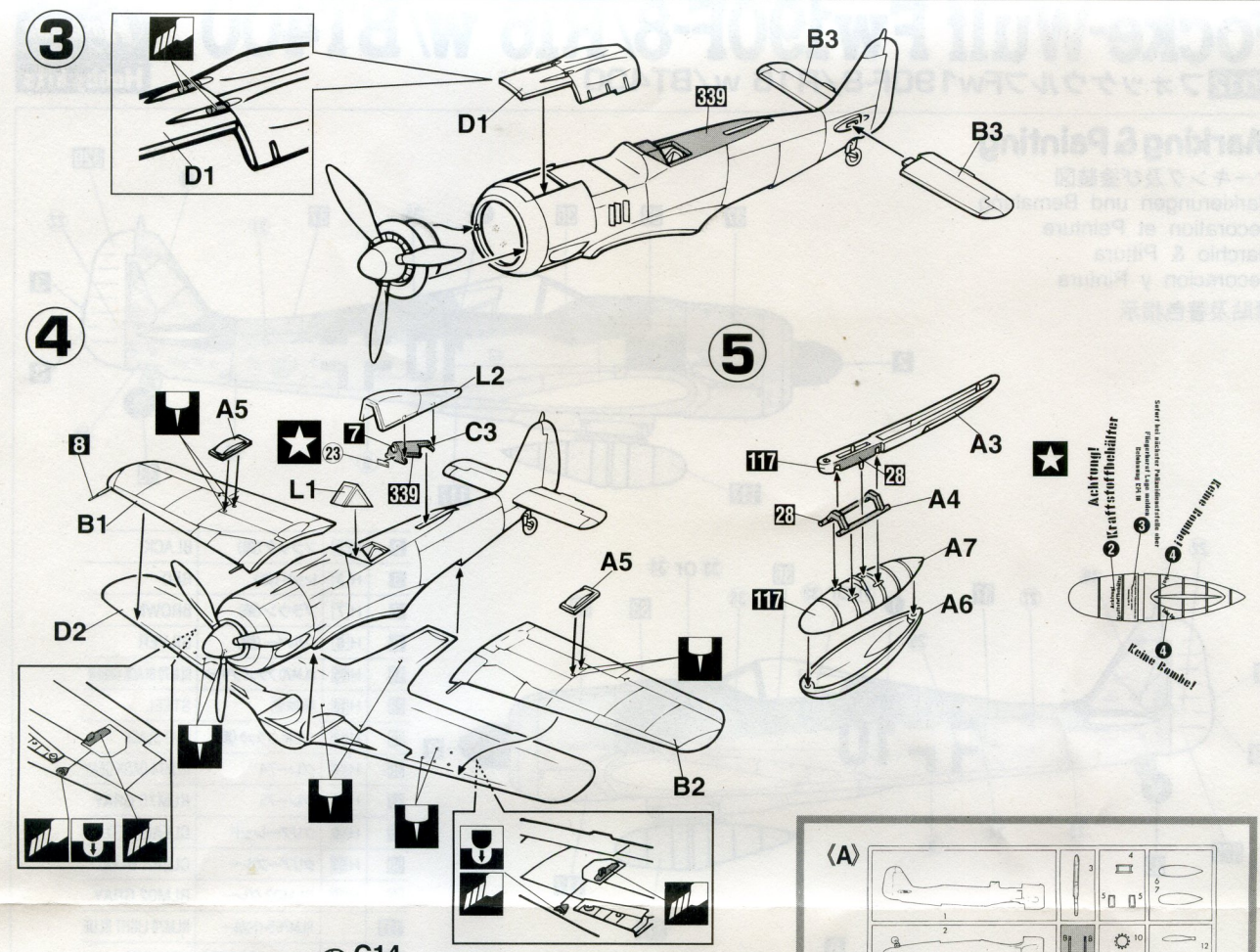

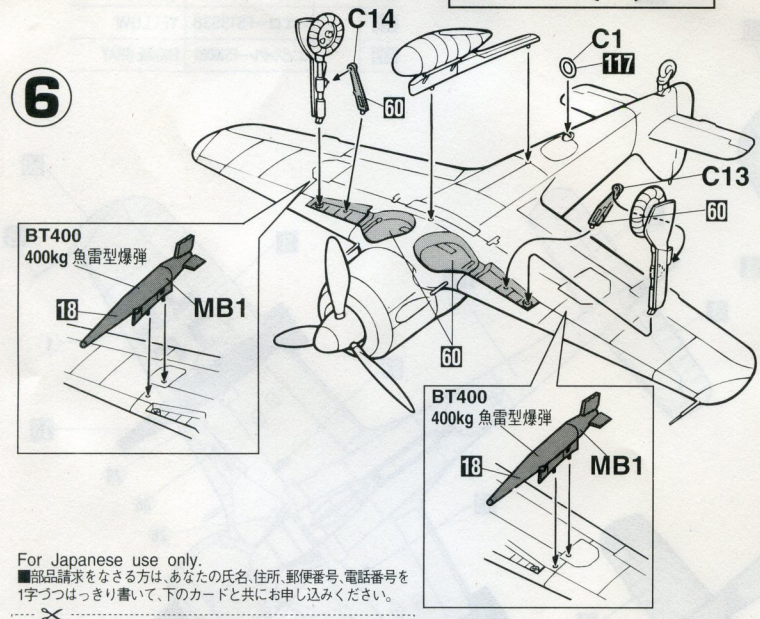

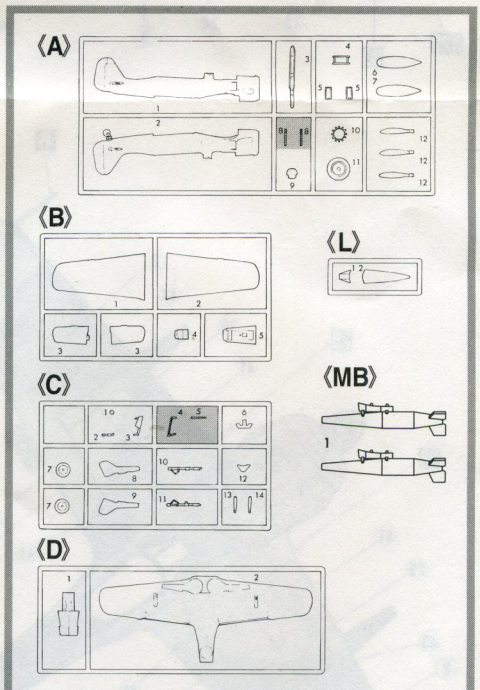

For Japanese use only.
■部品請求をなさる方は、あなたの氏名、住所、郵便番号、電話番号を1字づつはっきり書いて、下のカードと共にお申し込みください。

—— 部品請求カード ——

AP112 1/72フォッケウルフFw190F-8/R16 w/BT400

部品を紛失したり、破損なさった方は、このカードの必要部品を○でかこみ代金を現金書留または郵便小為替で当社サービス係までお申込ください。（1,000円以下の部品請求には、切手で代用もできます。）

A部品	350円	L部品	200円
B部品	300円	MB1(2個分)	550円
C部品	300円	マーク(AP4)	300円
D部品	300円	マーク(AP112)	150円

9502　　ART No. **AP112**

上記の価格は予告なく変更する場合もありますのでご了承ください。

の部品は使用しません。
Parts not for use.
Teile werden nicht verwendet.
Pièces á ne pas utiliser.
Parti non per uso.
Partes para no usar.
不需要使用的部件

注意:《G》部品は入っていません。
ATTENTION:《G》PARTS NOT INCLUDED IN THIS KIT.

"WARNING"
FUNCTIONAL SHARP POINTS

"WARNUNG"
SCHARFE ECKEN UND KANTEN

"Avertissement"
Points essentiels de fonctionnement

"ATTENZIONE"
PARTI MOLTO ACUMINATE

"AVISO"
PUNTOS AGUDOS EN FUNCIONAMIENTO