Do 335 A-12

1/48 scale detail set for Tamiya kit • sada detailů pro model Tamiya 1/48

eduard

48 359

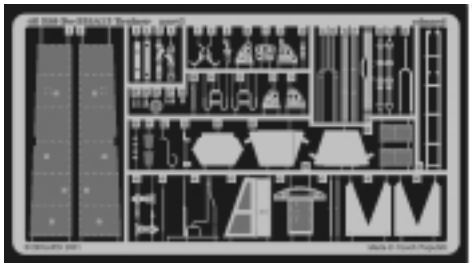

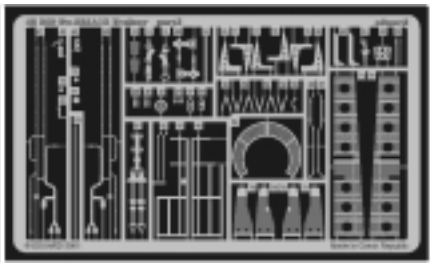

SYMETRICAL ASSEMBLY
SYMETRICKÁ MONTÁ

REMOVE
ODSTRANIT

BEND
OHNOUT

REPLACE
NAHRADIT

GRIND
OBROUSIT

OPTION
VOLBA

ORIGINAL KIT PARTS
PŮVODNÍ DÍLY STAVEBNICE

PHOTO-ETCHED PARTS
LEPTANÉ DÍLY

PARTS TO BE REMOVED
DÍLY K ODSTRANĚNÍ

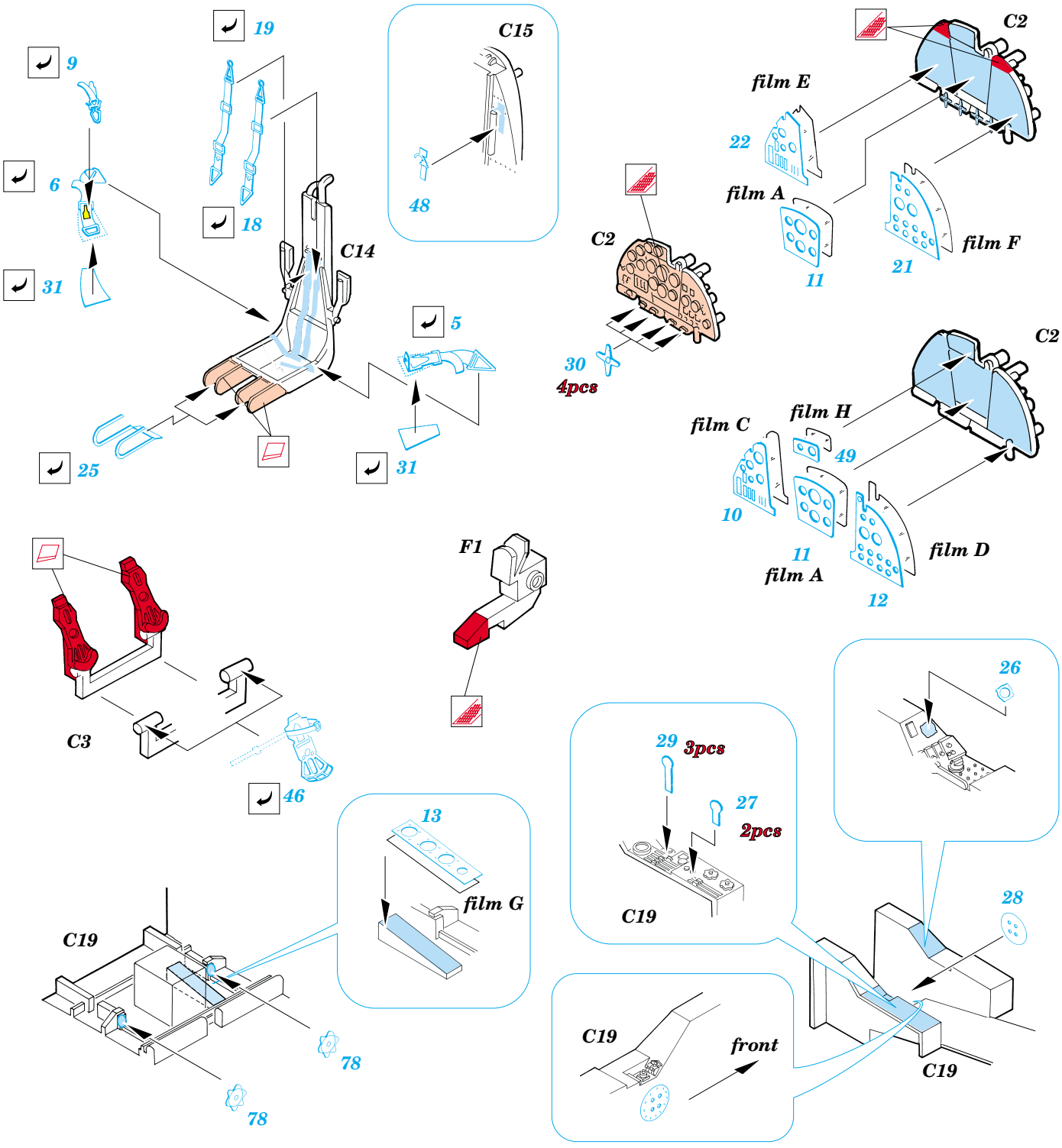

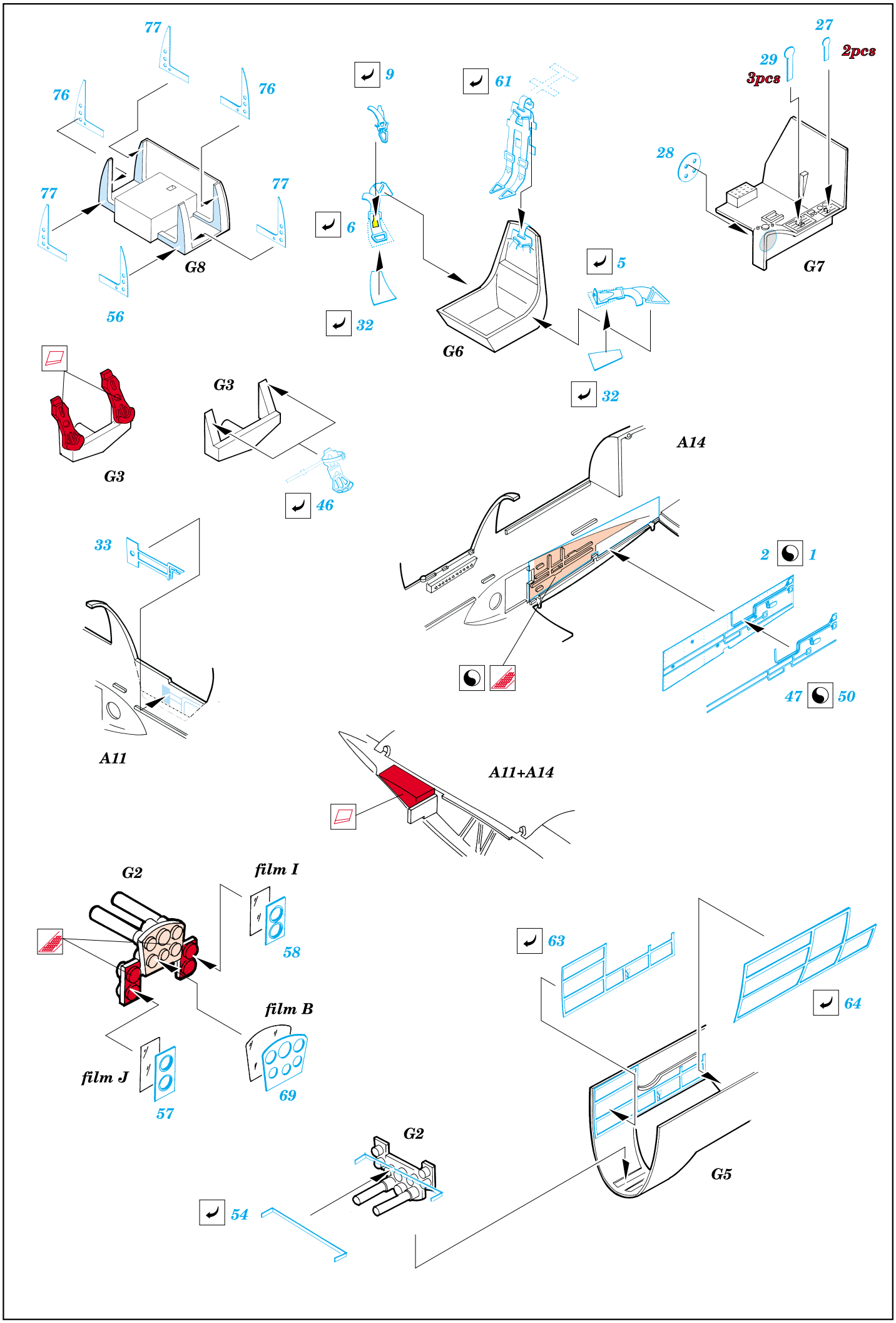
77
76
76
77
77
56
G8
9
61
6
32
G6
5
32
27
2pcs
29
3pcs
28
G7
G3
G3
46
A14
33
2
1
47
50
A11
A11+A14
G2
film I
58
film B
69
film J
57
63
64
G2
54
G5

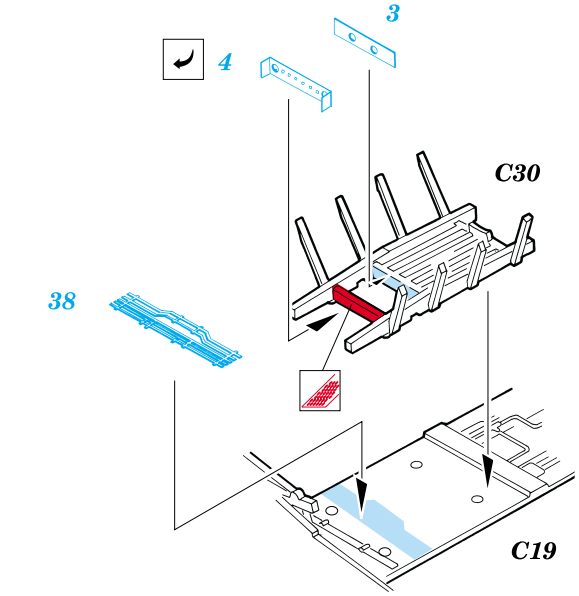
3
4
C30
38
C19

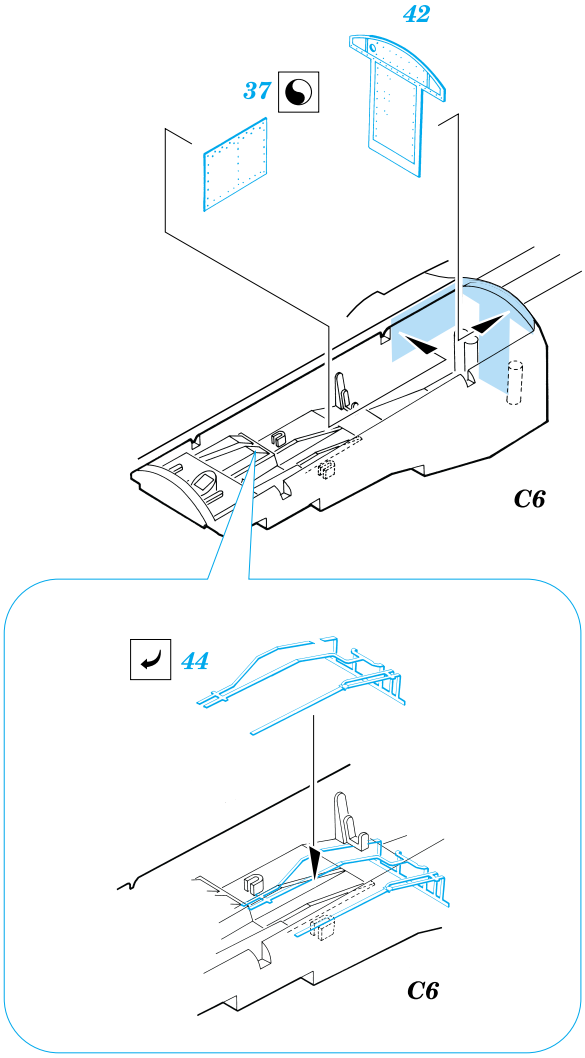
42
37
C6
44
C6

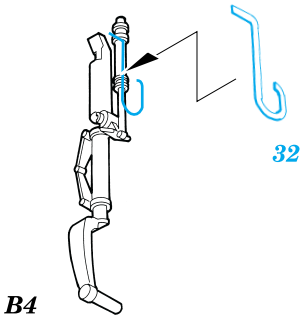
32
B4

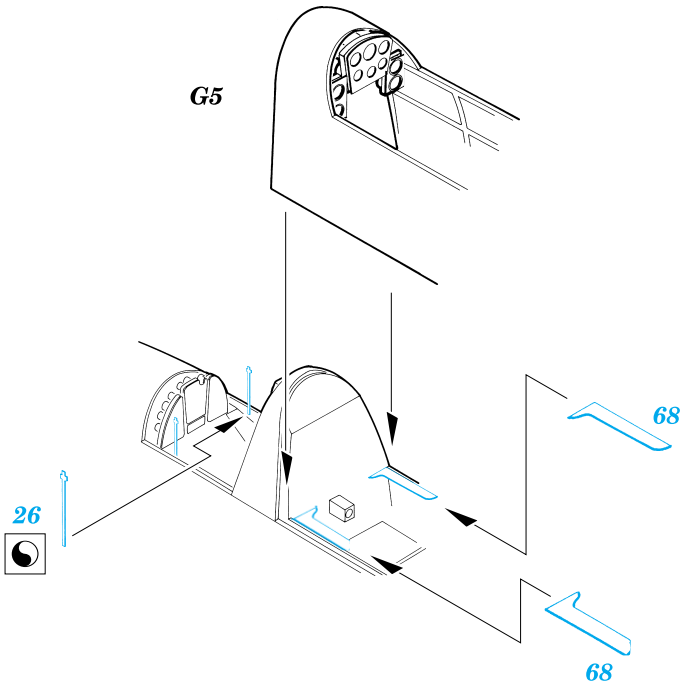
G5
68
26
68

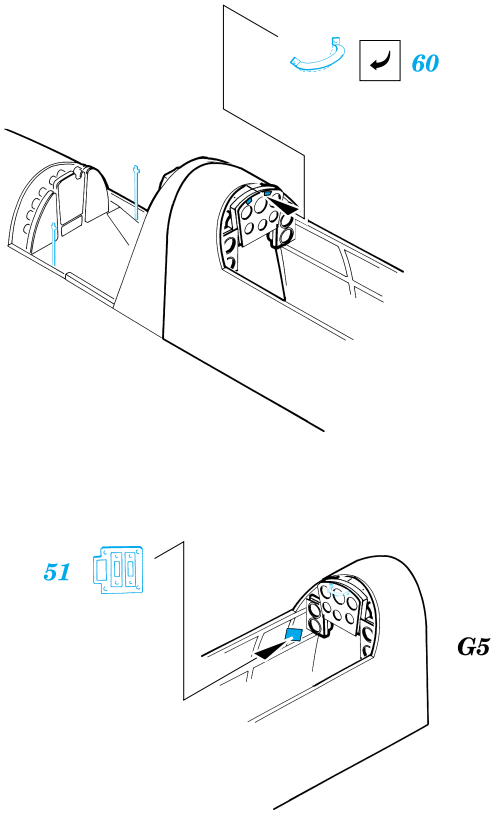
60
51
G5

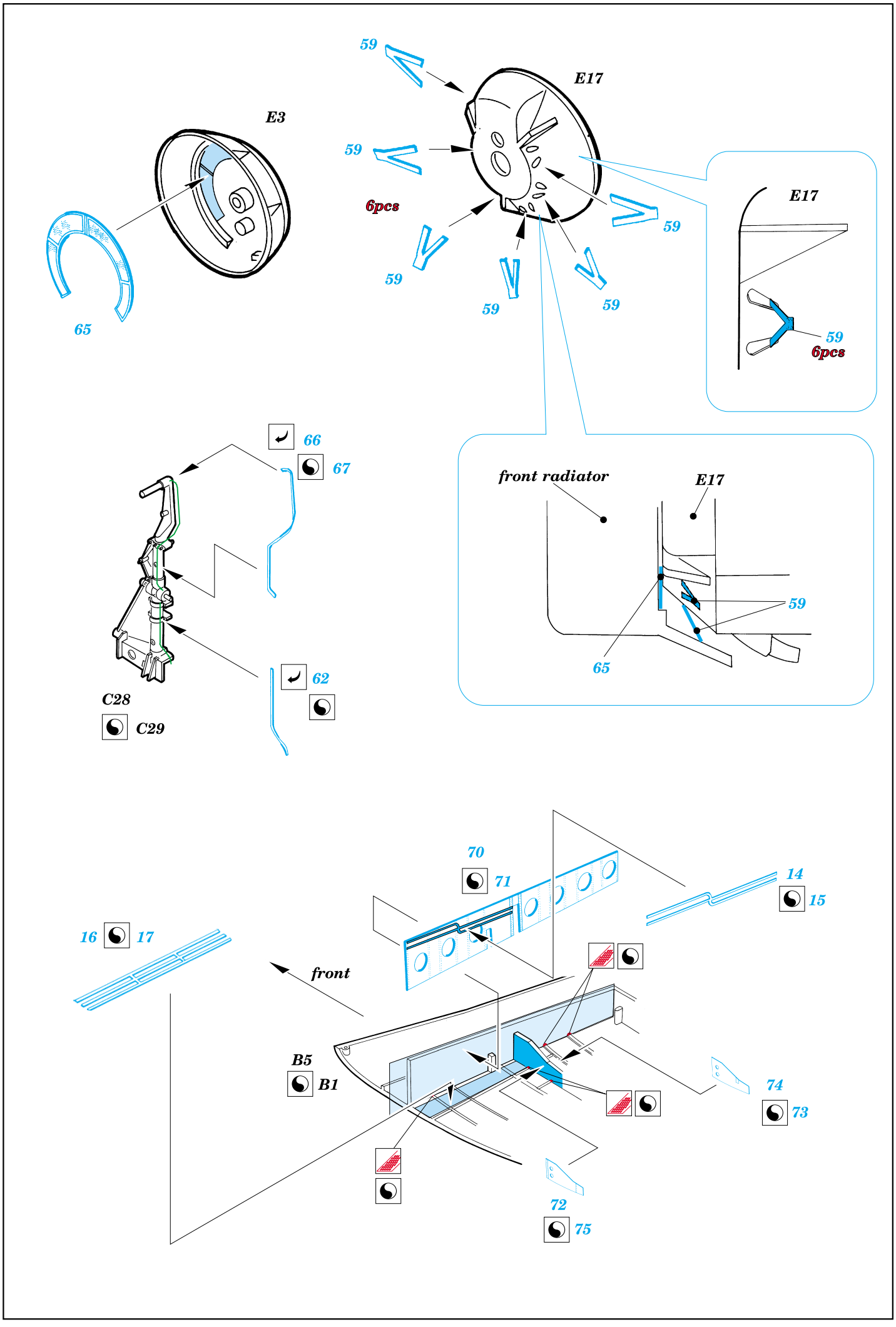
E3
65
59
E17
6pcs
E17
59
6pcs
front radiator
E17
59
65
66
67
62
C28
C29
70
71
14
15
16
17
front
B5
B1
74
73
72
75

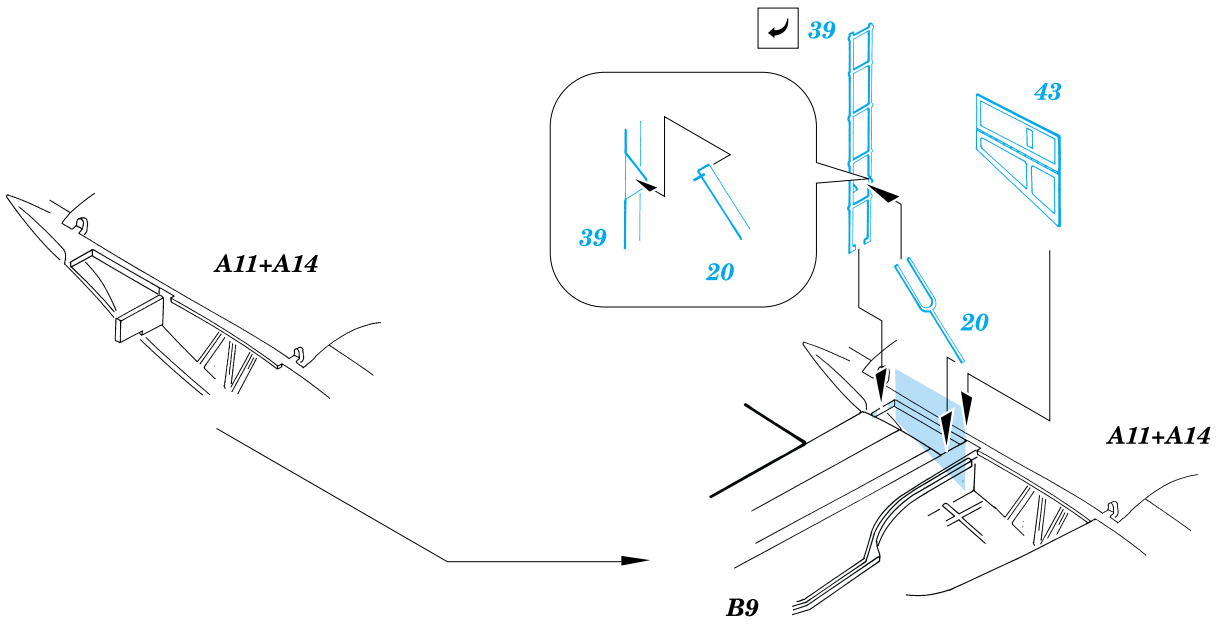
39
43
39
20
20
A11+A14
A11+A14
B9

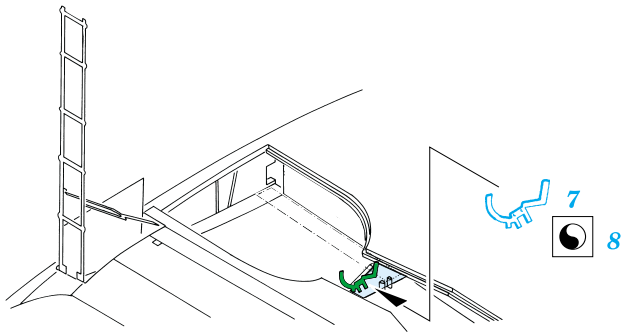
7
8

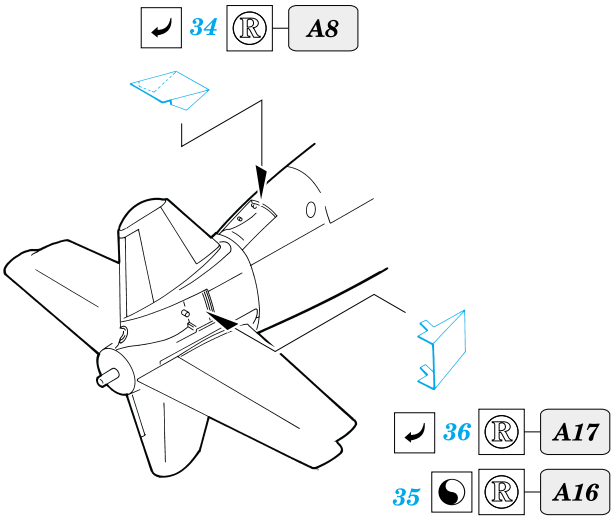
34
A8
36
A17
35
A16

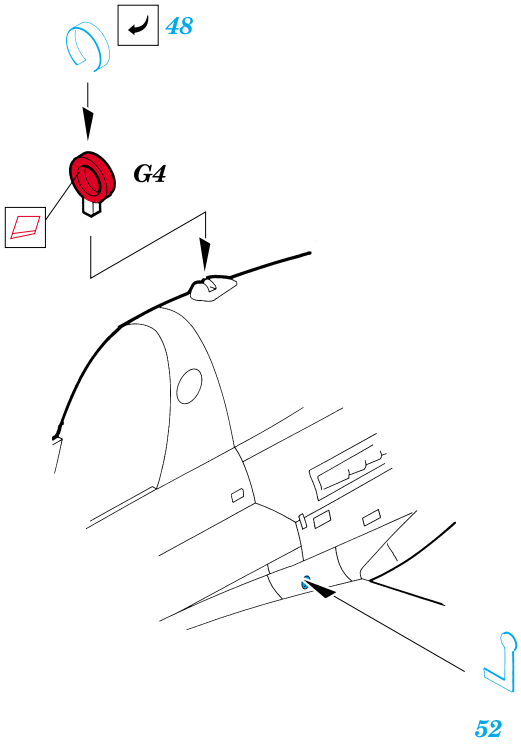
48
G4
52

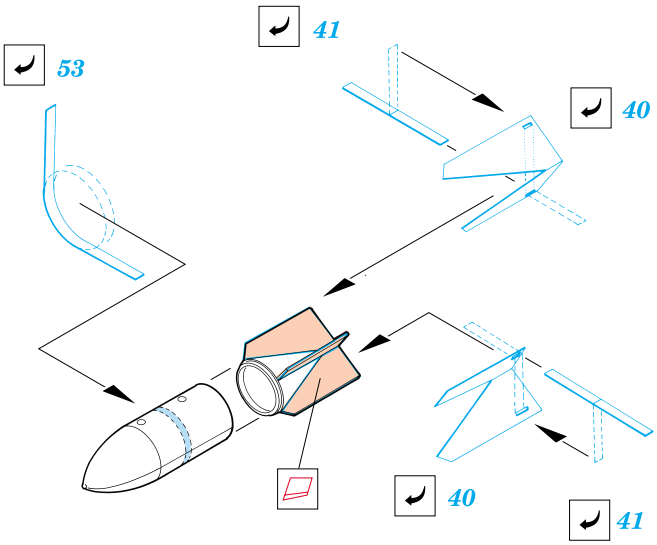
41
53
40
40
41