eduard

48•048

F/A 18 HORNET

1/48 Scale detail set
Recommended kits:
Monogram, Hasegawa

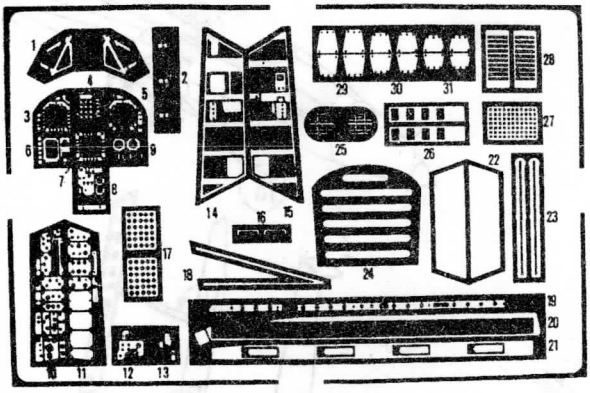

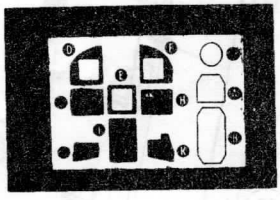

✸ CAUTION ! ✸

Photo-etched parts can only by glued with cyanoacrylate glue. Work in a well ventilated area. Do not inhale vapors since these can by harmful. Wash your hands after using. Find a doctor on an indisposition.

✸ POZOR ! ✸

Kovové díly lze lepit pouze kyanoakrylátovými lepidly. Pracujte v dokonale větrané místnosti, vyvarujte se styku pokožky s lepidlem a inhalování výparů. Při nevolnosti vyhledejte lékaře.

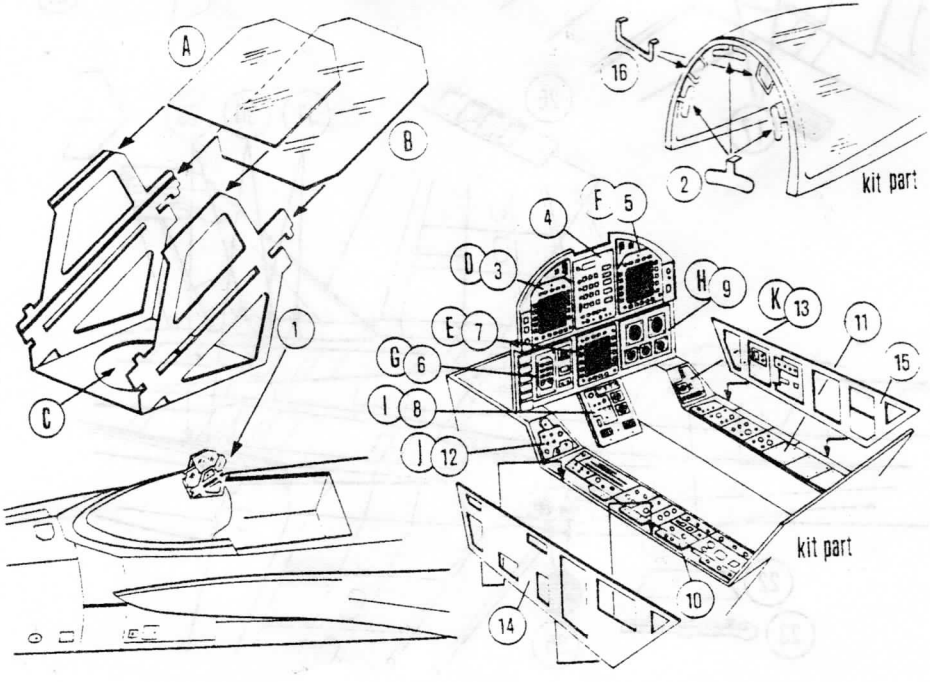

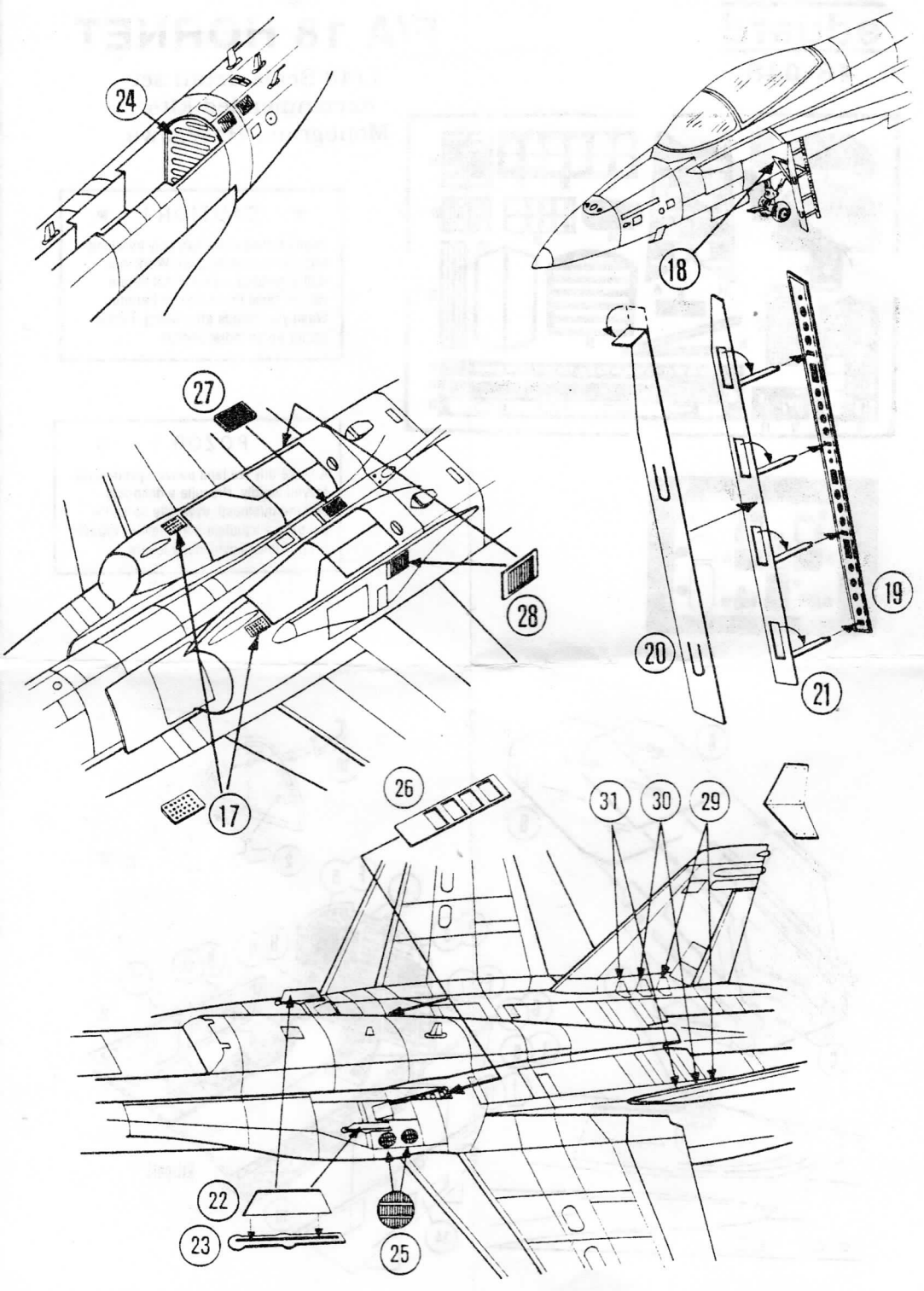

© EDUARD 1992

Made in Czechoslovakia