BMW R75

1/35 scale detail set for Tamiya kit 35 023 • sada detailů pro model 1/35 Tamiya 35 023

eduard

35 572

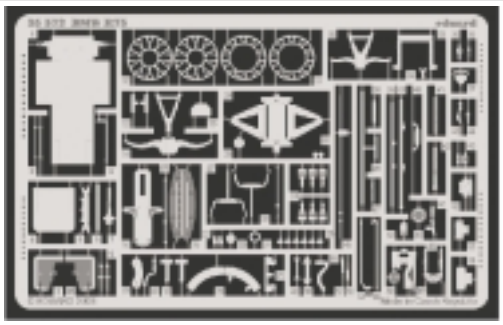

35 572 BMW R75 *Print*

35 572 BMW R75 *Film*

- APPLY EXPRESS MASK AND PAINT BEFORE GLUING / POU ÍT EXPRESS MASK NABARVIT PŘED SLEPENÍM
- SYMETRICAL ASSEMBLY / SYMETRICKÁ MONTÁ
- REMOVE / ODSTRANIT
- BEND / OHNOUT
- GRIND / OBROUSIT
- OPTION / VOLBA
- DRILL HOLE / VRTAT OTVOR
- REPLACE / NAHRADIT

- ORIGINAL KIT PARTS / PŮVODNÍ DÍLY STAVEBNICE
- PHOTO-ETCHED PARTS / LEPTANÉ DÍLY
- PARTS TO BE REMOVED / DÍLY K ODSTRANĚNÍ
- FILL / TMELIT

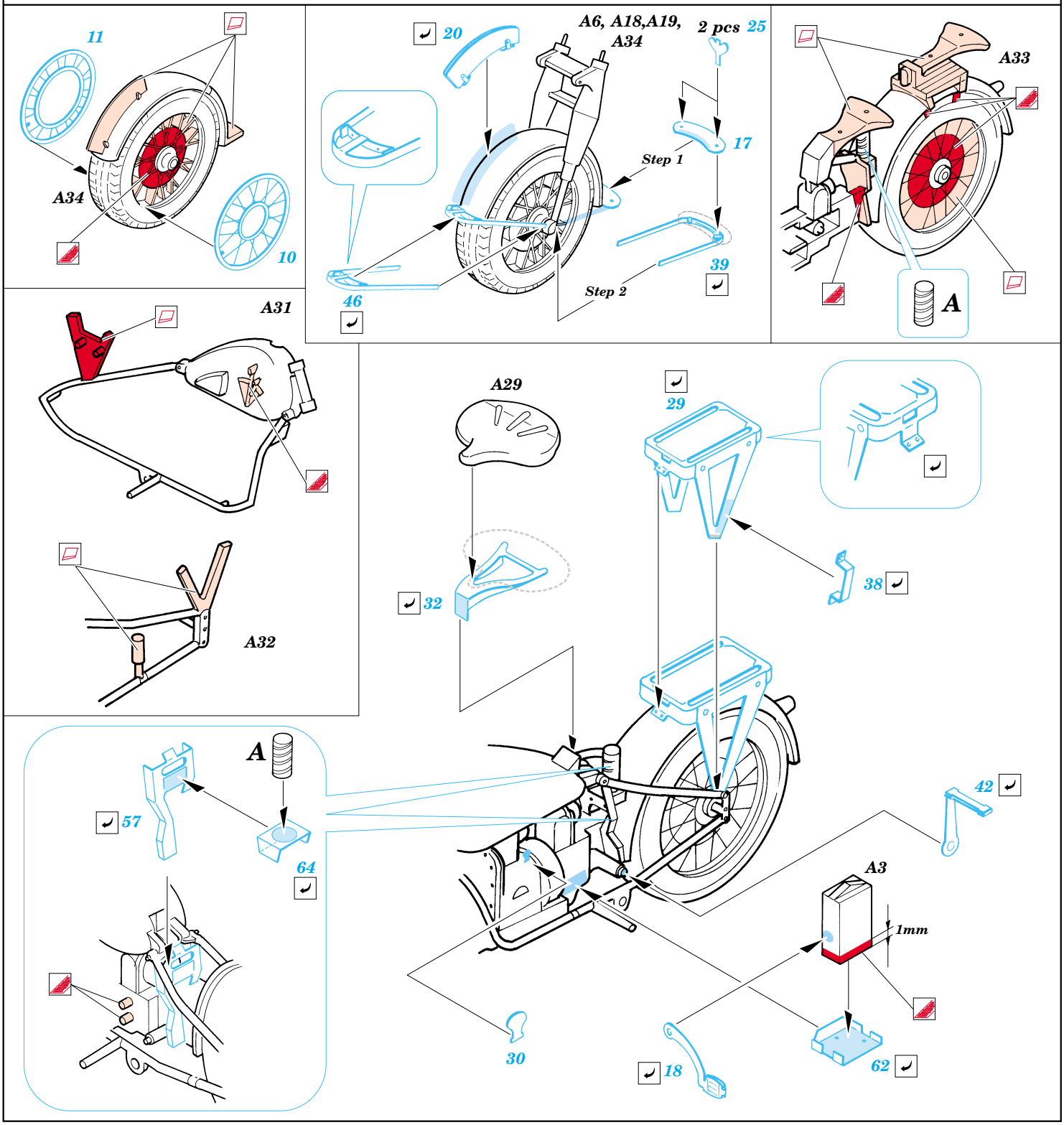

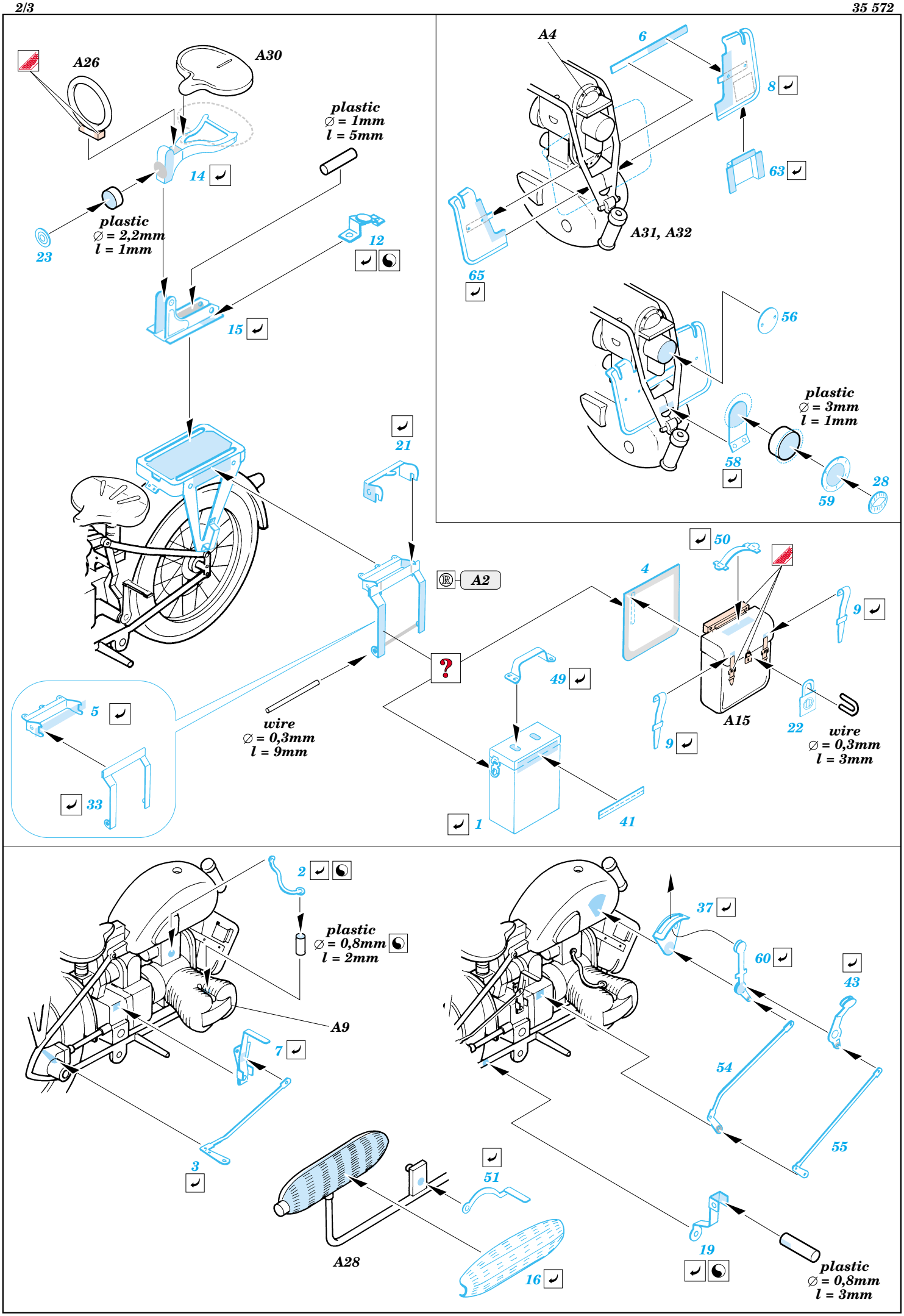
A26
A30
plastic
∅ = 1mm
l = 5mm
14
plastic
∅ = 2,2mm
l = 1mm
23
12
15
21
A2
5
33
wire
∅ = 0,3mm
l = 9mm
A4
6
8
63
65
A31, A32
56
plastic
∅ = 3mm
l = 1mm
58
59
28
50
4
9
49
A15
22
9
wire
∅ = 0,3mm
l = 3mm
1
41
2
plastic
∅ = 0,8mm
l = 2mm
A9
7
3
37
60
43
54
55
51
A28
16
19
plastic
∅ = 0,8mm
l = 3mm

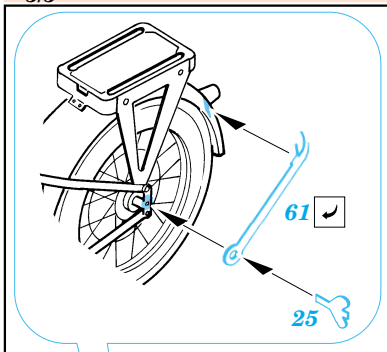

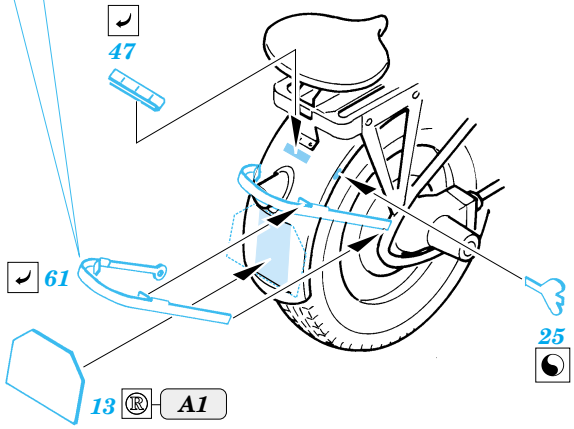

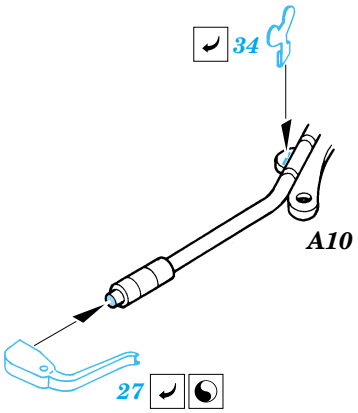

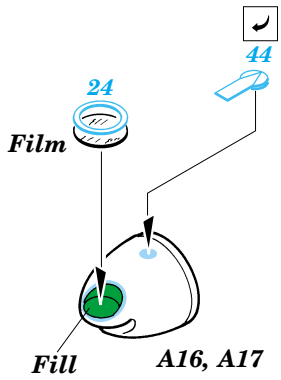

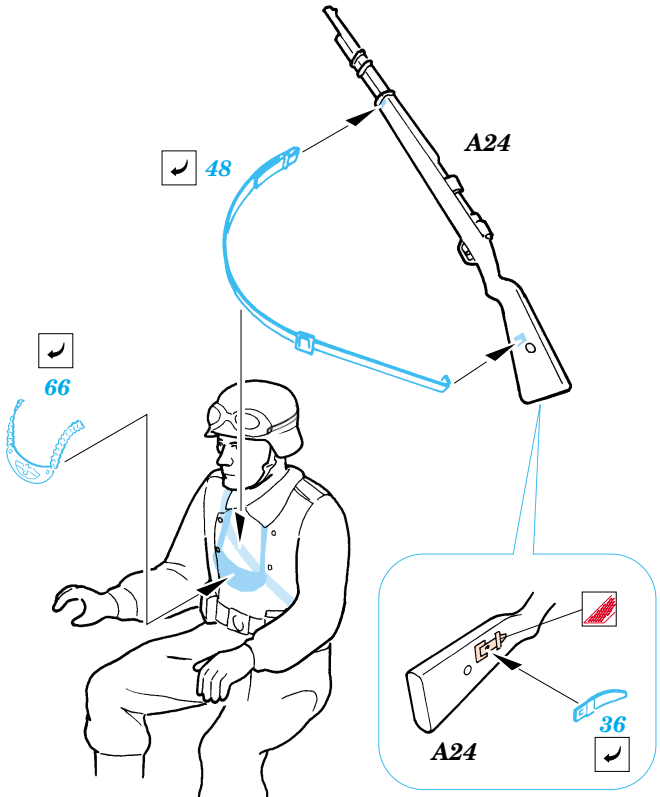

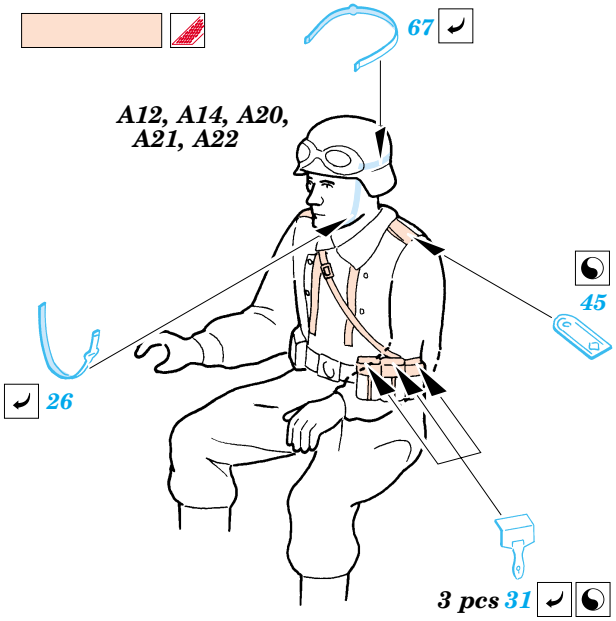

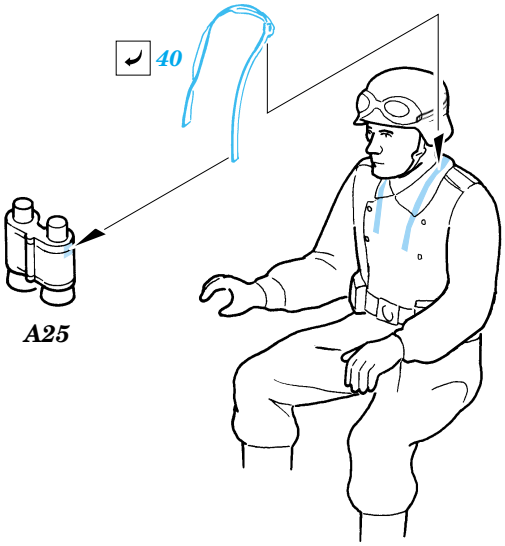

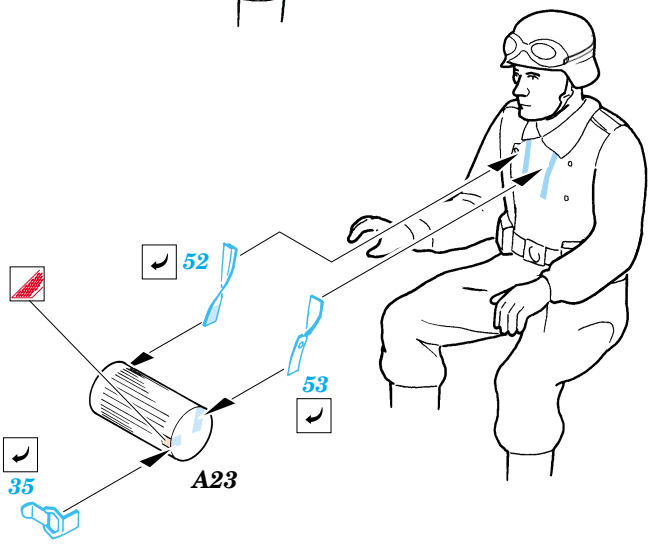

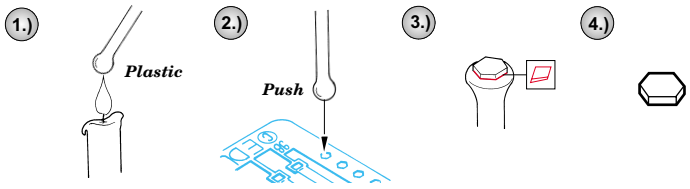

References :
WWP Spec. Museum Line No.21 - BMW R 75