1/48 SCALE AIRCRAFT SERIES NO.63 ★WINGSPAN 207mm. FUSELAGE LENGTH 185mm.

MESSERSCHMITT Bf109E-4/7 TROP

★READY TO ASSEMBLE PRECISION MODEL KIT★MODELING SKILLS HELPFUL IF UNDER 10 YEARS OF AGE★CEMENT AND PAINT NOT INCLUDED★KIT CONTAINS PARTS FOR ONE MODEL

During the first half of the Second World War, the Messerschmitt Bf109 E was the main fighter of the German Airforce. The E-4 housed a 1,100hp Daimler Benz DB 601Aa engine and was armed with two 7.92mm machine guns on the nose, as well as a 20mm cannon on each wing. For some aircraft, bullet-proof glass was used to reinforce the front of the canopy. In addition, a 20mm cannon, which ran through a tube in the propellor was supposed to be installed but was unsuccessful. Displaying superb acceleration and diving ability, the E-type planes overpowered the RAF's Hawk Hurricane and equaled the Spitfire fighters in the Battle of Britain. However, with a flight range of only 560km, the E-4 planes were limited to just fifteen minutes of combat over British skies. Thus, the bombers were not given sufficient support and sustained heavy damage. As a result, the Luftwaffe's strategy to bomb England into surrender ended in failure. To deal with this drawback, the E-4 planes were equipped with an additional 300L fuel tank. These improved fighters, called E-7, were first deployed at the end of 1940. After the Battle of Britain, the E-4/7 planes were sent to the front lines of Northern Africa. As the Bf109 F-type fighter's production was advanced, the E-4/7 was retired from the front lines. However, some veteran pilots continued to use the E-4/7 mainly for ground support duty until the summer of 1942.

In der ersten Hälfte des Zweiten Weltkriegs war die Messerschmitt BF109 E das Haupt-Jagdflugzeug der Deutschen Luftwaffe. Die E-4 besaß einen 1100 PS Daimler Benz DB 601Aa Motor und war mit zwei 7.92mm Maschinengewehren auf dem Bug wie auch je einer 20mm Kanone in jeder Tragfläche ausgerüstet. Für einige Flugzeuge wurde in kugelsicheres Glas eingebaut, um die Kanzel an der Vorderseite zu verstärken. Zusätzlich waren die ersten Flugzeuge vom Typ Bf109-E mit einer 20mm Kanone ausgerüstet, deren Lauf durch die Propellermitte verlief. Indem sie hervorragende Steigleistung und Sturzflugeigenschaften aufwiesen, waren die Flugzeuge der E-Reihe den beiden RAF Jägern Hawker Hurricane und Spitfire in der Luftschlacht um England überlegen. Allerdings begrenzte die Kampfreichweite von nur 560km die Kampfeinsätze der Flugzeugreihe E über dem Britischen Himmel auf fünfzehn Minuten. Dadurch erhielten die Bomber nicht die nötige Unterstützung und erlitten schwere Verluste. Das Ergebnis war, daß das strategische Ziel der Luftwaffe, England bis zur Kapitulation zu bombardieren, in einem Fehlschlag endete. Zur Behebung dieses Nachteils wurden die E-4 Flugzeuge mit einem 300l Zusatz-Kraftstofftank ausgerüstet. Diese verbesserten Jagdflugzeuge wurden unter der Bezeichnung E-7 Ende 1940 erstmals ausgeliefert. Nach der Luftschlacht um England wurden die E-4/7 an die Frontlinien von Nordafrika geschickt. Nachdem inzwischen die Fertigung des Jagdflugzeugs auf den fortschrittlicheren Typ F umgestellt worden war, zog man die E-4/7 von den Frontabschnitten zurück. Einige Pilotenveteranen setzten jedoch weiterhin die E4/7 bis zum Sommer 1942 für Zwecke der Bodenunterstützung ein.

Durant la première moitié de la 2ème Guerre Mondiale, le Messerschmitt Bf109E était le chasseur principal de la Luftwaffe. La version E-4 était propulsée par un moteur Daimler Benz DB601A développant 1.100 chevaux et armée de deux mitrailleuses de capot de 7,62mm et d'un canon de 20mm dans chaque aile. Sur certains appareils, une épaisse plaque de blindage en verre renforçait le pare-brse. Les premiers appareils étaient également équipés d'un canon axial de 20mm tirant au travers du moyeu de l'hélice. Disposant d'une accélération phénomènale et d'une grande vitesse en piqué, les Bf109-E étaient supérieurs aux Hawker Hurricane et Supermarine Spitfire de la RAF durant la Bataille d'Angleterre. Cependant, avec une autonomie réduite à 560km/h, les Bf109-E ne pouvaient combattre qu'une quizaine de minutes au dessus du sud de l'Angleterre. En conséquence, les bombardiers allemands volaient souvent sans escorte et subirent de lourdes pertes. La statégie allemande consistant à écraser l'Angleterre sous les bombes pour la forcer à capituler ne put donc aboutir. Pour allonger le faible rayon d'action du Bf109-E, les E-4 furent équipés d'un réservoir supplémentaire ventral de 300 litres. Cette nouvelle version désignée E-7 fut déployée pour la première fois fin 1940. Après la Bataille d'Angleterre, les E-4/7 furent envoyés en Afrique du Nord. Avec l'arrivée du type F, ils furent rapidement retirés des groupes de chasse. Cependant, quelques unités d'appui au sol continuèrent d'utiliser le E-4/7 jusqu'à l'été 1942.

第二次大戦前半のドイツ空軍の主力戦闘機、メッサーシュミットBf109E型。その中でも、初の量産型であるE-1やE-3に続いて1940年5月から生産が開始され、E型の代表的なタイプとなったのがE-4です。E-4はエンジンや武装などE-3の基本性能を引き継ぐ一方で、生産性を高めるためにキャノピーを平面構成の角型断面タイプに変更、主翼の20㎜機関砲も発射速度を向上したタイプに換装されました。なお、当初Bf109Eにはプロペラ軸内を通して発射される20㎜機関砲が搭載される予定で、スピナーも先端に砲口の開いたタイプが装備されていました。しかし発砲時の振動などトラブルが多く搭載が見送られたため、E-4の後期以降にはスピナーの砲口を整形キャップで塞いだ機体もありました。E-4はE-3とともに1940年夏に始まった英国上空の戦い、バトル・オブ・ブリテンにおいて爆撃隊の援護に連日出撃、イギリス空軍のホーカー・ハリケーン戦闘機を圧倒、強敵のスピットファイア戦闘機とも互角以上の戦いを繰り広げました。しかし、560km余りという短い航続性能のため、英国上空で戦闘できる時間はわずか15分程度でした。このため充分な援護を受けられない爆撃隊は大損害を受け、イギリスを爆撃で屈服させるというドイツ空軍の作戦は失敗に終わったのです。この航続距離の不足という欠点を改善するため、E-4に容量300ℓの燃料増加タンクを装着できるようにしたのが、1940年末に実戦配備されたE-7です。E-4/7はバルカンや地中海方面で作戦を続け、北アフリカ戦線においても、砂塵からエンジンを守るため、空気取り入れ口にサンドフィルターを取り付けたTROP型が奮戦しました。また1941年6月のソビエト進攻作戦開始時には、すでに新型のBf109Fが戦闘機部隊の主力となっていましたが、いくつかの飛行中隊はなおE-4/7を装備して旧式のソ連空軍機を圧倒、一部のベテランパイロットは1942年の夏頃まで主に地上支援用にE-4/7を使用し続けました。

●このキットは組み立てモデルです。作る前に必ず説明書を最後までお読み下さい。また小学生などの低年齢の方が組み立てる時は、保護者の方もお読み下さい。
●接着剤や塗料は、必ずプラスチックモデル用をお使い下さい。(別売)

●Read carefully and fully understand the instructions before commencing assembly. A supervising adult should also read the instructions if a child assembles the model.
●Remove plating from areas to be cemented.

●Bevor Sie mit dem Zusammenbau beginnen, sollten Sie alle Anweisungen gelesen und verstanden haben. Falls ein Kind das Modell zusammenbaut, sollte ein beaufsichtigender Erwachsener die Bauanleitung ebenfalls gelesen haben.
●An den Klebestellen muß die Chromschicht abgeschabt werden.

●Bien lire et assimiler les instructions avant de commencer l'assemblage. La construction du modèle par un enfant doit s'effectuer sous la surveillance d'un adulte.
●Enlever le revêtement chromé des parties à encoller.

●用意する工具 / Tools recommended
Benötigtes Werkzeug / Outillage nécessaire

接着剤(プラスチック用)
Cement
Kleber
Colle

ニッパー
Side cutters
Seitenschneider
Pince coupante

ナイフ
Modeling knife
Modelliermesser
Couteau de modéliste

ピンセット
Tweezers
Pinzette
Précelles

ピンバイス(ドリル刃1mm)
Pin vise (1mm drill bits) / Schraubstock (1mm Spiralbohrer) / Outil à percer (forets de 1mm de diamètre)

●塗装指示のマークです。タミヤカラーのカラーナンバーで指示しました。
This mark denotes numbers for Tamiya Paint colors.

AS-3	●グレイグリーン / Gray Green / Graugrün / Gris Vert
AS-4	●グレイバイオレット / Gray Violet / Grauviolett / Gris Violet
AS-5	●ライトブルー / Light Blue / Hellblau / Bleu Clair
X-1	●ブラック / Black / Schwarz / Noir
X-2	●ホワイト / White / Weiß / Blanc
X-4	●ブルー / Blue / Blau / Bleu
X-6	●オレンジ / Orange / Orange / Orange
X-7	●レッド / Red / Rot / Rouge
X-10	●ガンメタル / Gun metal / Metall-Grau / Gris acier
X-11	●クロームシルバー /Chrome silver/Chrom-Silber/Aluminium chromé
X-18	●セミグロスブラック/Semi gloss black/Seidenglanz schwarz/Noir satiné
XF-1	●フラットブラック / Flat black / Matt Schwarz / Noir mat
XF-2	●フラットホワイト / Flat white / Matt Weiß / Blanc mat
XF-3	●フラットイエロー / Flat yellow / Matt Gelb / Jaune mat
XF-7	●フラットレッド / Flat red / Matt Rot / Rouge mat
XF-15	●フラットフレッシュ /Flat flesh/Fleischfarben/matt/Chair mate
XF-16	●フラットアルミ /Flat aluminum/Matt Aluminium/Aluminium mat
XF-22	●RLMグレイ / RLM grey / RLM-Grau / Gris R.L.M.
XF-23	●ライトブルー / Light blue / Hellblau / Bleu clair
XF-49	●カーキ / Khaki / Khaki / Kaki
XF-55	●デッキタン / Deck tan / Deck-Braun / Havane
XF-57	●バフ / Buff / Lederfarben / Chamois
XF-58	●オリーブグリーン / Olive green / Olivgrün / Vert olive foncé
XF-59	●デザートイエロー / Desert yellow / Sandgelb / Jaune désert
XF-62	●オリーブドラブ / Olive drab / Braun-Oliv / Vert olive
XF-63	●ジャーマングレイ /German grey/Deutsches Grau/Gris Panzer
XF-64	●レッドブラウン / Red brown / Rotbraun / Rouge brun

⚠注 意

●工具の使用には十分注意して下さい。特にナイフ、ニッパーなどの刃物によるケガや事故に注意して下さい。
●接着剤や塗料は使用する前にそれぞれの注意書きをよく読み、指示に従って正しく使用し、使用する時は換気に十分注意して下さい。
●小さなお子様のいる所での工作はやめて下さい。小さな部品の飲み込みや、ビニール袋をかぶっての窒息などの危険な状況が考えられます。

⚠CAUTION

●When assembling this kit, tools including knives are used. Extra care should be taken to avoid personal injury.
●Read and follow the instructions supplied with paints and/or cement, if used (not included in kit). Use plastic cement and paints only.
●Keep out of reach of small children. Children must not be allowed to suck any part, or pull vinyl bag over the head.

⚠VORSICHT!

●Beim Zusammenbau dieses Bausatzes werden Werkzeuge einschließlich Messer verwendet. Zur Vermeidung von Verletzungen ist besondere Vorsicht angebracht.
●Wenn Sie Farben und/oder Kleber verwenden (nicht im Bausatz enthalten), beachten und befolgen Sie die dort beiliegenden Anweisungen. Nur Klebstoff und Farben für Plastik verwenden.
●Bausatz von kleinen Kindern fernhalten. Verhüten Sie, daß Kinder irgendwelche Bauteile in den Mund nehmen oder Plastiktüten über den Kopf ziehen.

⚠PRECAUTION

●L'assemblage de ce kit requiert de l'outillage, en particulier des couteaux de modélisme. Manier les outils avec précaution pour éviter toute blessure.
●Lire et suivre les instructions d'utilisation des peintures et ou de la colle, si utilisés (non inclus dans le kit). Utiliser uniquement une colle et des peintures spéciales pour le polystyrène.
●Garder hors de portée des enfants en bas âge. Ne pas laisser les enfants mettre en bouche ou sucer les pièces, ou passer un sachet vinyl sur la tête.

●このキットは3種類の機体を作ることができます。組み立てる前に右のA、B、Cの中から1つを選び、説明図中で指示された箇所で、部品の穴あけや、部品のとりつけを行って下さい。

●There are 3 types. Select one type from A, B and C prior to assembly. Opening hole and attaching parts are called out in the instruction.

●Es sind 3 Varianten möglich. Entscheiden Sie sich vor dem Zusammenbau für A, B oder C. In der Bauanleitung ist beschrieben, wo jeweils Löcher zu bohren oder Teile anzubringen sind.

●Il est possible de représenter trois versions A, B ou C. Choisir avant de commencer l'assemblage. Le percage de trous et l'installation de certaines pièces diffèrent.

A
第26戦闘航空団所属機
JG 26

B
第27戦闘航空団所属機
JG 27

C
第2戦闘航空団所属機
JG 2

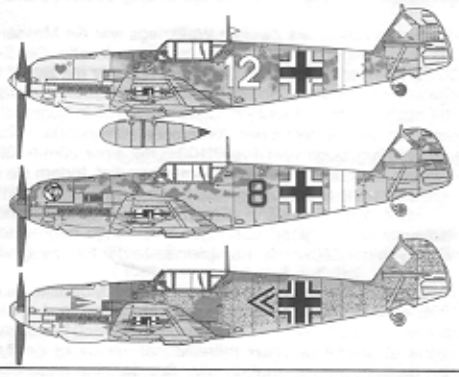

1 コクピットのくみたて
Cockpit assembly
Kockpit-Zusammenbau
Assemblage du cockpit

★パイロットの塗装はP8、9、10を参考にして下さい。
★Refer to page 8, 9 and 10 for painting figure.
★Für Bemalung der Figur siehe S.8, 9 und 10.
★Se référer à la page 8, 9 et 10 pour décoration de la figurine.

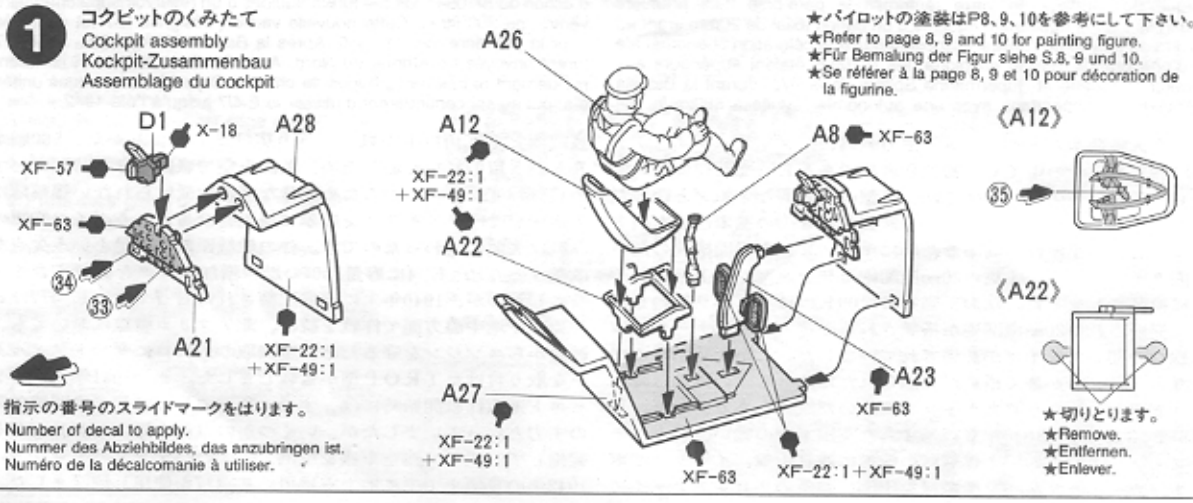

指示の番号のスライドマークをはります。
Number of decal to apply.
Nummer des Abziehbildes, das anzubringen ist.
Numéro de la décalcomanie à utiliser.

★切りとります。
★Remove.
★Entfernen.
★Enlever.

2 機体のくみたて
Fuselage assembly
Rumpf-Zusammenbau
Assemblage du fuselage

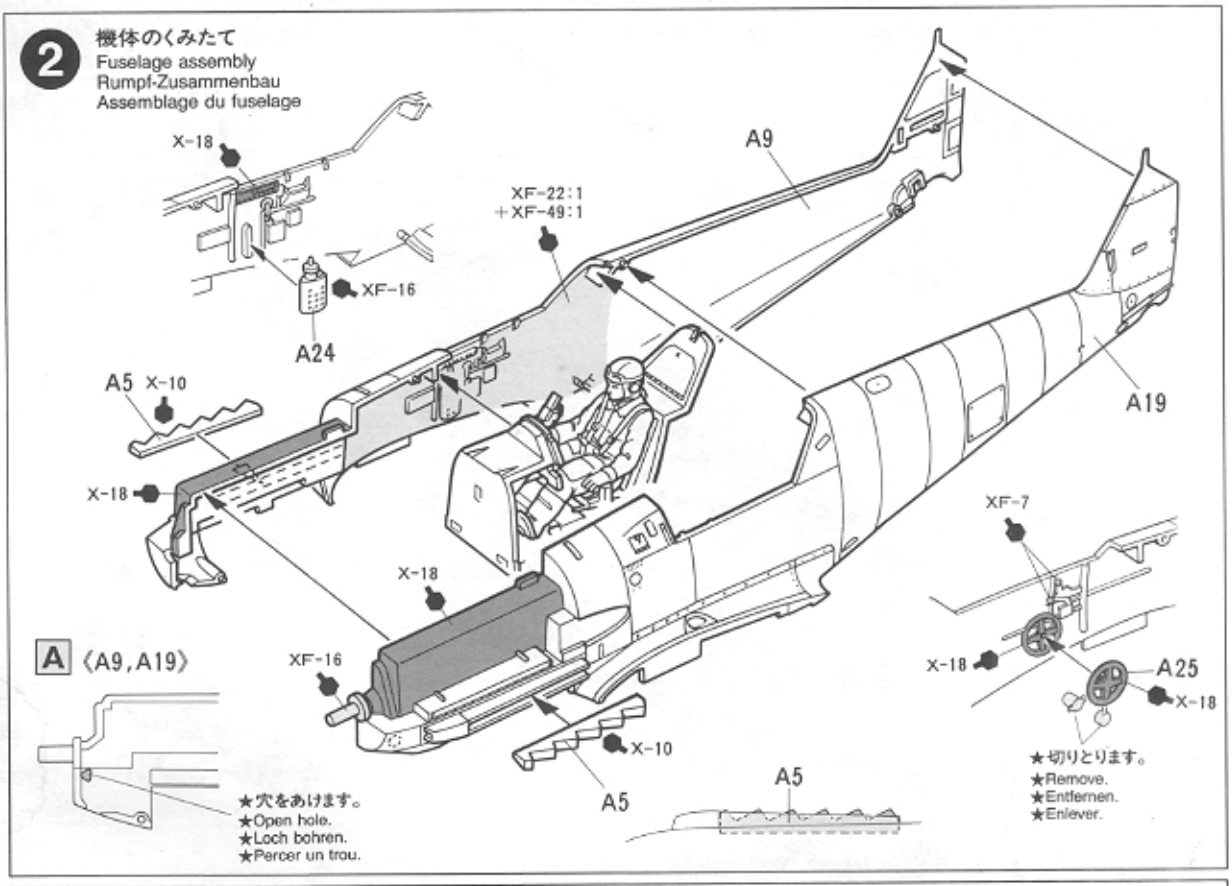

3 主翼のくみたて
Wing assembly
Flügel-Zusammenbau
Assemblage de l'aile

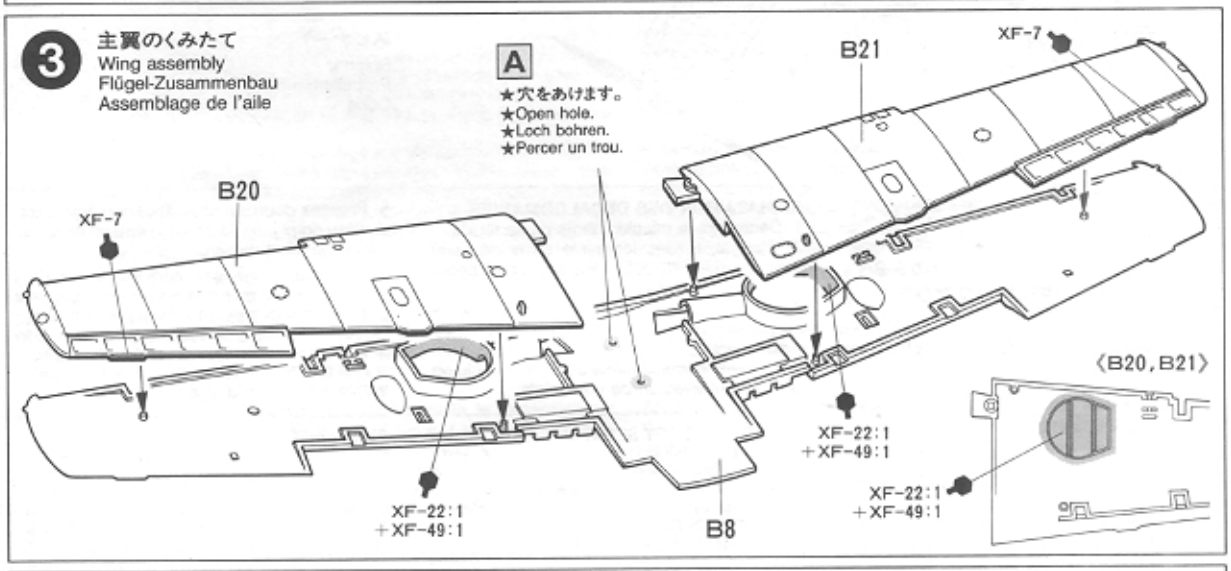

4 〈フラップ〉
Flap
Klappen
Volets

〈アンダーカウリング〉
Undercowl
Bodenwanne
Capotage inférieur

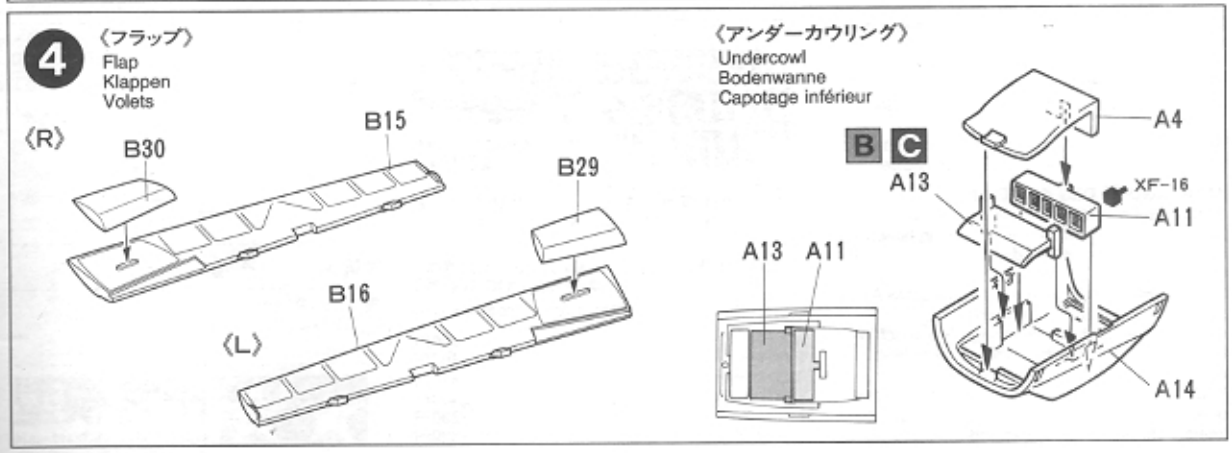

5 主翼のとりつけ
Attaching wing
Anbringung des Flügels
Fixation de l'aile

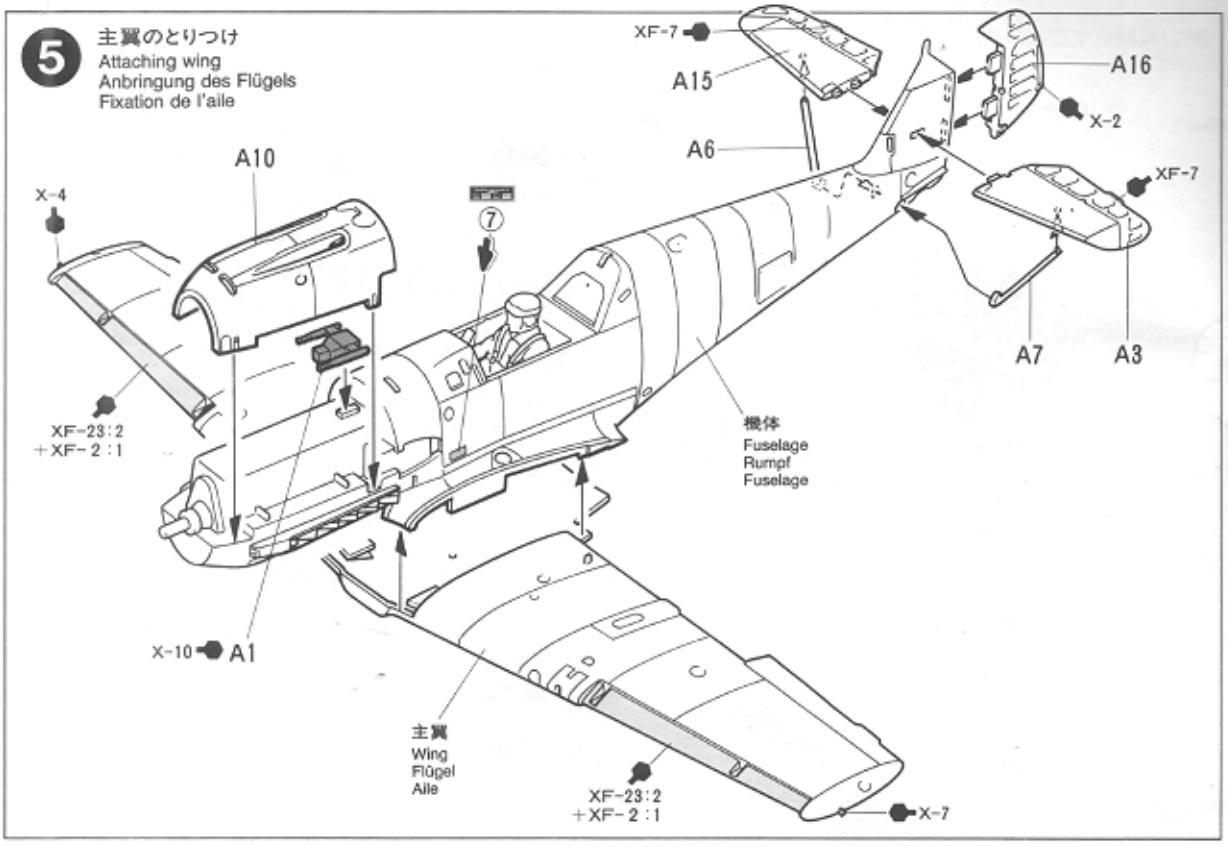

6 補助翼のとりつけ
Attaching flaps
Einbau der Landeklappen
Mise en place des volets

注意 NOTE

- ●フラップ(B15,B16)と前縁スラット(B11,B12)は連動して動くので注意して下さい。
- ●Match slats (B11 & B12) with the flap position as shown.
- ●Die Stellung der Vorflügel (B11 & B12) gemäß Abbildung auf die Anordung der Landeklappen abstimmen.
- ●Choisir les becs de bords d'attaque (B11 & B12) en fonction du positionnement des flaps.

ⓐ 〈フラップダウン状態〉
Flap down
Klappe unten
Volets abaissés

ⓑ 〈フラップアップ状態〉
Flap up
Klappe eingefahren
Volets relevés

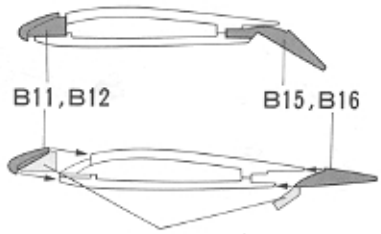

★切りとります。
★Remove.
★Entfernen.
★Enlever.

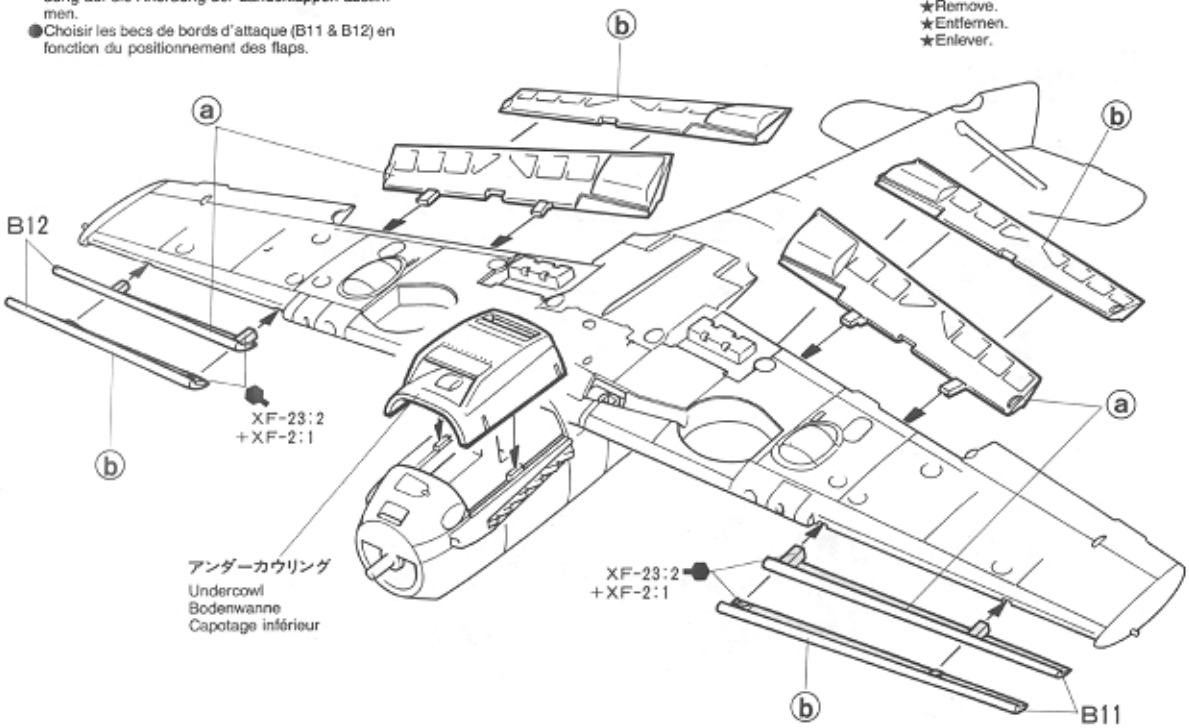

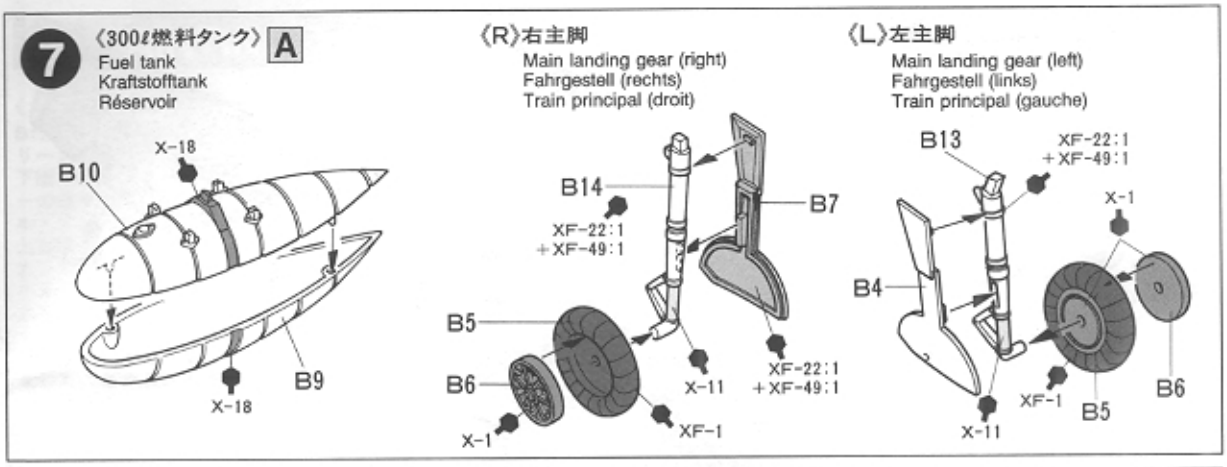
7
〈300ℓ燃料タンク〉 A
Fuel tank
Kraftstofftank
Réservoir
X-18
B10
B9
X-18
〈R〉右主脚
Main landing gear (right)
Fahrgestell (rechts)
Train principal (droit)
B14
B7
XF-22:1
+XF-49:1
B5
B6
X-1
X-11
XF-1
XF-22:1
+XF-49:1
〈L〉左主脚
Main landing gear (left)
Fahrgestell (links)
Train principal (gauche)
B13
XF-22:1
+XF-49:1
X-1
B4
B6
B5
XF-1
X-11

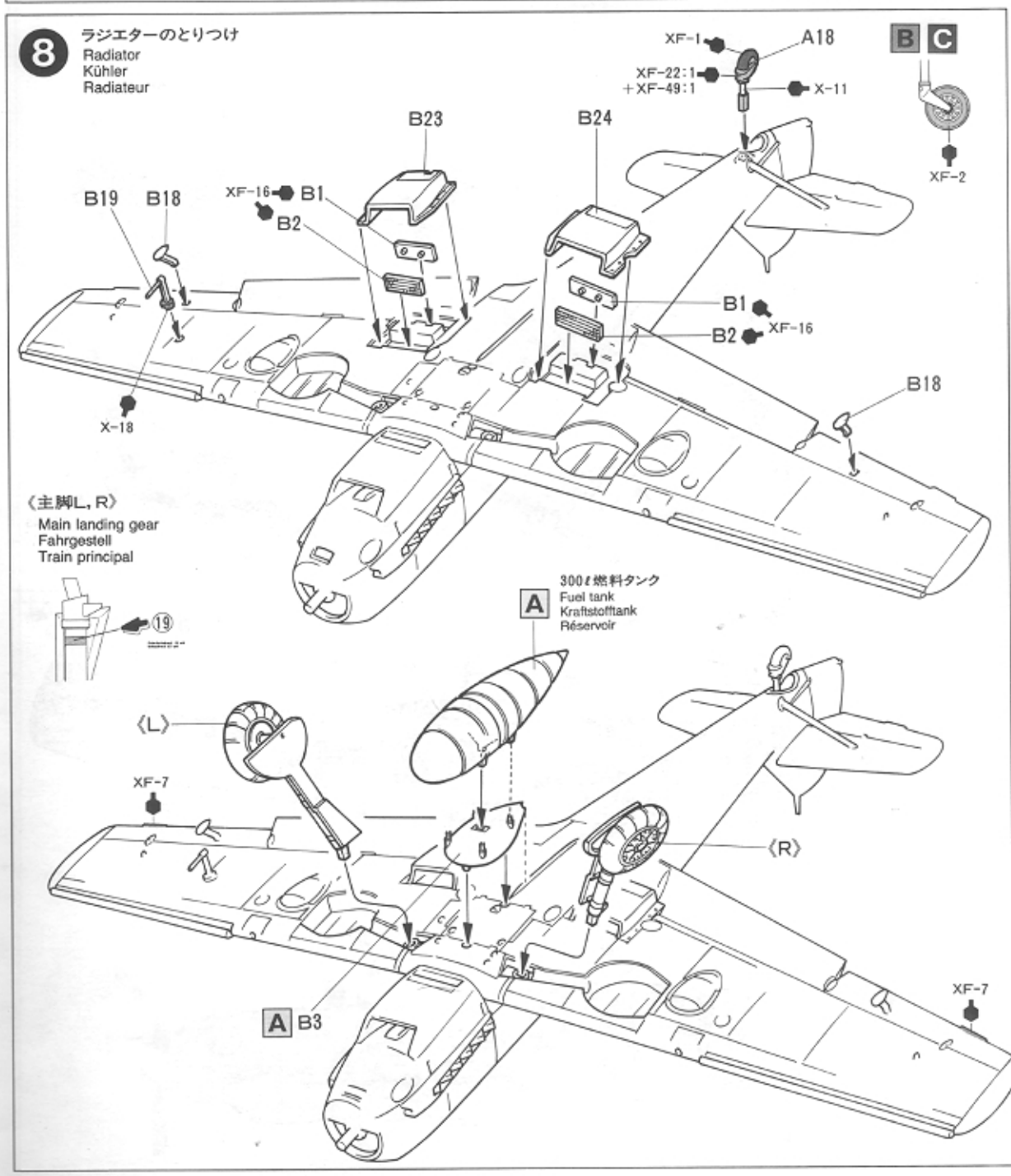
8
ラジエターのとりつけ
Radiator
Kühler
Radiateur
XF-1
A18
XF-22:1
+XF-49:1
X-11
B C
XF-2
B23
B24
B19
B18
XF-16
B1
B2
B1
B2
XF-16
B18
X-18
〈主脚L, R〉
Main landing gear
Fahrgestell
Train principal
⑲
A
300ℓ燃料タンク
Fuel tank
Kraftstofftank
Réservoir
〈L〉
XF-7
〈R〉
A B3
XF-7

9 プロペラのくみたて
Propeller
Hélice

《プロペラスピナー》
Spinner
Propellerhaube
Cône

《B27》 《B25》 《B28》

A B C

X-18 B27, B25, B28
XF-16
X-18
X-18
B26
ポリキャップ
Poly cap
Kunststoff-Nabe
Pièce de jonction
B22

10 《防弾板》
Armor plate
Panzerung
Plaque de blindage

XF-22:1
+XF-49:1
A20
X-18
A C
★切りとります。
★Remove.
★Entfernen.
★Enlever.

《キャノピー》
Canopy
Kabinendach
Canopée

A20
D4

★切りとります。
★Remove.
★Entfernen.
★Enlever.
《D3》 《D4》

●閉状態にするときは切りとります。
●Remove pin for closed.
●Stift bei geschlossender Ausführung entfernen.
●Enlever l'ergot si fermé.

11 キャノピーのとりつけ
Canopy
Kabinendach
Canopée

《閉状態》
Canopy closed
Kanzel geschlossen
Canopée fermée

D4 A17 D5 D3

B17
X-10

XF-22:1
+XF-49:1
内側
Inside
Innenseite
Intérieur

A2 A C
A29 B
61
60
X-10
B17

プロペラ
Propeller
Hélice

《キャノピー開状態》
Opened canopy
Geöffnetes Kabinendach
Canopée ouverte

D4

C 《防弾ガラス》
Bullet-proof glass
Kugelsicheres Glas
Verre blindé

D2

PAINTING

〈メッサーシュミットBf109E-4/7の塗装〉

Bf109E-4/7は、上面がグレーと暗いグリーンの直線的な塗り分けによる迷彩、下面と側面はグレイがかった明るいブルーの基本塗装が施されていました。バトル・オブ・ブリテンの途中からは側面に、上面色などでモットリングと呼ばれるボカシの強い迷彩が施された機体が多くなりました。また、北アフリカ戦線に派遣されたE-4/7TROPの多くは上面をデザートイエローで塗り直され、その上から暗いグリーンでモットリング迷彩が施されました。コクピット内部など細部の塗装は●マークで組立図中に示されています。

PAINTING Bf 109E-4/7TROP

The upper surface of the BF 109E-4/7 was painted gray and dark green in a linear fashion to appear camouflaged. The bottom surface and sides of the airplane were painted gray and bright blue. After the mid-point of the Battle of Britain, the top and side surfaces of many planes were mottled for strong camouflage. Also, many of the E-4/7TROP planes dispatched to the front lines of Northern Africa had their top surfaces repainted in desert yellow and mottled with dark green patches.

LACKIERUNG Bf 109E-4/7 TROP

Die oben liegenden Flächen der BF 109E-4/7 waren in grau und dunkelgrün mit linearer Abgrenzung lackiert, was wie ein Tarnanstrich wirkte. Die unten liegenden und die Seitenflächen des Flugzeugs waren grau und hellblau gestrichen. Etwa ab der Mitte der Luftschlacht um England wurden die Oberseiten und Seiten vieler Flugzeuge zur Verstärkung der Tarnung gepunktet. Außerdem hatten viele der E-4/7 TROP Flugzeuge, die an die Nordafrikafront abgestellt worden waren die Oberseiten in Wüstengelb mit dunkelgrünen Flecken neu lackiert.

DÉCORATION Bf109E-4/7 TROP

Les surfaces supérieures recevaient un camouflage gris et vert foncé avec délimitations rectilignes. Les surfaces inférieures et les flancs du fuselage étaient bleu ciel. A partir de la 2ème moitié de la Bataille d'Angleterre, le haut et les côtés de nombreux appareils reçurent un mouchetage pour renforcer le camouflage. Beaucoup des E-4/7 TROP opérant en Afrique du Nord avaient leurs surfaces supérieures repeintes en jaune sombre et mouchetées de vert foncé.

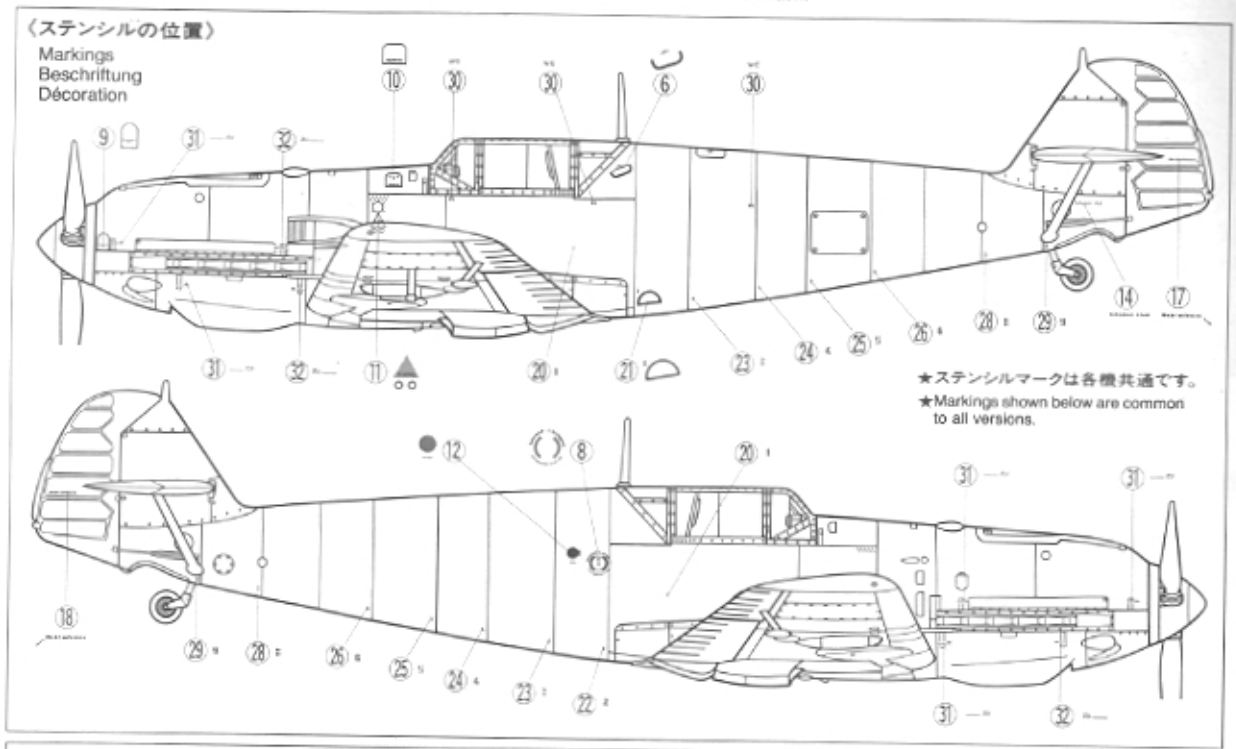

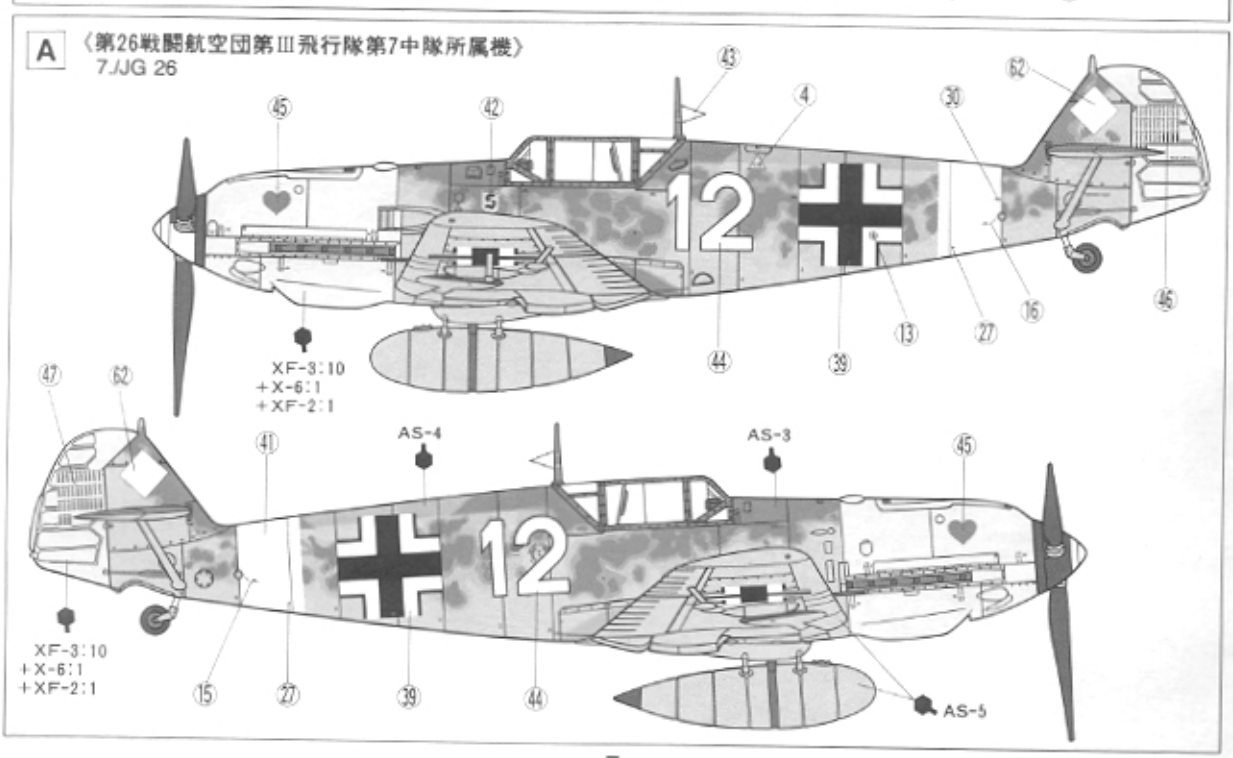

第26戦闘航空団所属機　上下面
JG 26

〈スピナー〉
Spinner
Propellerhaube
Cône

X-18
XF-2
AS-4
AS-3
AS-5
X-18
XF-3:10
+X-6:1
+XF-2:1

〈パイロット〉
Pilot
Pilote

XF-1
X-18
XF-15
XF-3
XF-16
X-18
XF-49
XF-63
X-18

B 〈第27戦闘航空団第Ⅰ飛行隊第2中隊所属機〉
2./JG 27

AS-5
XF-58
XF-59:3
+XF-64:1

第27戦闘航空団所属機　上下面
JG27

《スピナー》
Spinner
Propellerhaube
Cône

XF-7
XF-2
XF-58
XF-59:3
+XF-64:1
AS-5
XF-59:3
+XF-64:1

《パイロット》
Pilot
Pilote

XF-57
XF-15
X-18
XF-16
XF-55
XF-18
XF-49
XF-18
XF-57

C 《第2戦闘航空団第Ⅰ飛行隊　ヘルムート ヴィック少佐機》
JG2 Flown by Major Helmut Wick

XF-3:10
+X-6:1
+XF-2:1
AS-5
XF-22:1
+XF-49:1
XF-62:1
+XF-49:1
XF-3:10
+X-6:1
+XF-2:1
XF-3:10
+X-6:1
+XF-2:1

ヘルムート ヴィック少佐機　上下面
JG2 Flown by Major Helmut Wick

★パイロットの塗装はAと同様です。
★Painting of pilot is the same way in A.
★Bemalung der Piloten-Figuren ist A.
★Peindre le pilote d'apres les indications donneés dans A.

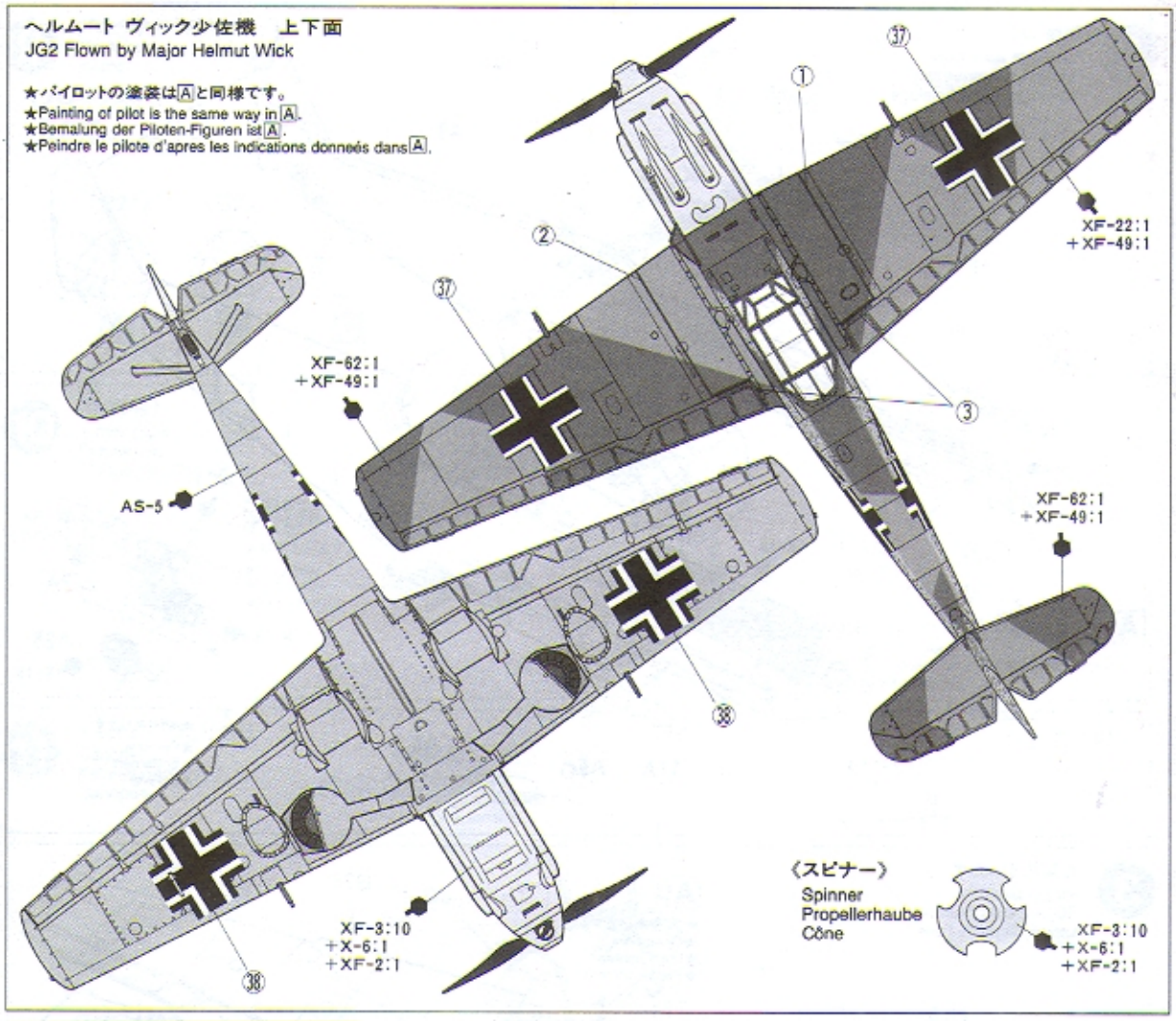

APPLYING DECALS

①はりたいマークをハサミで切りぬきます。
②マークをぬるま湯に10秒ほどひたしてからタオル等の布の上におきます。
③台紙のはしを手でもち、貼る所にマークをスライドさせてモデルに移して下さい。
④指に少し水をつけてマークをぬらしながら、正しい位置にずらします。
⑤やわらかい布でマーク内側の気泡をおし出しながら、おしつけるようにして水分をとります。

DECAL APPLICATION

1. Cut off decal from sheet.
2. Dip the decal in tepid water for about 10 sec. and place on a clean cloth.
3. Hold the backing sheet edge and slide decal onto the model.
4. Move decal into position by wetting decal with finger.
5. Press decal gently down with a soft cloth until excess water and air bubbles are gone.

ANBRINGUNG DES ABZIEHBILDES

1. Abziehbild vom Blatt ausschneiden.
2. Das Abziehbild ungefähr 10 Sek. in lauwarmes Wasser tauchen, dann auf sauberen Stoff legen.
3. Die Kante der Unterlage halten und das Abziehbild auf das Modell schieben.
4. Das Abziehbild an die richtige Stelle schieben und dabei mit dem Finger das Abziehbild naßmachen.
5. Das Abziehbild mit weichem Stoff ganz andrücken, bis kein überflüssiges Wasser und keine Luftblasen mehr vorhanden sind.

APPLICATION DES DECALCOMANIES

1. Découpez la décalcomanie de sa feuille.
2. Plongez la décalcomanie dans de l'eau tiède pendant 10 secondes environ et poser sur un linge propre.
3. Retenez la feuille de protection par le côté et glissez la décalcomanie sur le modèle réduit.
4. Placez la décalcomanie à l'endroit voulu en la mouillant avec un de vos doigts.
5. Pressez doucement la décalcomanie avec un tissu doux jusqu'à ce que l'eau en excès et les bulles aient disparu.

《郵便振替のご利用法》 郵便局の振替用紙の通信欄にITEM番号、スケール、製品名、部品名、数量を必ず記入し、口座番号欄に00810-9-1118、加入者名欄に田宮模型、払込人住所欄すべてにあなたの住所、氏名、郵便番号、電話番号を記入し代金をそえてお払込下さい。その時下のカードは必要ありません。

AFTER MARKET SERVICE CARD

When purchasing Tamiya replacement parts, please take or send this form to your local Tamiya dealer so that the parts required can be correctly identified and supplied. Please note that specifications, availability and price are subject to change without notice.

ITEM 61063

Parts code	
0006179	A Parts
0006180	B Parts
0006247	D Parts
9406058	2x3mm Poly Cap (2 pcs.)
1406133	Decal
1056187	Instructions
1256027	Paper Pattern

MESSERSCHMITT Bf109E-4/7 TROP 1/48 メッサーシュミットBf109 E-4/7TROP

部品を紛失したり、破損なさった方は、このカードの必要部品を丸でかこみ代金を現金書留又は定額為替で田宮模型アフターサービス係までお申し込み下さい。

お問合せ電話番号 03-3899-3765(東京) 054-283-0003(静岡)

営業時間/平日(月～金曜日)8:00～20:00祝日▶休み

Aパーツ	800円
Bパーツ	800円
Dパーツ	370円
ポリキャップ	100円
マーク	330円
説明図	320円

For Japanese use only !　☆ITEM 61063

住所　□□□-□□□□

電話（　　）　－

氏名

田宮模型
静岡市恩田原3-7 〒422-8610
PRINTED IN PHILIPPINES