Czołg lekki **Vickers E** MK **B** w malowaniu typu „kamuflaż japoński" rok 1933 (po modernizacji)

# CZOŁG LEKKI VICKERS E odmiana B JEDNOWIEŻOWY

RYS HISTORYCZNY

Wśród zakupionych we wrześniu 1931 roku w Anglii 38 lekkich czołgów "Vickers E", były 22 wozy typu "A" - (dwuwieżowe) i 16 wozów typu "B" - (jednowieżowe). Czołgi te były uzbrojone w armatę firmy Vickers-Armstrong kalibru 47 mm umieszczoną w jednej wieży stożkowej, wraz ze wspólnie zamocowanym ciężkim karabinem maszynowym typu Browning wz 30.

Była to świeża modyfikacja czołgu dwuwieżowego, który był uzbrojony tylko w dwa karabiny maszynowe. Firma Vickers chcąc zaciekawić armię angielską silniej uzbrojonym czołgiem wprowadziła w czołgu 6-tonowym nową wieżę z działkiem 47 mm. Z uwagi na fakt iż w Anglii istnieje ruch lewostronny – kierowca znajduje się po prawej stronie czołgu wieża, która została wstawiona na płycie górnej za stanowiskiem kierowcy, spowodowała wydłużenie części bojowej czołgu oraz dodano łukowe wykusze dla zainstalowania łożyska wieży. Konstrukcja nadal nie zadowalała taktyków brytyjskich i brak było na nią zamówień.

Jednocześnie czołg stał się przebojem eksportowym do krajów, gdzie przemysł zbrojeniowy nie produkował swoich czołgów. Czołgi typu "E", bo taką symbolikę nadała im firma Vickers, były budowane w wersji dwuwieżowej jako typ "A" i jednowieżowej jako typ "B". Dla wersji eksportowej przesunięto wieżę z działem 47 mm na lewą stronę (co odciążyło kierowcę) i skrócono środkową część kadłuba. Kraje, które kupowały czołg Vickers "E", mogły też kupić licencję na elementy czołgu, które były wytwarzane w firmie Vickers-Armstrong. Polsce udało się uzyskać takie licencje bez specjalnej dopłaty. Spowodowało to rozpoczęcie badań nad czołgiem i modernizację jego układu chłodzenia do niezbyt udanego silnika Armstrong-Siddeley "Puma" ułożonego poziomo i chłodzonego powietrzem. Bardzo często silniki te przegrzewały się i dlatego zastosowano zabudowę tylnej części kadłuba z silniejszym nawiewem na silnik. Taka zmiana bardzo wyróżniała czołg z grupy innych czołgów używanych w armiach Afganistanu, Boliwii, Estonii, Finlandii, ZSSR, czy nawet Grecji, Syjamu lub Japonii.

Bowiem czołgi "Vickers E" sprzedawane były do wielu krajów i stanowiły tam podstawę sił pancernych tych krajów, a w wielu z nich, tak jak i w Polsce podjęto ich produkcję i modernizację uzbrojenia. W Chinach wprowadzono nawet na wyposażenie tych czołgów radiostację Marconi typu GZA. W Anglii, czołgi Vickers E pozostawały tylko do szkolenia w jednostkach ćwiczebnych w bardzo małych ilościach. Przy tak dużej ilości wyprodukowanych czołgów, dotrwały one do działań bojowych w II wojnie światowej, lecz już jego siła bojowa była mniejsza niż współcześnie budowanych czołgów średnich, o większym uzbrojeniu i grubszych pancerzach. Jednak dla polskich wojsk pancernych czołg Vickers E był historią tworzącą podstawy działań wojsk pancernych i tworzenia ich taktyki bojowej.

Do II wojny światowej w Polsce dotrwały wszystkie czołgi zakupione w Anglii. Były one zgromadzone w 2 Batalionie Pancernym w Żurawicy oraz w CWBP w Modlinie. W jakiej ilości czołgi jednowieżowe (Mk B) były przeznaczone do jednostek bojowych nie można już ustalić, lecz wiadomo, że brały bezpośredni udział w starciach z czołgami niemieckimi. W trakcie działań wojennych wszystkie czołgi typu "Vickers E" zostały zniszczone, trafione przez przeciwnika, lub przez własne załogi z powodu braku części zamiennych i paliwa.W wykazach niemieckich nie figurują jako pojazdy zdobyczne.

DANE TECHNICZNE:

Opancerzenie: nitowane z płyt walcowanych grubości od 5 mm do 8 mm - słabsze strony czołgu, oraz do 13 mm przedział bojowy i wieża
Uzbrojenie: 1 armata Vickers-Armstrong kalibru 47 mm z zapasem 449 naboi, 1 ckm Browning wz30 kalibru 7,92mm z zapasem 5940 naboi
Napęd: silnik Armstrong-Siddeley "Puma" - gaźnikowy 4 cylindrowy, chłodzony powietrzem o mocy 67 kW (91,5KM) i pojemności skokowej - 6667 cm³.
Przeniesienie napędu - sprzęgło główne - tarczowe
Skrzynia biegów: 4+1 do tyłu. Mechanizm skrętu; sprzęgła boczne z taśmowymi hamulcami.
Gąsienice stalowe o szerokości 258 mm.
Szybkość maksymalna 35 km/h po drodze twardej.
Zużycie paliwa ponad 100l/100km na szosie i 200 l/100km teren.
Wymiary: Długość 4880 mm/ szerokość - 2410 mm/ wysokość - 2160 mm/ prześwit - 380 mm
Masa czołgu z uzbrojeniem około 8000 kg
Zasięg: 160 km - szosa, 80 km - bezdroża
Załoga: 3 ludzi

Dokumentacja konstrukcyjna: Mirosław Miarka, Łódź

PPHU MIRAGE HOBBY Adam Zieliński 02- 786 WARSZAWA, ul. ZWM 20/15 tel/fax. (0-22) 44-02-92, fax (0-22) 641-94-21,

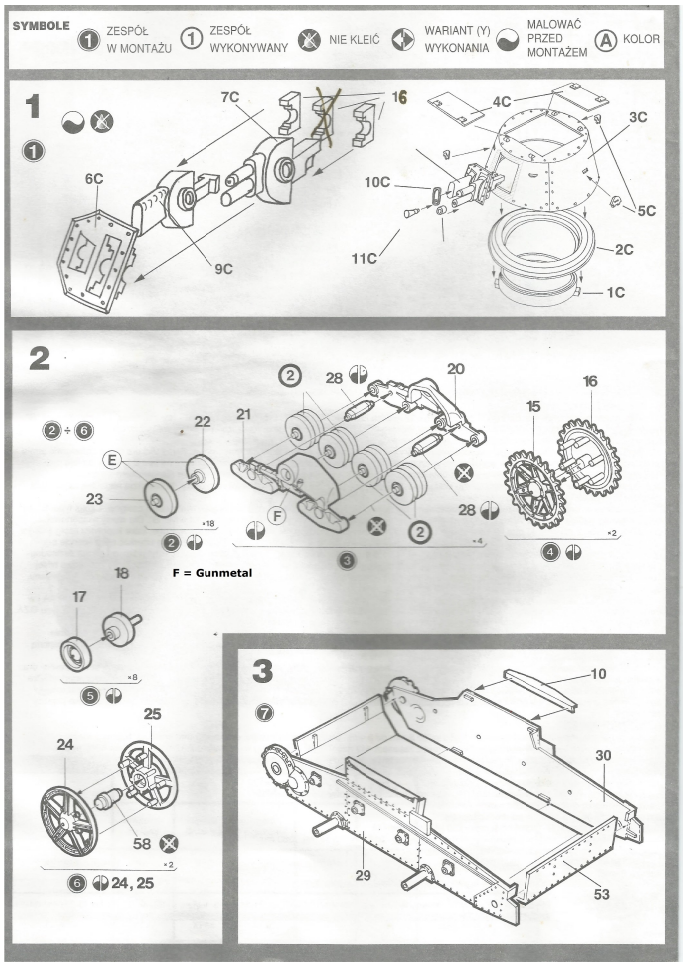


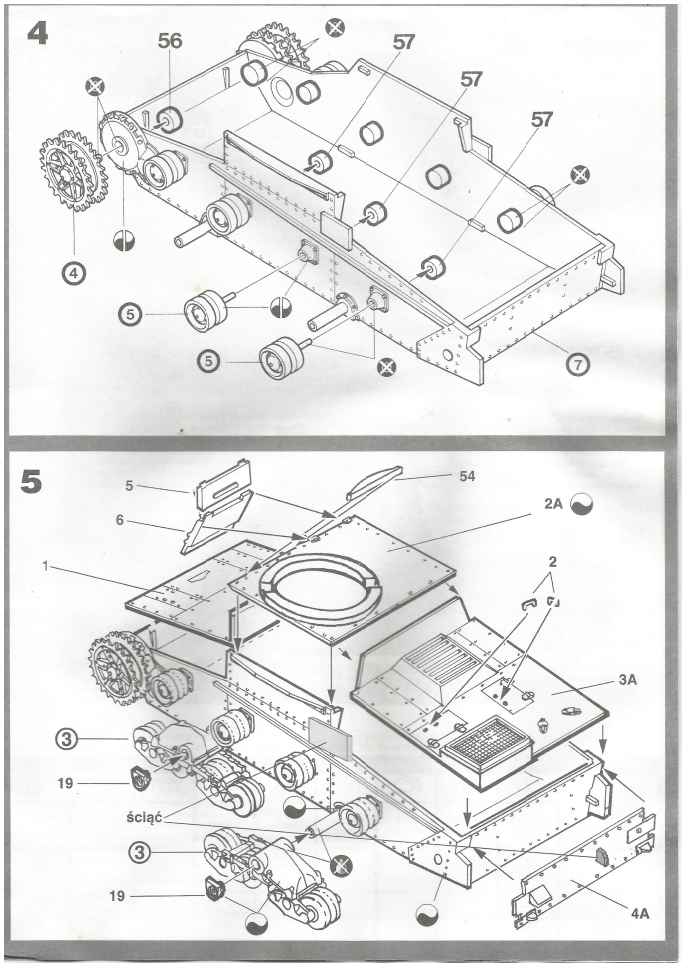

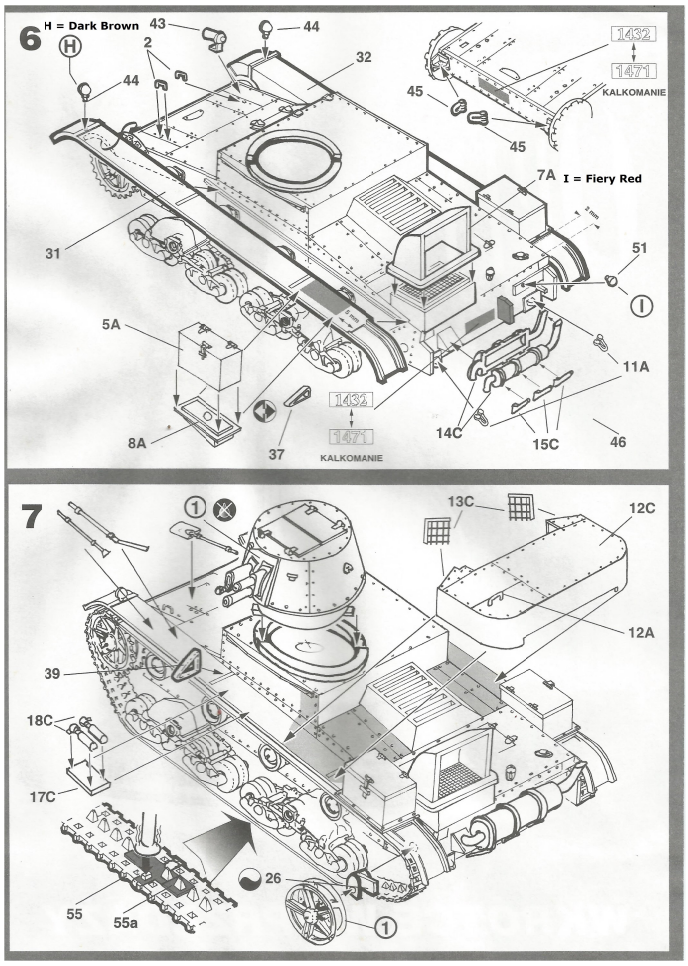


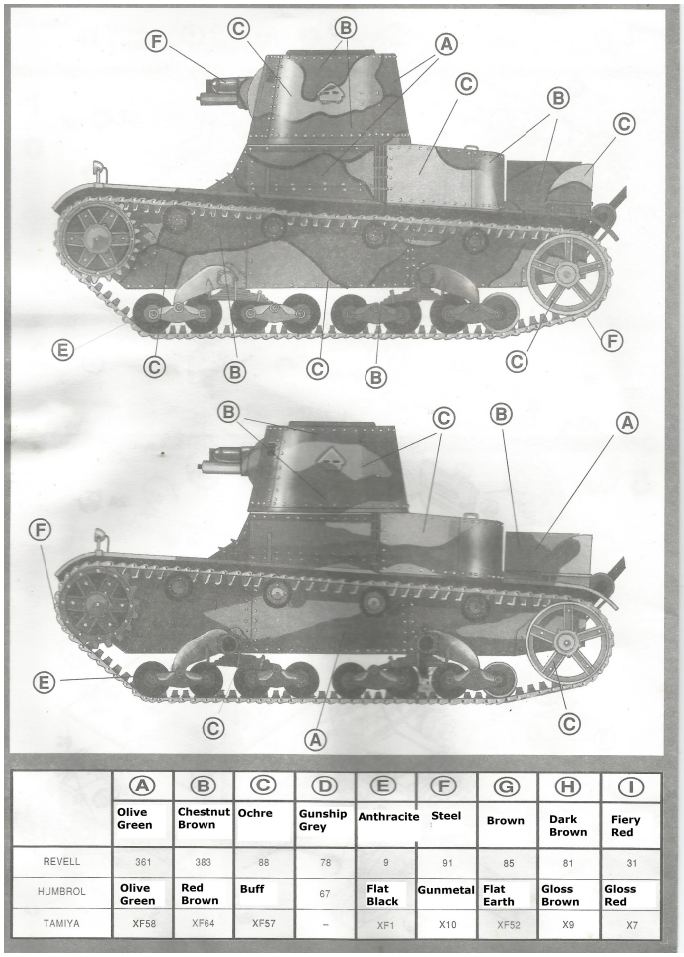

| | Ⓐ | Ⓑ | Ⓒ | Ⓓ | Ⓔ | Ⓕ | Ⓖ | Ⓗ | Ⓘ |
|---|---|---|---|---|---|---|---|---|---|
| | Olive Green | Chestnut Brown | Ochre | Gunship Grey | Anthracite | Steel | Brown | Dark Brown | Fiery Red |
| REVELL | 361 | 383 | 88 | 78 | 9 | 91 | 85 | 81 | 31 |
| HJMBROL | Olive Green | Red Brown | Buff | 67 | Flat Black | Gunmetal | Flat Earth | Gloss Brown | Gloss Red |
| TAMIYA | XF58 | XF64 | XF57 | – | XF1 | X10 | XF52 | X9 | X7 |