aerocalcas ARGENTINAS
INDUSTRIA ARGENTINA

72007

MIRAGE III E
DAGGER / FINGER
ALOUETTE III

MIRAGE III

El Mirage III E utilizado por la Fuerza Aérea Argentina hace más de 25 años, es un caza bombardero supersónico utilizado en la Guerra de Malvinas (Falklands) en 1982. La versión aquí presentada nos permite realizar un avión utilizado en la guerra (Escudo con aro dorado) o uno posguerra (Escudo con aro rojo y marcas blancas sobre el ángulo derecho del mismo).

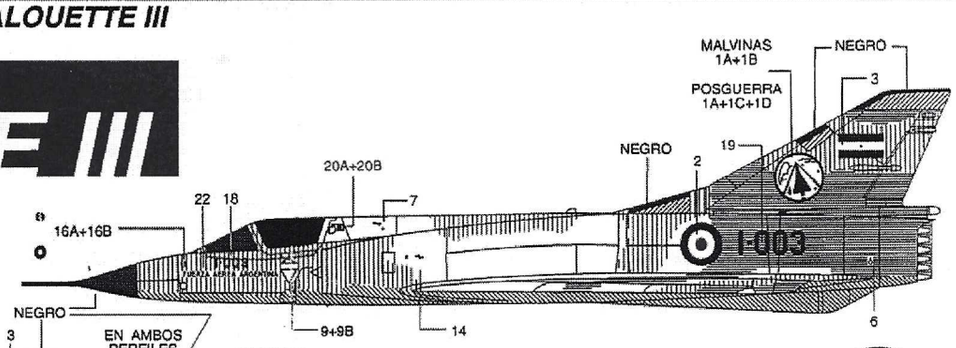

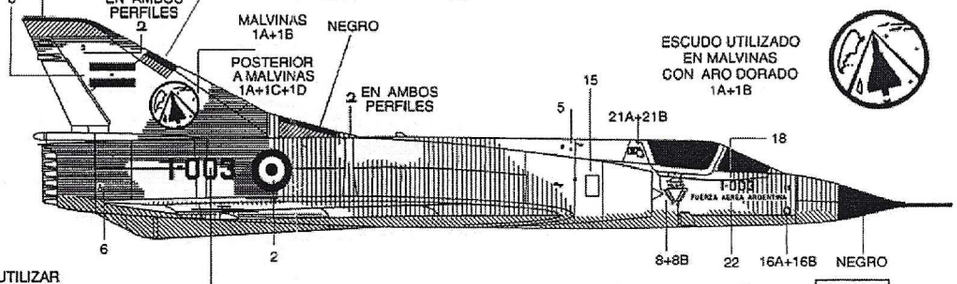

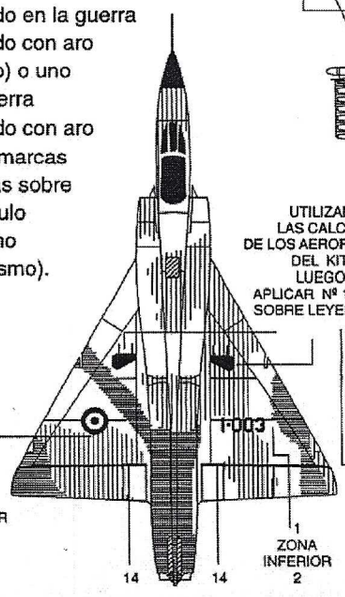

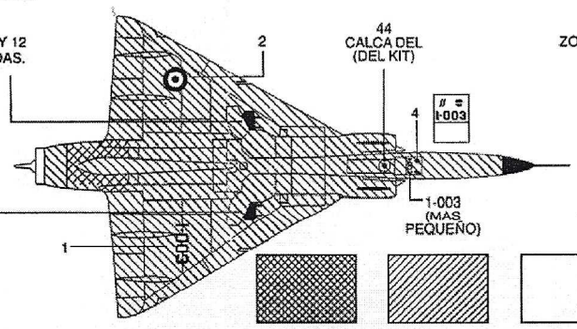

DAGGER / FINGER

El Dagger es un avión utilizado por la Fuerza Aérea Argentina a partir del año 1978. Su origen es Israelí y está basado en el desarrollo del Nesher, incorporando algunas cambios entre ellos otro motor. Combatió en la guerra de Malvinas, actuando como caza y como bombardero. Del programa de repotenciación de estos aviones, deriva el Finger. El modelista podrá realizar un Dagger, o un Finger con uno de los primeros esquemas de baja visibilidad utilizados en el mismo.

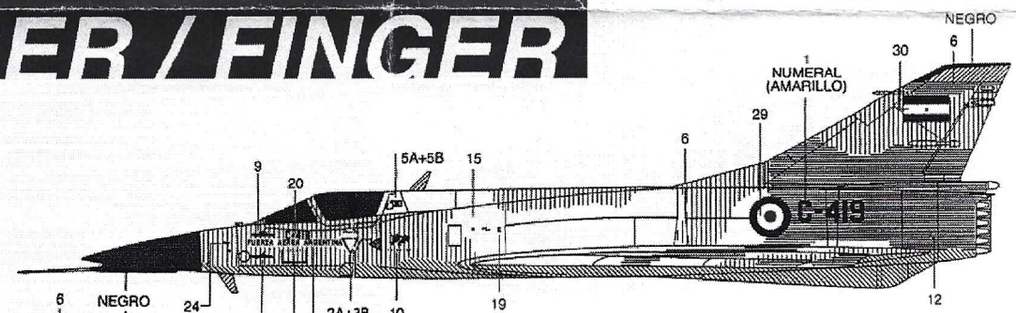

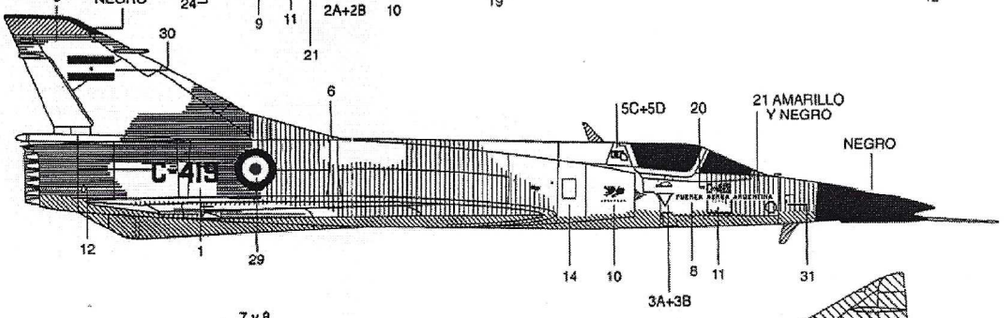

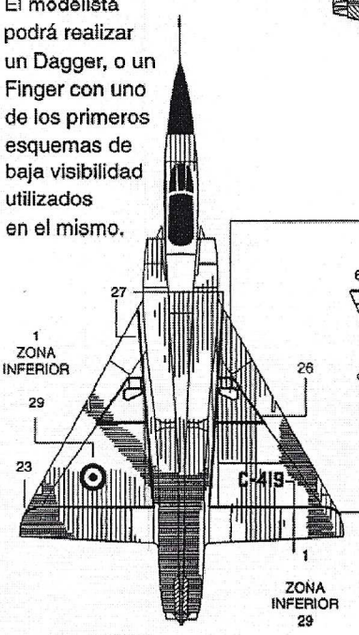

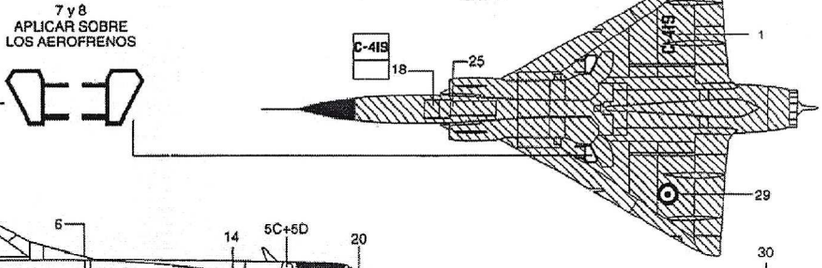

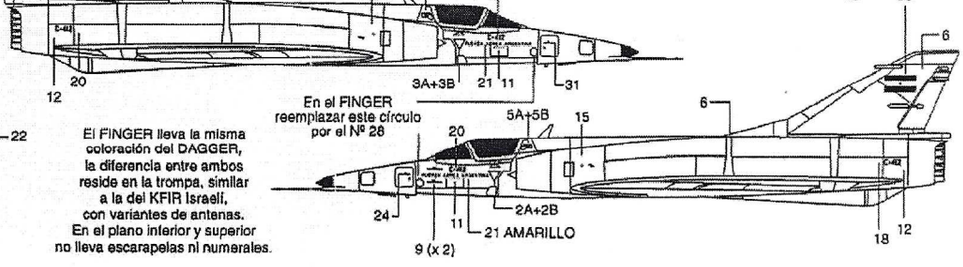

El FINGER lleva la misma coloración del DAGGER, la diferencia entre ambos reside en la trompa, similar a la del KFIR Israelí, con variantes de antenas. En el plano inferior y superior no lleva escarapelas ni numerales.