Curtiss P-40N WARHAWK

510 1:72 カーチスP-40Nウォーホーク

Hasegawa Hobby kits

カーチスP-40シリーズは、アメリカ陸軍航空隊のみならず連合軍の主力戦闘機として第2次世界大戦のあらゆる戦場で活躍しました。N型はシリーズ中の最終生産型で、しかも最も多く生産されたタイプです。軽量化を図ったためシリーズ中最も優速となり、また後方視界を改善するため新設計のキャノピーを装備するなど最終型にふさわしい性能となり主に対日戦に活躍しました。

《データ》乗員1名、全幅11.38m、全長10.15m、全高3.84m、全備重量5160kg、エンジンアリソンV-1710-81、出力1360HP/4267m、最大速度608km/h/3200m、武装12.7mm銃×6

The Curtiss P-40 series of fighter aircraft saw extensive action on all fronts during the Second World War as the work horse of the fighter air contingents not only of the U.S. Army Air Corps, but with the rest of the Allied air forces as well. The N model was the last production model of the series as well as the model which saw the greatest production of the entire series. Designed for reduced weight, this model was the fastest of the entire series, and a redesigned canopy providing improved rear field vision made it the last and best of the P-40s. It saw action mainly in the Pacific against Japan.

《Data》 Crew:1 Wingspan:11.38m Length:10.15m
Height:3.84m Max. take-off Weight:5160kg
Powerplant:Allison V-1710-81
Power output:1360hp/4267m
Max. speed:608km/h/3200m
Armament:6×12.7mm machine guns

Die Kampfflugzeuge der Curtiss P-40 Serie erlebten umfangreiche Aktionen an allen Fronten während des Zweiten Weltkrieges als Arbeitspferd nicht nur des U.S. Army Air Corps, sondern auch in den Luftwaffen der Allierten. Das N-Modell war das zuletzt produzierte Modell der Serie und gleichzeitig das Modell mit den höchsten Produktionsziffern der gesamten Serie. Im Hinblick auf reduziertes Gewicht entworfen, war dieses Modell das schnellste der Serie, und ein verändertes Kabinendach mit besserer Sicht nach hinten machte es zum besten der P-40. Es wurde hauptsächlich im Pazifik gegen Japan eingesetzt.

《Data》 Besatzung:1 Spannweite:11,38m
Länge:10,15m Höhe:3,84m
Max. Startgewicht:5160kg Triebwerk:Allison V-1710-81
Leistungsabgabe:1360 PS/4267m
Höchstgeschw.:608 km/h/3200 m
Bewaffnung:6×12,7 mm Maschinengewehre

La série des Curtis P-40 fut non seulement mise à contribution au sein de l'armée aéroportée des U.S. A., mais fut aussi adoptée en tant que force principale de combat par les forces alliées en général et prit une part active sur les divers fronts de la deuxième guerre mondiale. Le modèle N fut le dernier à être lancé dans cette série, mais en devint aussi le plus grand nombre produit. Dans cette série allégée il devint le modèle le plus rapide. De plus, son champ de vision arrière amélioré grâce à un cockpit révisé et différents apports dans son équipement lui permirent de prendre une part active et efficace dans la lutte contre le Japon.

《Données techniques》 Equipe:1 Envergure:11,38m
Longeur:10,15m Hauteur:3,84m
Poids max. audécollage:5.160kg
Powerplant:Allison V-1710-81
Poussée:1.360 HP/4.267m
Vitesse maximale:608 kmh/3,200m
Armement fixe:6×canons de 12,7mm

I caccia della serie Curtiss P-40 furono impiegati frequentemente in azioni di guerra su tutti i fronti durante la Seconda Guerra Mondiale. Usati come veivoli da lavoro pesante nei contingenti aerei da combattimento, furono ampiamente utilizzati non solo dai corpi dell'aviazione militare USA, ma anche dalle forze armate alleate. Il modello N fu l'ultimo nato della serie e quello che vide la maggiore produzione. Progettato per pesi minori, questo areo era il più veloce di tutta la serie e le modifiche apportate alla calotta per ampliare il campo visivo posteriore lo resero l'elemento di punta dei P-40. Partecipo per la maggior parte alle azioni belliche contro il Giappone nel Pacifico del Sud.

《Caratteristiche》 Equipaggio:1 Apertura alare:11,38m
Lunghezza:10,15m Altezza:3,84m
Peso massimo al decollo:5160kg Motore:Allison V-1710-81 Uscita di potenza:1360cv/4267m
Velocità massima:608km/ora/3200m
Armamento:6 mitragliatrici da 12,7mm

卡斯基P-40系列不僅是美國陸軍航空隊，同時也作爲聯合國的主力戰鬥機，在第二次世界大戰的任何戰場活躍過。N型是系列中最後的生產型，而且是生產最多的機型。因爲使機體輕量化，所以在系列中速度最快，另外爲了要改善後方的視界，而裝備了新設計的卡諾皮，所以成爲符合最終型性能的機種，主要在對日本戰鬥中活躍過。

《諸元》 乘員：1 全寬：11.38公尺
全長：10.15公尺 全高：3.84公尺
全部裝備重量：5,160公斤
引擎：Allison V-1710-81
輸出功率：1,360 HP/4,267公尺
最高速度：馬赫608/3,200公尺
固定武裝：12.7毫米大炮×6

㈱長谷川製作所 静岡県焼津市八楠1193の2 〒425

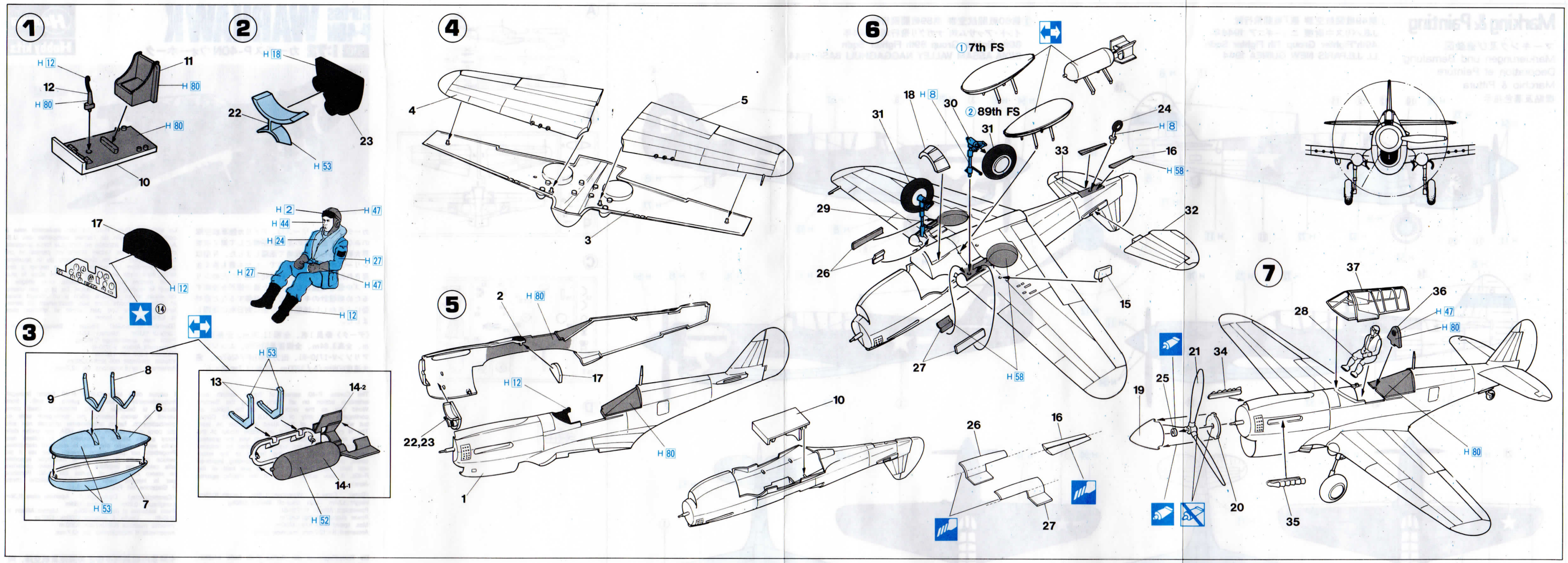

塗料指定のH1はグンゼ産業・水性ホビーカラー、1はMr.カラーの番号です。このキットには接着剤は入っていませんので別にお求めください。

H1 in painting indication is the number of Gunze Sangyo Aqueous Hobby Color, while 1 is that of Mr. Color. Glue is not included in this kit.

H1 bei Bemalungshinweisen ist die Nummer der Aqueous-Hobby-Color von Gunze Sangyo, während 1 den Ton der Farbserie Mr. Color anzeigt. Im Bausatz ist kein Klebstoff enthalten.

Sur le guide de peinture, H1 correspond au numéro de couleur GUNZE SANGYO AQUEOUS HOBBY COLOR, alors que 1 correspond à Mr. COLOR. La colle n'est pas fournie dans ce kit.

H1 nella indicazione della pittura è il numero della Gunze Sangyo del colore ad acqua per Hobby, mentre 1 é quello di Mr. Color. La colla non é inclusa nella scatola di montaggio.

H 1這個著色指示是代表都是出品水性模型漆油的編號，而1則代表都是出品的樹脂系模型漆油的編號，這份套件並沒有包括膠水。

接着してください。 CEMENT TOGETHER ZUSAMMENKLEBEN COLLER ENSEMBLE INCOLLARE INSIEME 用膠黏合在一起	切り取ってください REMOVE ENTFERNEN RETIRER SEPARARE 切去	穴をうめてください。 FILL HOLE SCHLIESSEN BOUCHER LE TROU FORO PIENO 把孔填平	2組つくってください 2 SETS NEEDED WIRD DOPPELT BENÖTIGT DEUX SETS NECESSAIRES. NECESSARIE 2 SERIE 需要的制作二組	デカールをはってください。 APPLY DECAL HIER ABZIEHBILD APPLIQUER DECALCOMANIE APPLICARE DECALCOMANIE 貼上水印紙		
接着しないでください。 DO NOT CEMENT NICHT KLEBEN NE PAS COLLER NON INCOLLARE 不用黏合	穴をあけてください。 OPEN HOLE OFFNEN FAIRE UN TROU FORO APERTO 鑽孔	どちらかを選んでください。 OPTIONAL NACH BELIEBEN FACULTATIF FACOLTATIVO 可以選擇採用	オモリを入れてください。 INSERT BALLAST BALLAST ZUGEBEN A LESTER AGGIUNGERE ZAVORRA 放入壓載物	注意してください。 BE CAREFUL HIER VORSICHT FAIRE ATTENTION USARE ATTENZIONE 小心留意		

H 2	2	ブラック	BLACK	SCHWARZ	NOIR	NERO	黑色	H 53	13	ニユートラルグレー	NEUTRAL GRAY	NEUTRAL GRAY	NEUTRAL GRAY	GRIGIO NEUTRO	天然灰色
H 8	8	シルバー	SILVER	SILBER	ARGENT	ARGENTO	銀色	H 54	14	ネービーブルー	NAVY BLUE	MARINE BLAU	BLEU MARINE	BLU MARINA	海軍藍
H 11	92	つや消ホワイト	FLAT WHITE	MATTWEISS	BLANC MAT	BIANCO OPACO	哑白色	H 58	27	機体内部色	INTERIOR GREEN	INNENGRÜN	VERT INTERIEUR	VERDE INTERMEDIO	機內綠色
H 12	33	つや消ブラック	FLAT BLACK	MATTSCHWARZ	NOIR MAT	NERO OPACO	哑黑色	H 72	22	ダークアース	DARK EARTH	ERDFARBE, DÜNKEL	TERRE FONCÉ	TERRA SCURO	深灰色
H 18	28	黒鉄色	STEEL	STAHL	ACIER	ACCIAIO	黑鐵色	H 73	20	ダークグリーン	DARK GREEN	DÜNKELGRÜN	VERT FONCÉ	VERDE SCURO	深綠色
H 24	58	オレンジイエロー	ORANGE YELLOW	GELBORANGE	JAUNE-ORANGE	GIALLO ARANCIO	橙黃色	H 76	31	焼鉄色	BURNT IRON	GEBER, EISEN	FER BRULÉ	FERRO BRUCIATO	燒鐵色
H 27	44	ライトブラウン(タン)	TAN	GELBBRAUN	COULEUR DU TAN	MARRONE BRONZEO	黃褐色	H 77		タイヤブラック	TIRE BLACK	REIFENSCHWARZ	NOIR DU PNEU	NERO PNEUMATICO	胎黑色
H 44	51	はだ色	FLESH	FLEISCHFARBE	CHAIR	COLOR CARNE	肌肉色	H 80	34	カーキグリーン	KHAKI GREEN	KHAKIGRÜN	VERT KHAKI	VERDE KAKI	卡機綠色
H 47	41	レッドブラウン	RED BROWN	ROTBRAUN	MARRON ROUGE	MARRONE ROSSICCIO	紅褐・啡紅色	H 90	97	クリアーレッド	CLEAR RED	ROT, REIN	ROUGE CLAIR	ROSSO CHIARO	透明紅色
H 52	12	オリーブドラブ(1)	OLIVE DRAB (1)	OLIVE DRAB (1)	OLIVE DRAB (1)	OLIVA SBIADITO (1)	橄欖綠色	H 93	60	クリアーブルー	CLEAR BLUE	BLAU, REIN	BLEU CLAIR	BLU CHIARO	透明藍色

Marking & Painting

マーキング及び塗装図
Markierungen und Bemalung
Decoration et Peinture
Marchio & Pittura
標貼及著色指示

①第49戦闘航空群 第7戦闘飛行隊
J.B.パリス中尉機 ニューギニア 1944年
49th"Fighter Group 7th Fighter Sqdn
Lt. J.B.PARIS NEW GUINEA 1944

②第80戦闘航空群 第89戦闘飛行隊
インド・アッサム州 ナガグリ飛行場 1944年
80th Fighter Group 89th Fighter Sqdn
INDIA·ASSAM VALLEY NAGGAGHULI BASE 1944

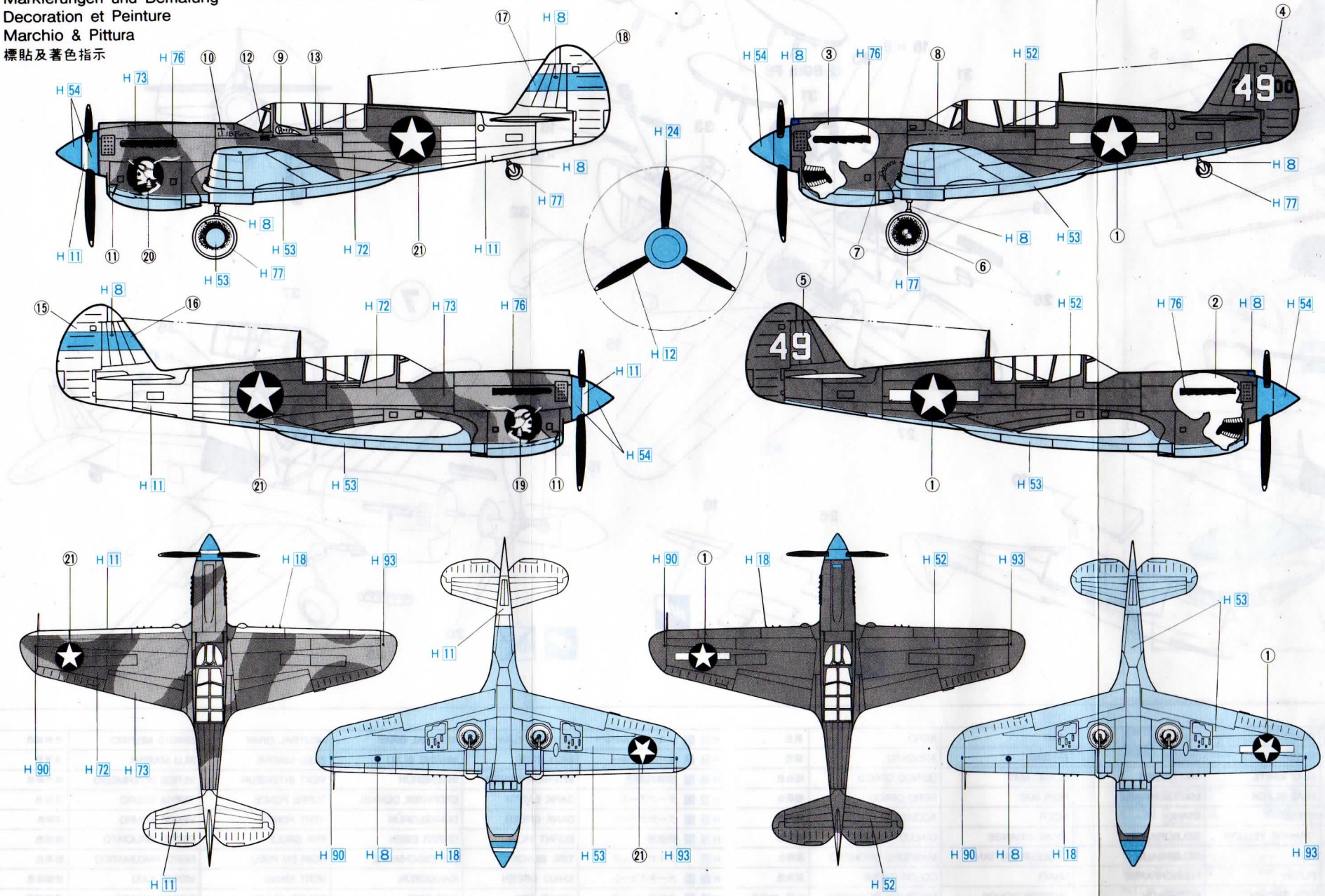

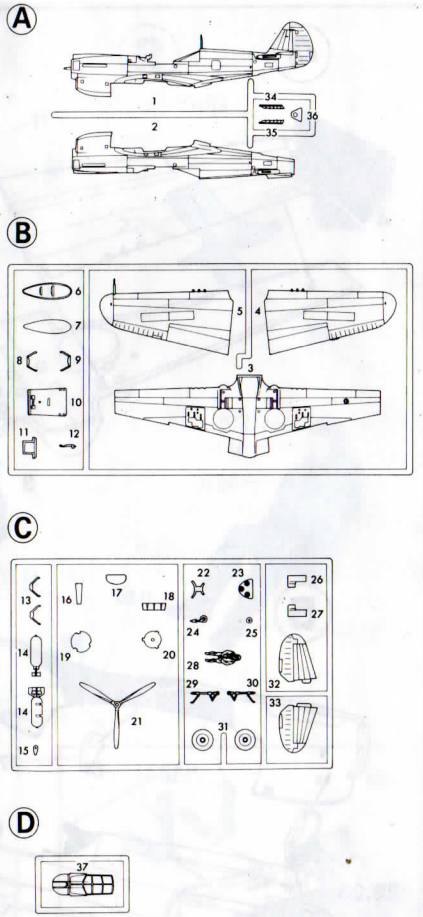

■部品及びデカールを紛失したり、破損した場合は実費でおわけします。料金及び送料については、当社サービス係までお問い合わせください。

㈱長谷川製作所　静岡県焼津市八楠1193-2 〒425
TEL 0546－28－8241

HASEGAWA SEISAKUSHO CO., LTD. / 1193-2 Yagusu. Yaizu. Shizuoka. 425 Japan
© PRINTED IN JAPAN. 1988.1