B-29 exterior

1/48 scale detail set for Monogram/Revell kit • sada detailů pro model 1/48 Monogram/Revell

eduard

48 744

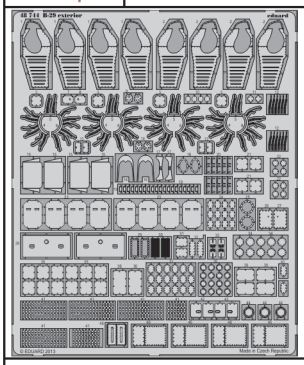

- APPLY EXPRESS MASK AND PAINT BEFORE GLUING / POUŽÍT EXPRESS MASK NABARVIT PŘED SLEPENÍM
- SYMETRICAL ASSEMBLY / SYMETRICKÁ MONTÁŽ
- REMOVE / ODSTRANIT
- BEND / OHNOUT
- GRIND / OBROUSIT
- OPTION / VOLBA
- DRILL HOLE / VRTAT OTVOR
- REPLACE / NAHRADIT
- 1 COLORED ETCHED PARTS / LEPTANÉ BAREVNÉ DÍLY

ORIGINAL KIT PARTS / PŮVODNÍ DÍLY STAVEBNICE | PHOTO-ETCHED PARTS / LEPTANÉ DÍLY | PARTS TO BE REMOVED / DÍLY K ODSTRANĚNÍ | FILL / TMELIT

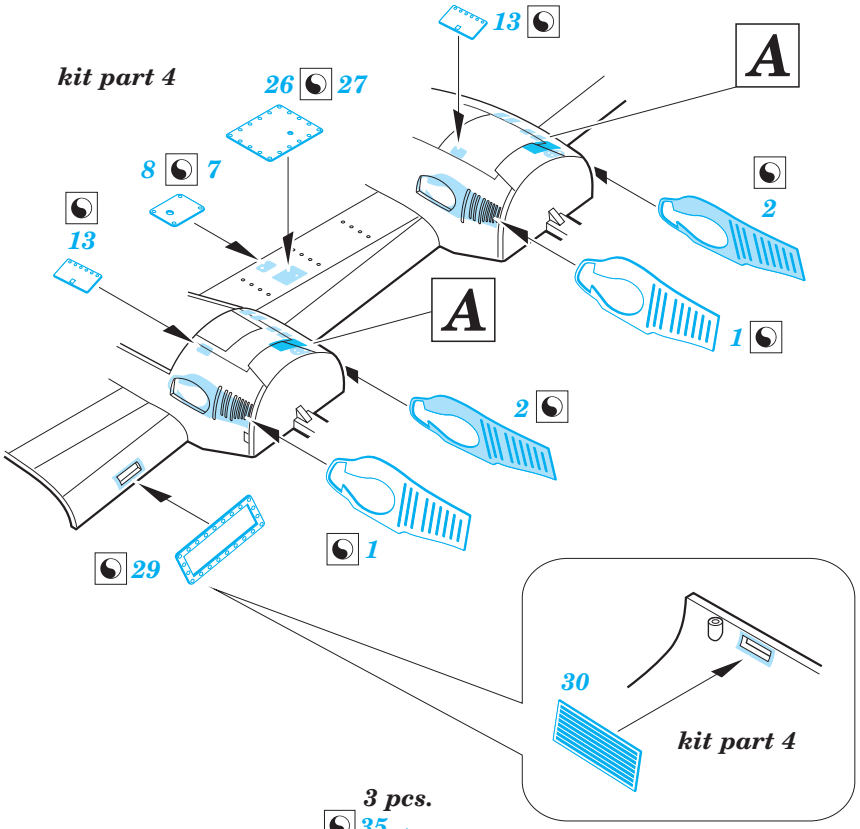

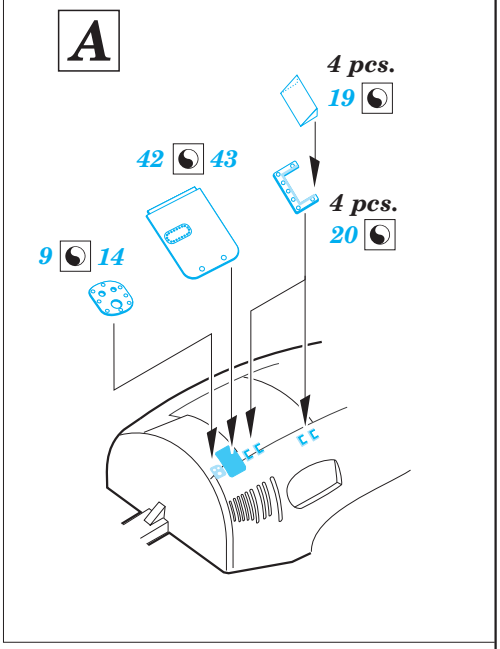

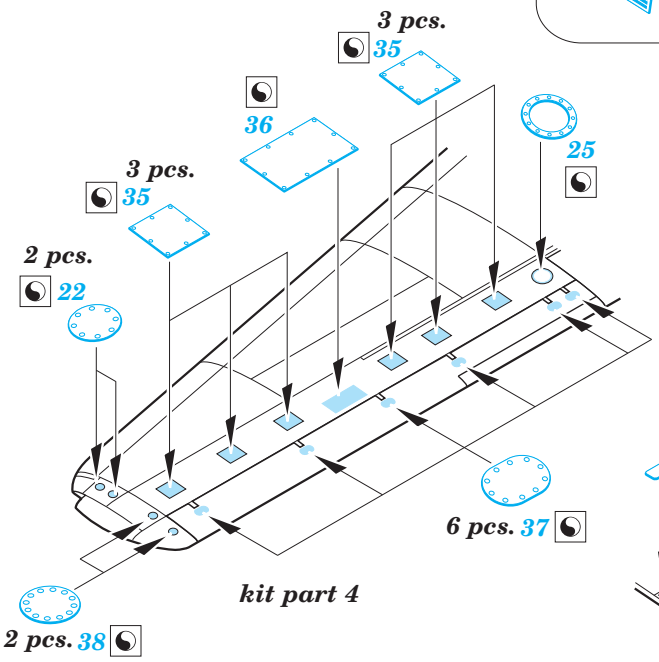

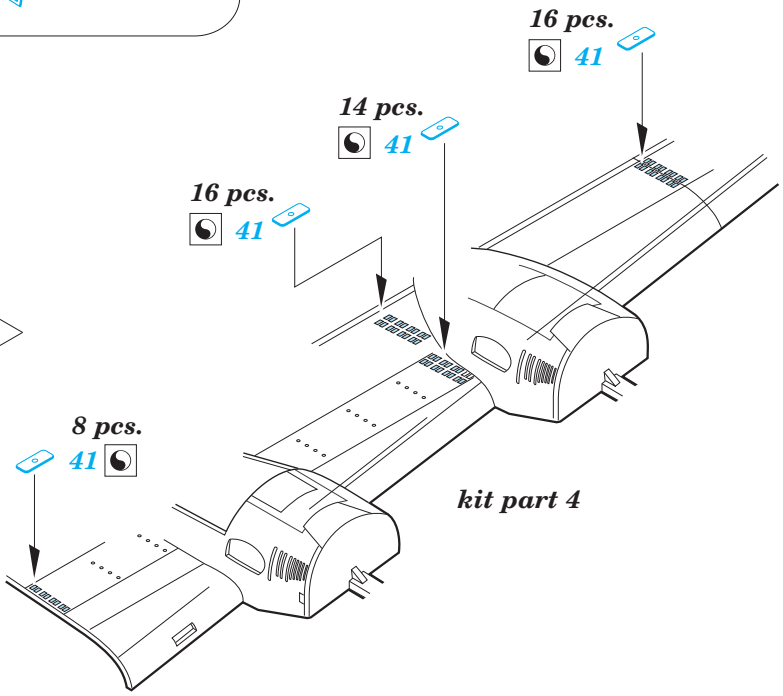

kit part 162

11

46

3 pcs.
34

2 pcs.
10

46

39

21

2 pcs.
23

19 pcs.
41

15

2 pcs.
23

15

39

21

2 pcs.
34

kit part 162

4 sets

4

kit part 119

6

12

5

12

4 sets

3

kit part 103

2 pcs.
33

kit parts 1, 2

2 sets

16 kit part 29

kit part 30

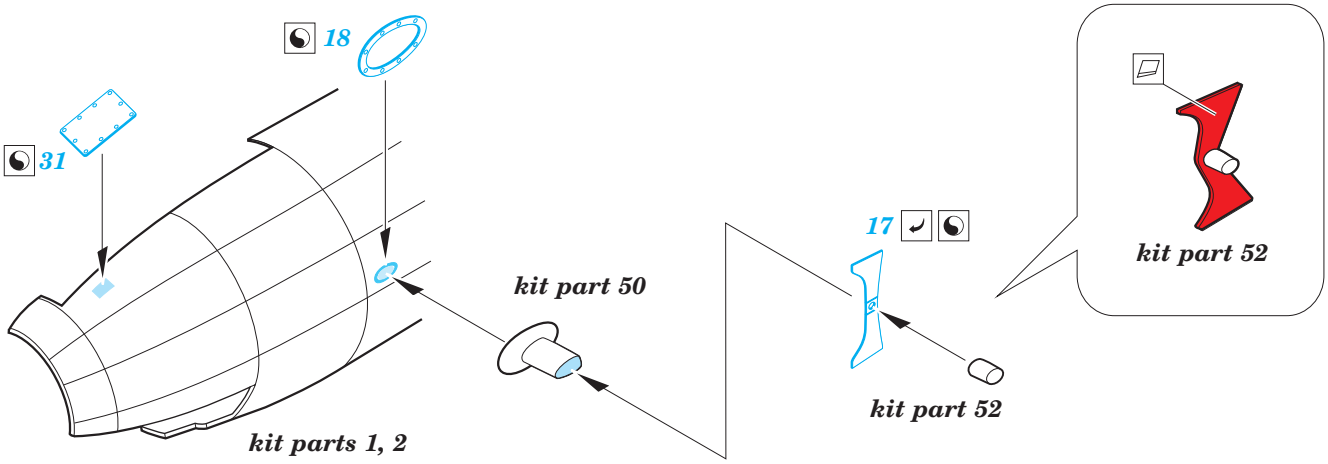

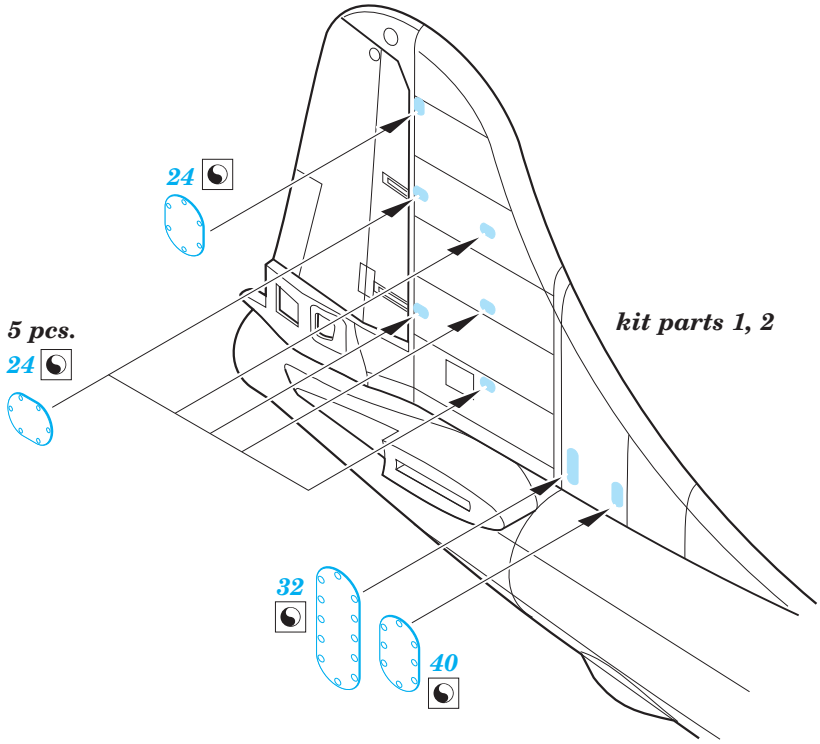

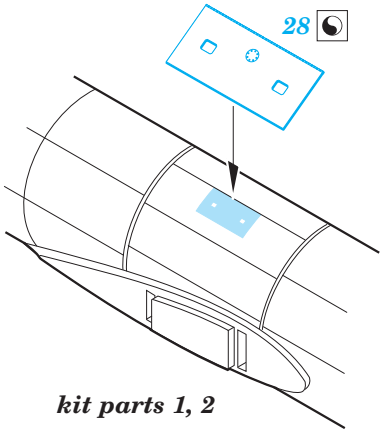

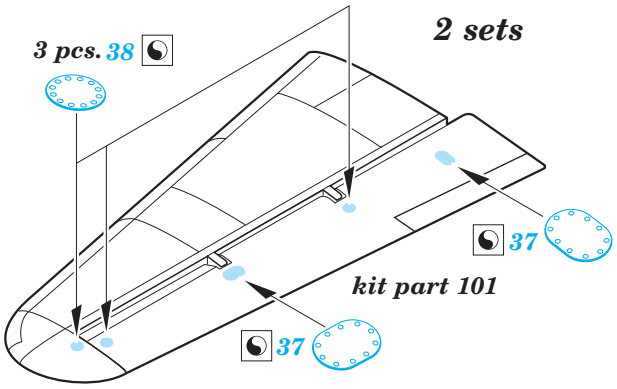

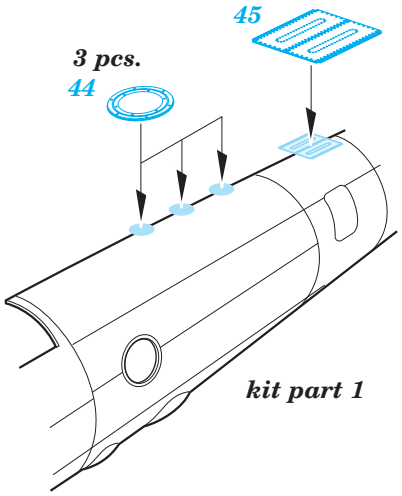

© EDUARD M.A. 2014