T26E4 Super Pershing

1/35 scale detail set for Hobby Boss kit • sada detailů pro model 1/35 Hobby Boss

eduard

36 114

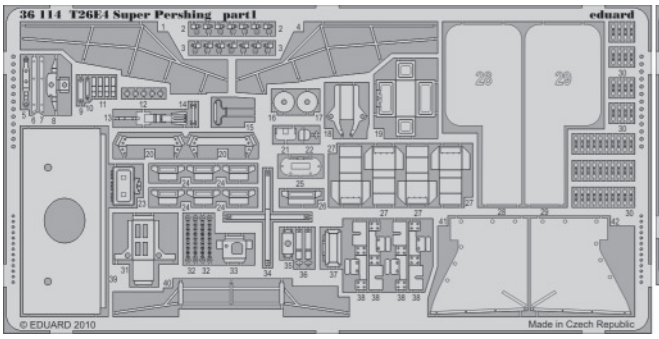

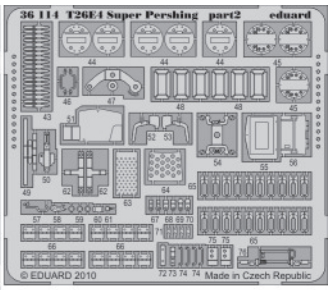

- APPLY EXPRESS MASK AND PAINT BEFORE GLUING / POUŽÍT EXPRESS MASK NABARVIT PŘED SLEPENÍM
- SYMETRICAL ASSEMBLY / SYMETRICKÁ MONTÁŽ
- REMOVE / ODSTRANIT
- GRIND / OBROUSIT
- DRILL HOLE / VRTAT OTVOR
- BEND / OHNOUT
- OPTION / VOLBA
- REPLACE / NAHRADIT

- ORIGINAL KIT PARTS / PŮVODNÍ DÍLY STAVEBNICE
- PHOTO-ETCHED PARTS / LEPTANÉ DÍLY
- PARTS TO BE REMOVED / DÍLY K ODSTRANĚNÍ
- FILL / TMELIT

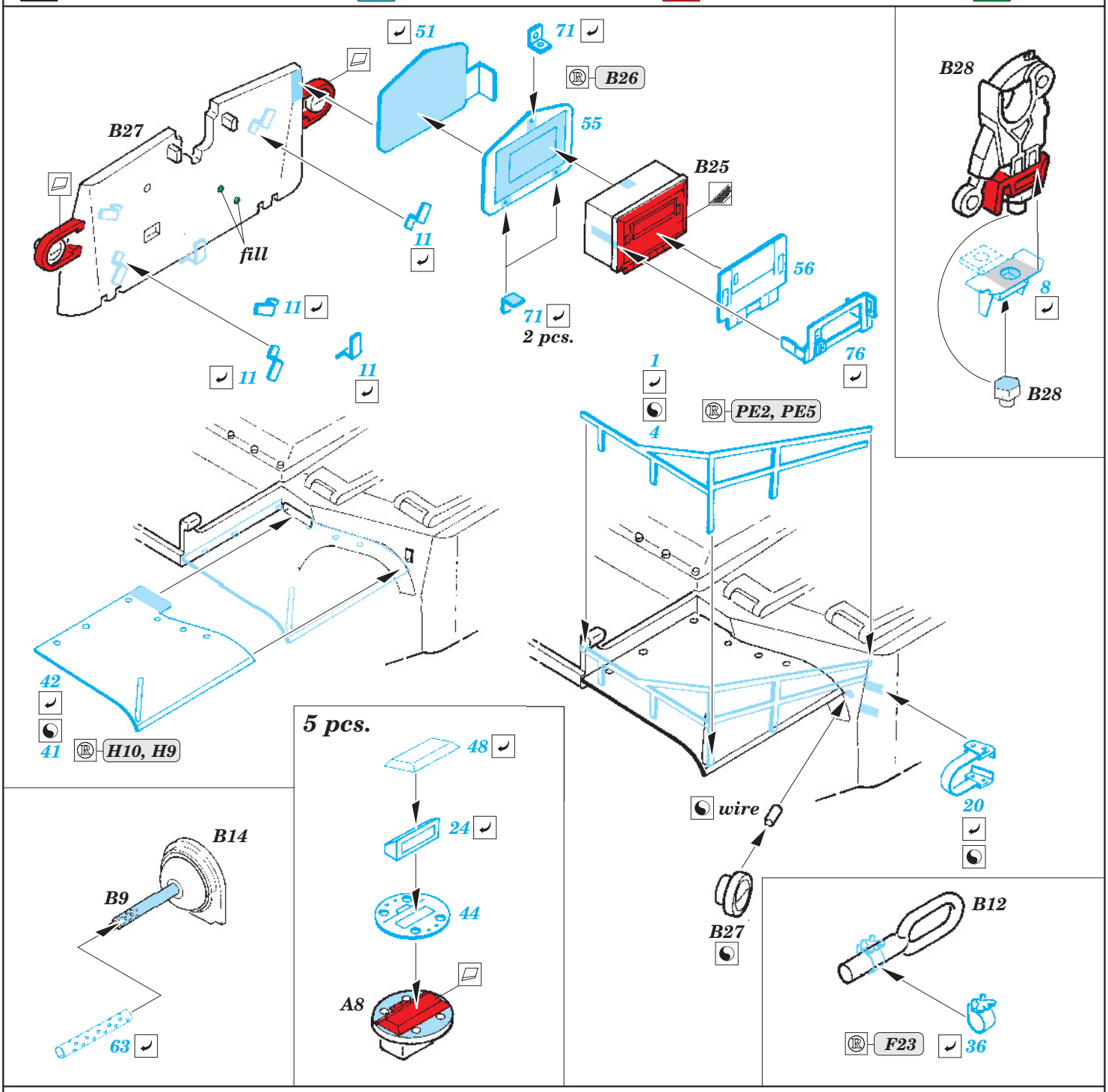

For further detail sets look for eduard *36 113 M-26 tool boxes (not included in this set)*

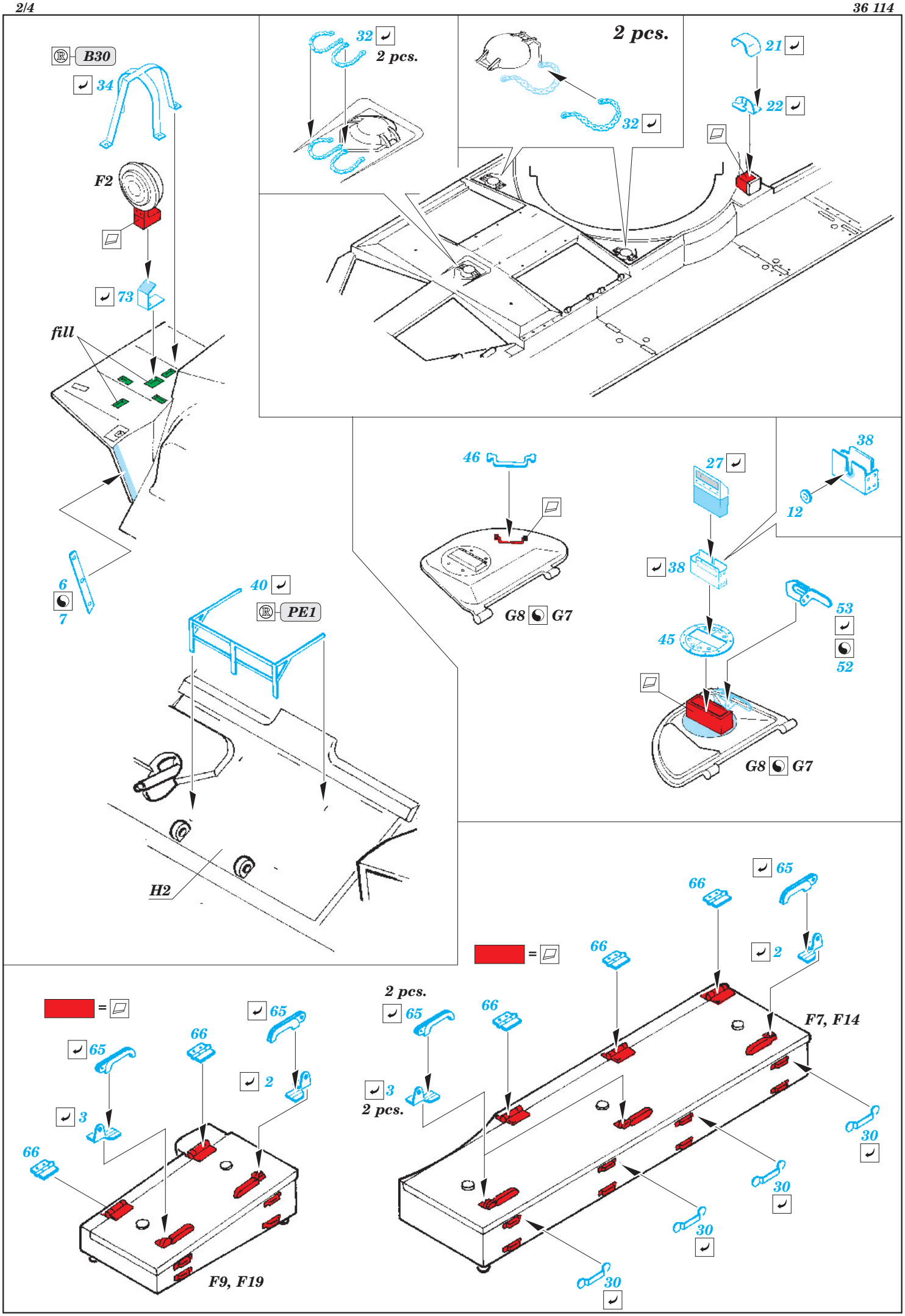
B30
34
F2
73
fill
6
7
32
2 pcs.
2 pcs.
32
21
22
46
G8 G7
27
38
12
38
45
53
52
G8 G7
40
PE1
H2
65
66
2
66
F7, F14
30
30
30
30
=
65
66
3
66
2
F9, F19
2 pcs.
65
66
3
2 pcs.

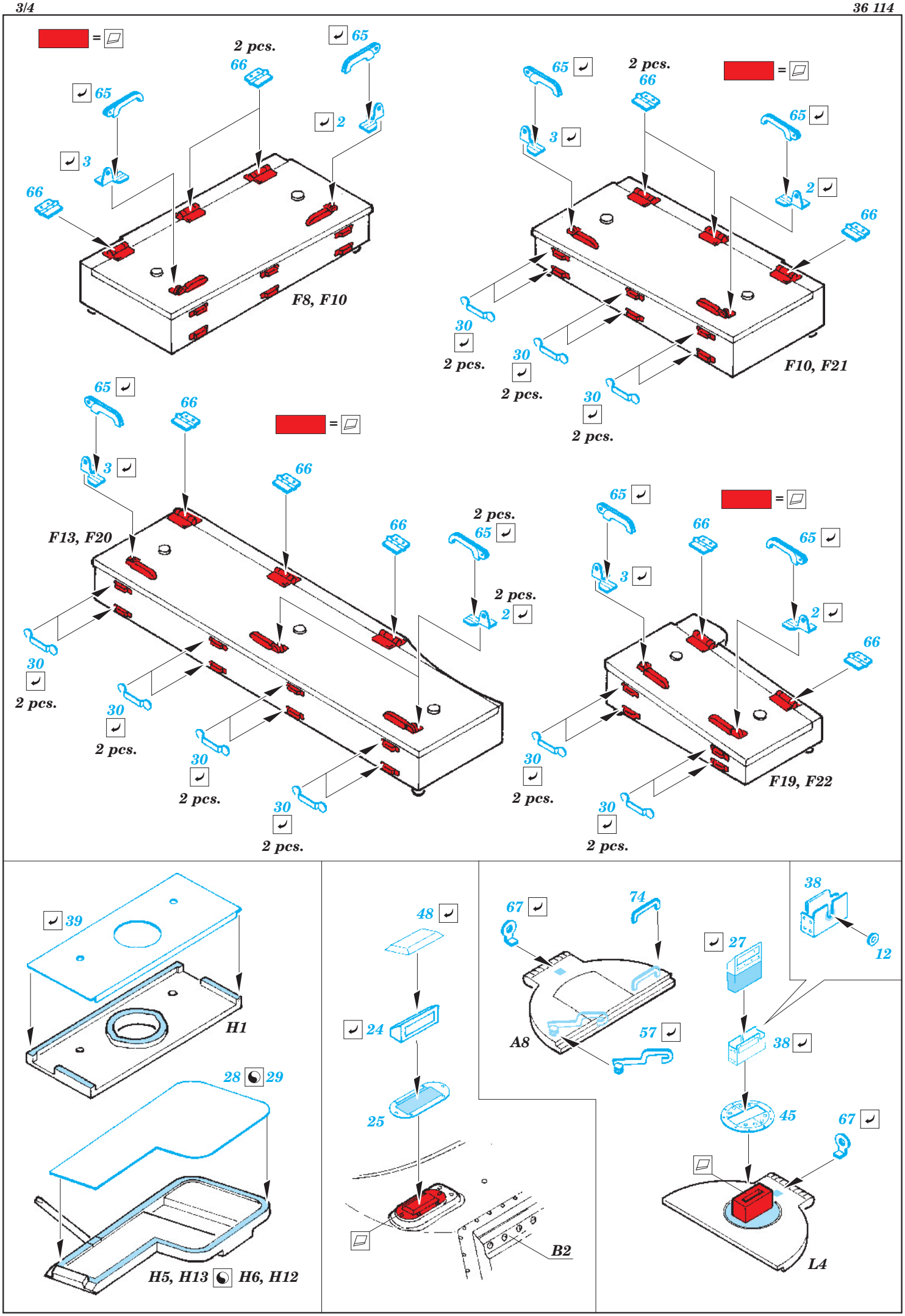
2 pcs.
66
65
2
3
F8, F10
F10, F21
30
2 pcs.
F13, F20
F19, F22
39
H1
28
29
H5, H13
H6, H12
48
24
25
B2
67
74
A8
57
27
38
12
45
L4

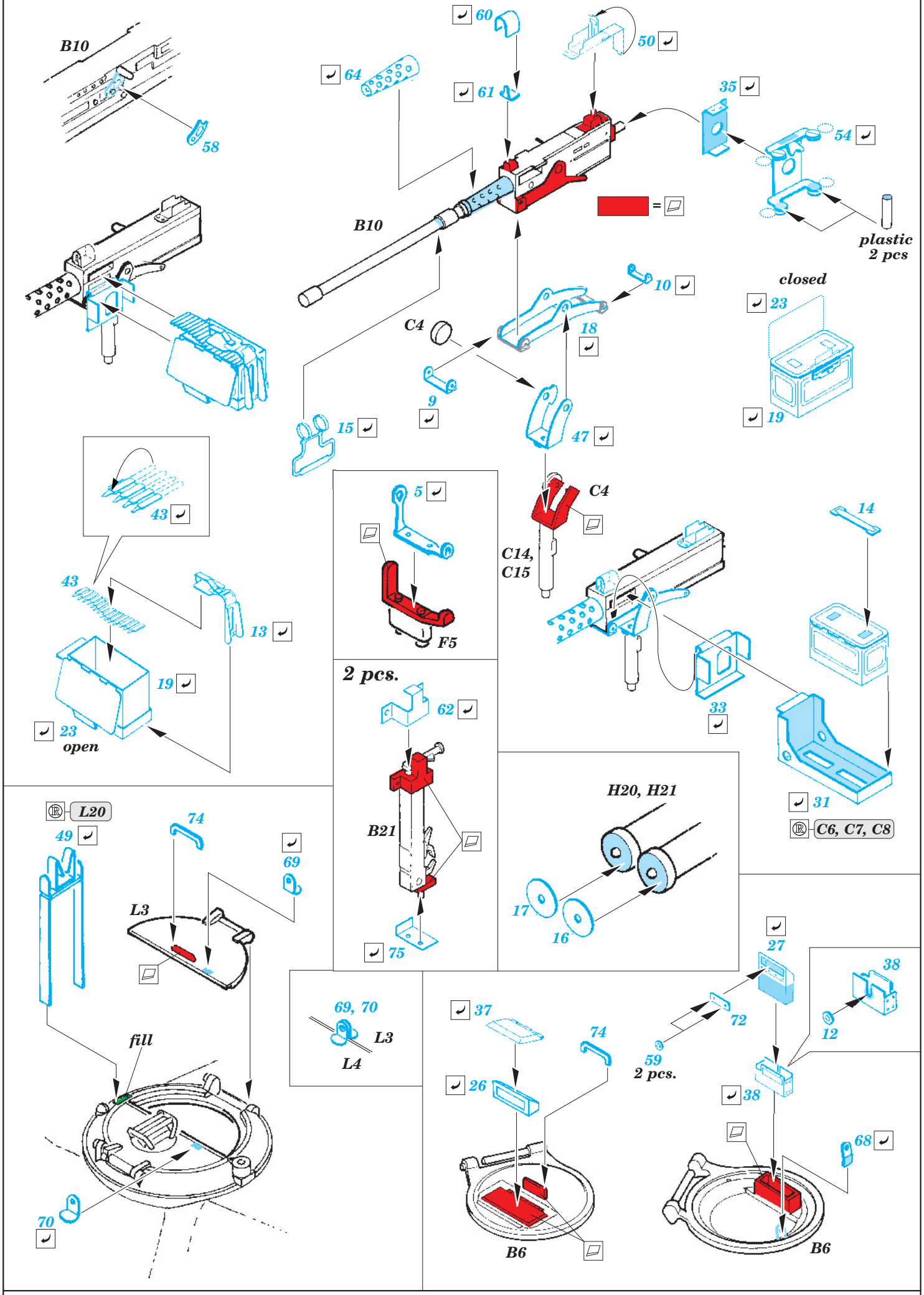
B10
58
60
50
64
61
35
54
B10
=
plastic
2 pcs
10
closed
23
C4
18
9
19
15
47
43
5
C4
C14,
C15
14
43
13
F5
19
2 pcs.
62
33
23
open
31
C6, C7, C8
H20, H21
L20
49
74
69
B21
17
16
L3
75
27
38
69, 70
L3
L4
37
74
72
12
59
2 pcs.
26
38
68
fill
70
B6
B6