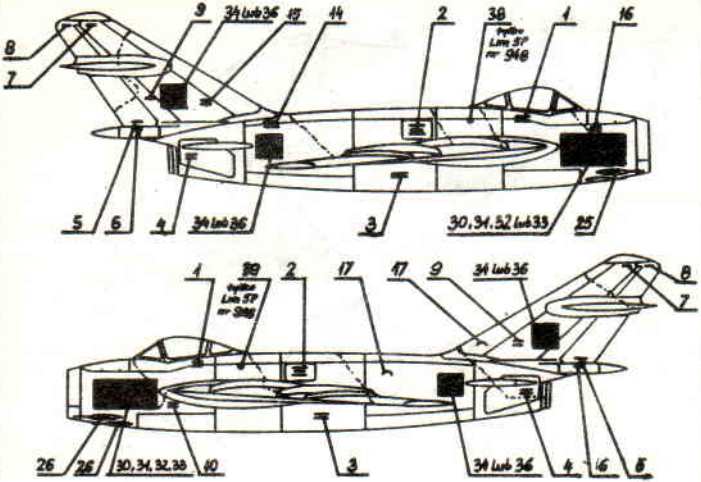

Samoloty MiG-17 oraz Lim-5 i Lim-6 miały barwę naturalnego duralu krytego lakierem lub były malowane deformująco.
Samolot Lim-5P z numerem 948 miał barwę naturalnego duralu. Za kabiną pilota umieszczona była czerwona strzała oznaczająca przodownika wyszkolenia.
Samolot Lim-6bisR z numerem 612 i samolot Lim-6 z numerem 429 pomalowane były w plamy deformujące od góry zielono-piaskowo-brązowe, powierzchnie dolne były jasnoniebieskie,
Samolot Lim-6bis z numerem 432 pomalowany był w plamy deformujące od góry - ciemnooliwkowo-zielone, spód samolotu był jasnoniebieski.
Napisy eksploatacyjne na samolotach pokrytych kamuflażem były białe, na samolotach bez kamuflażu - czerwone.

MiG 17 FRESCO

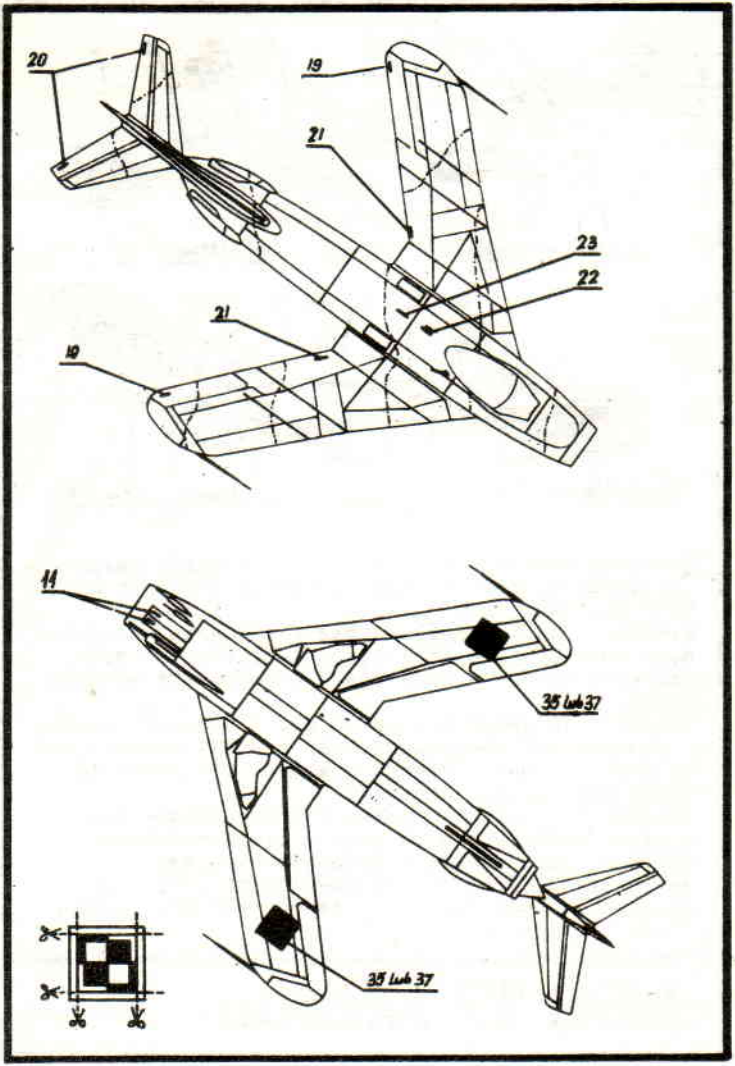
20
19
21
23
22
21
19
11
35 lub 37
35 lub 37