Ref 132

Heller

185 Pièces — Ech 1/35°

Environnement de combat
Armes et équipements

Conseils de montage

OUTILLAGE: Si nécessaire, ébarber les pièces à l'aide d'une lime fine. Eliminer sur certaines pièces les petites pastilles rondes qui ont pour but de faciliter le moulage.
Utiliser la peinture et les pinceaux HELLER pour la décoration de votre maquette. Peindre les pièces directement sur la grappe, dégrapper celles-ci à l'aide d'une pince coupante, type pince à ongles ou un stylet.
COLLAGE: Utiliser la colle avec parcimonie. Laisser sécher longuement. Une pièce cassée peut-être recollée.

Nomenclature

1 AA 52 (2)
2 Poignée(2)
3 Pied (2)
4 Fusil MAS 49/56(5)
5 Crosse MP (8)
6 Gourde (6)
7 PM MAT 49 (8)
8 Etui charge LRAC(3)
9 Casque (6)
10 Pelle (6)
11 Masque LRAC
12 ½ LRAC (2)
13 Casque anglais(5)
14 Béret de marin(5)
15 Casque français(5)
16 Casque français(5)
17 Grenade défensive(5)
18 Pied replié
19 Pied ouvert
20 FM 24/29
21 Pelle (5)
22 Casque US (5)
23 Springfield 30(4)
24 Carabine US M2(4)
25 Gourde (5)
26 Fourreau(4)
27 Grenade offensive(5)
28 Baïonnette (4)
29 Thompson (2)
30 Fusil K98 (4)
31 MG 34 (2)
32 Pied fermé(2)
33 Pied ouvert(2)
34 MP 40 (4)
35 Crosse (4)
36 Boite à bande(2)
37 STG 44 (4)
38 Chargeur (2)
39 Casque (5)
40 Casque camouflé(5)
41 Casque para(5)
42 Mine(4)
43 Baïonnette(4)
44 Masque à gaz(4)
45 Fourreau(4)
46 Gourde (4)
47 Grenade à manche(4)
48 Panzer Faust
49 Pelle(4)

Important

HELLER vous prie,en cas de réclamation,de bien vouloir la commenter par lettre adressée à:
HELLER, 58, rue d'Hauteville 75010 PARIS
en joignant à cette lettre:
- Le talon ci-dessous réservé à cet effet.
- 2 timbres poste - affranchissement lettre-Tarif actuellement en vigueur.

Toute réclamation incomplète ne pourra être prise en considération.

Ref:132 — Armes et équipements

DOSSIER N° [ ]
(ne rien inscrire dans ce cadre)

N° DES PIECES INCRIMINEES: _____

(Ecrire en lettre d'imprimerie)

EXPEDIER à.
NOM: _____ Pré.: _____
RUE: _____
VILLE: _____
CODE POSTAL _____

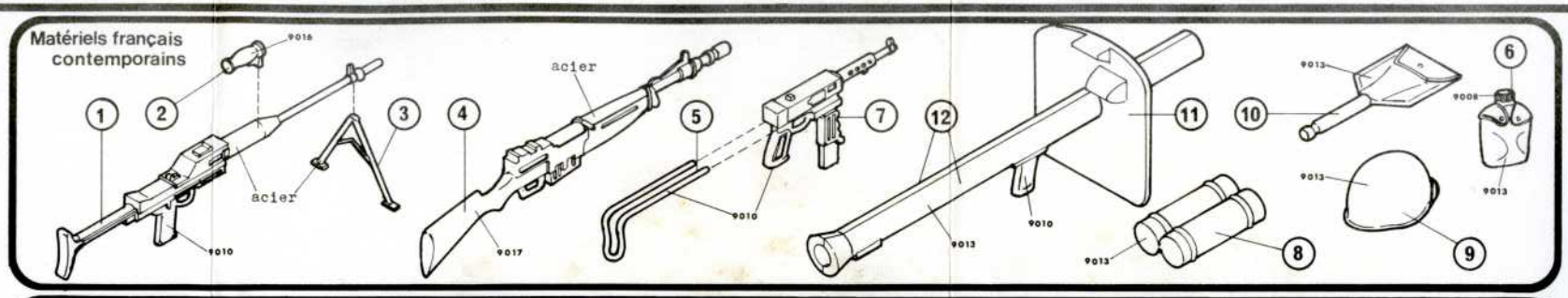

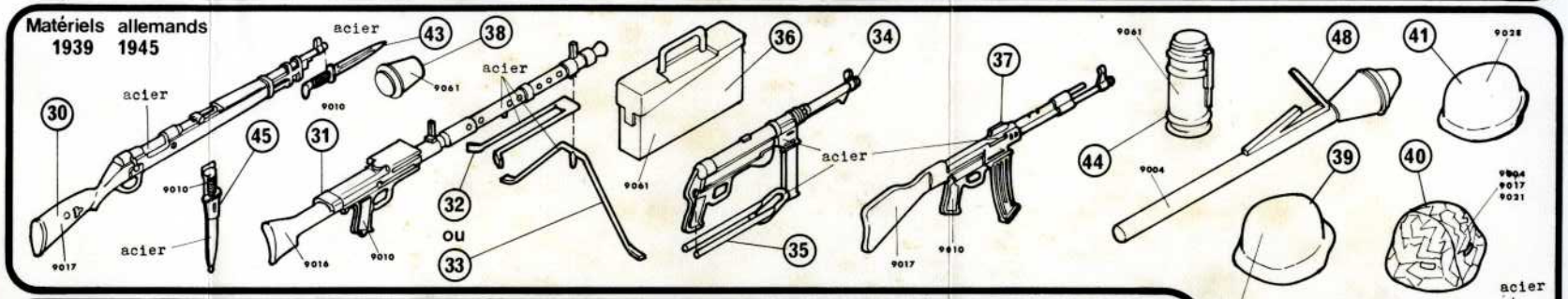

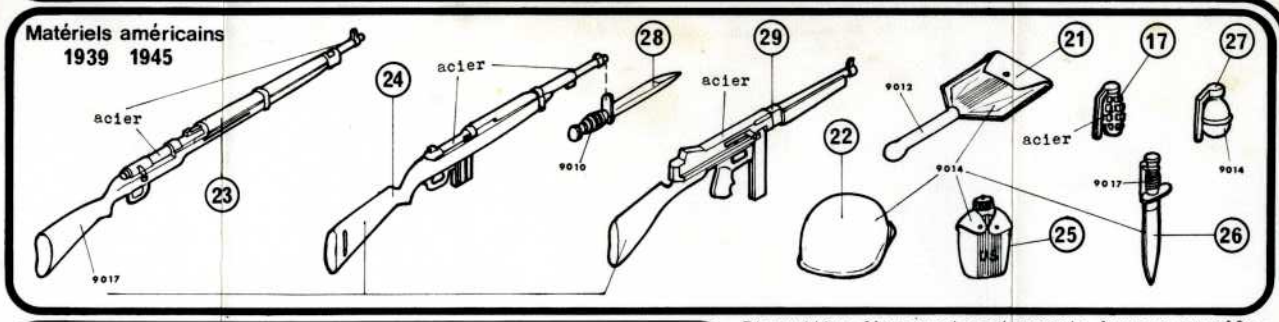

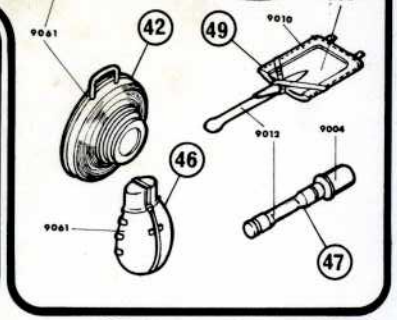

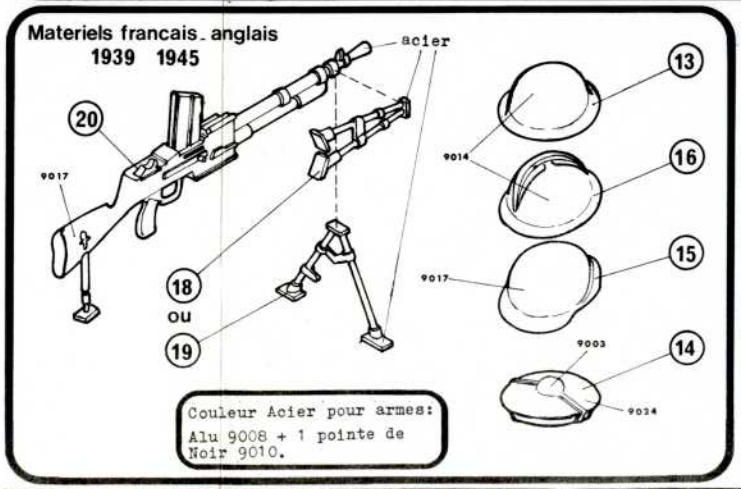

Disposition d'armement contemporain dans un ensemble.

Cette présentation est donnée à titre d'exemple. Nous laissons l'utilisateur juge de l'emploi qu'il fera de chaque pièce lors de la réalisation de son diorama.

Décoration

Peintures HELLER à utiliser

Vernis mat.....9000
Rouge vermeil.....9003
Vert moyen.....9004
Alu.....9008
Noir.....9010
Bois clair.....9012
Vert armée.....9013
Kaki.....9014
Bois foncé.....9016
Chaudron.....9017
Vert Nil.....9021
Bleu roi.....9024
Sable foncé.....9028
Vert uniforme.....9061

Pour vos teintes mates, utiliser le vernis mat HELLER, Réf. 9000.

Utilisation du vernis mat
Appliquer le vernis avec un pinceau doux sur une surface sèche,préalablement peinte avec une de nos peintures brillantes. Toutes les teintes sont mates.

Imp.HELLER