★くみたてる前にお読みください。

- くみたてるまえに一度説明書をよくよんでください。
- せっちゃくするまえに部品のかりくみをして下さい。
- とそうをする場合は安全なGSIクレオス水性ホビーカラーを使いましょう。
- デカールは、はさみできりとり水に10秒くらいつけてからひきだして4面図をさんこうにはってください。
- 製作前に部品をよく調べてください。
- 万一不良品がありましたら当社迄御連絡ください。
- H□番号はGSIクレオス水性ホビーカラーの色番号です。

★Read the following well before constructing.

- Read the instruction well before constructing the Kit.
- If you find the wrong parts on your way to constructing please contact us soon.
- Cut the Decale with scissors and dip it in the water about ten seconds and apply the Decal referring to the four-view drawing.
- Test-fit all the parts before gluing.

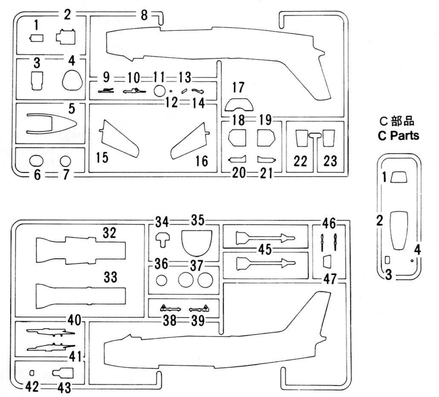

C部品
C Parts

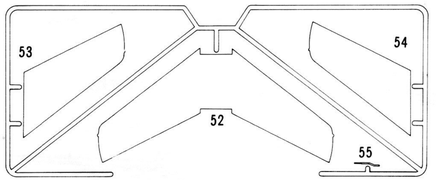

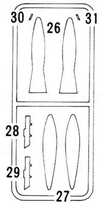

《パーツリスト》

1. 前脚扉1
2. 〃 2
3. シート
4. エアインテーク
5. 風防枠
6. エアインテークカバー
7. エキゾーストカバー
8. 胴 体(右)
9. 主脚支柱
10. 前脚柱
11. 前車輪
12.
13. 燃料ベント
14. コントロールスティック
15. 水平尾翼(右)
16. 〃 (左)
17. バルクヘッド
18. 主脚扉1(左)
19. 〃 (右)
20. 主脚扉2(左)
21. 〃 (右)
22. 鉄ロパネル(右)
23. 〃 (左)
24. エアブレーキ(右)
25. 〃 (左)
26. 120ガロン増槽(下)
27. 〃 (上)
28. パイロン
29. 〃
30. 増槽支柱(左)
31. 〃 (右)
32. エアーパイプ(下)
33. 〃 (上)
34. 計器盤
35. コンプレッサー
36. エキゾーストパイプ
37. 主車輪
38. 主脚柱(左)
39. 〃 (右)
40. パイロン3
41. 〃
42. シート頭当て
43. シート背当て
44. 胴 体(左)
45. AIM-9Bサイドワインダー
46. エアブレーキジャッキ
47. ガンサイト
52. 主翼下面
53. 上翼上面(左)
54. 〃 (右)
55. ピトー管

《キャノピー》

C1. キャノピー(前)
C2. 〃 (後)
C3. ガンサイトガラス
C4. ADFアンテナ

《Parts List》

1. Nose gear cover 1
2. 〃 2
3. Seat
4. Air intake
5. Canopy frame
6. Air intake cover
7. Exhaust cover
8. Fuselage (R)
9. Main gear strut
10. Nose gear strut
11. Nose wheel
12.
13. Fuel vent
14. Control column
15. Stabilator (R)
16. 〃 (L)
17. Bulkhead
18. Main gear cover 1 (L)
19. 〃 (R)
20. Main gear cover 2 (L)
21. 〃 (R)
22. Gun Panel (R)
23. 〃 (L)
24. Air brake (R)
25. 〃 (L)
26. 120gal tank(B)
27. 〃 (T)
28. Pylon
29. 〃
30. Tank strut(L)
31. 〃 (R)
32. Air pipe (B)
33. 〃 (T)
34. Instrument Panel
35. Compressor
36. Exhaust pipe
37. Main wheel
38. Main gear strut (L)
39. 〃 (R)
40. Pylon 3
41. 〃
42. Head rest
43. Seat
45. AIM-9B Side winder
46. Air brake jack
47. Gun sight
52. Wing bottom
53. Wing top (L)
54. 〃 (R)
55. Pitot tube

《Canopy》

C1. Canopy (F)
C2. 〃 (R)
C3. Gun sight glass
C4. ADF Antenna

Painting & Marking

❶ 在欧米空軍 第48戦術飛行隊 アクロバットチーム“スカイブレザーズ”(1956年)
U.S.A.F.Europe 48th FIW Demonstration Team “SKYBLAZERS” (1956)

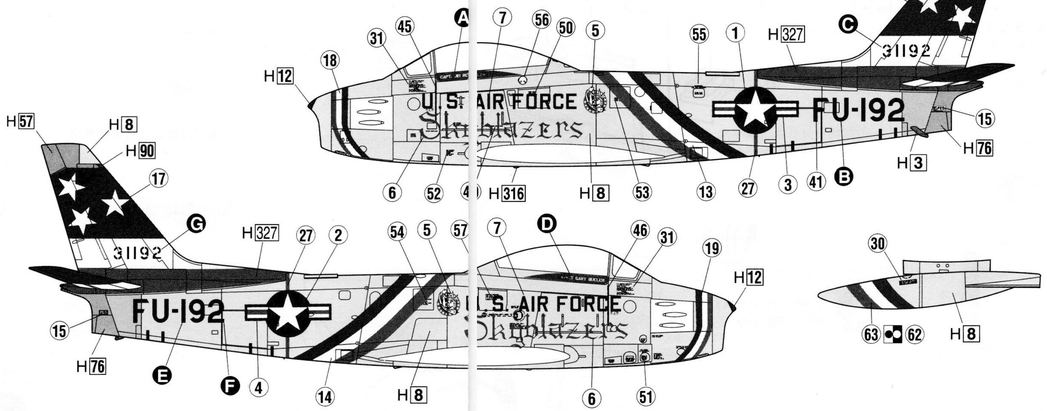

	Ⓐ	Ⓑ	Ⓒ／Ⓖ	Ⓓ	Ⓔ	Ⓕ
隊長機	⑧	㊲	㉝	⑨	㊲	㊷
2番機	⑩	㊳	㉞		㊳	㊷
3番機	⑪	㊴	㉟		㊴	㊸
4番機	⑫	㊵	㊱		㊵	㊹

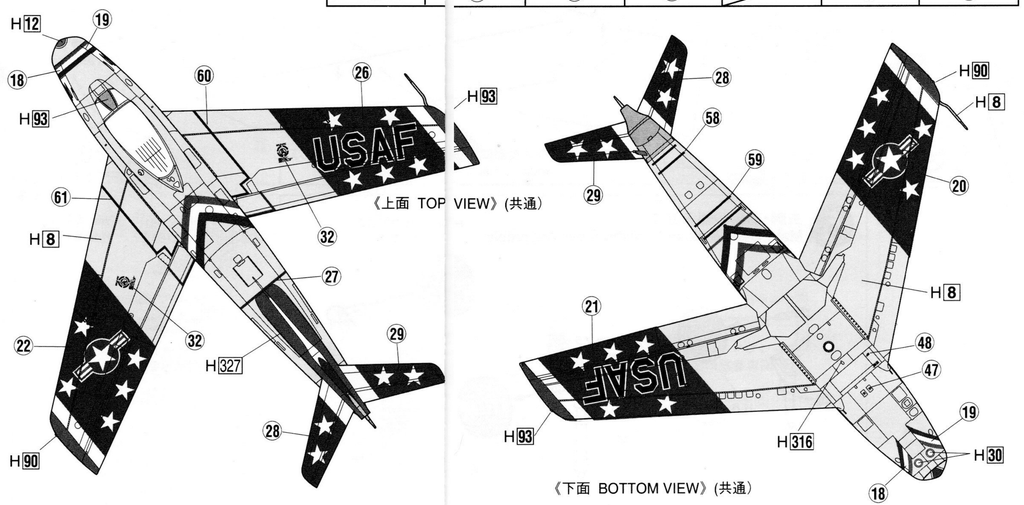

《上面 TOP VIEW》(共通)

《下面 BOTTOM VIEW》(共通)

フジミ模型株式会社 ©2003. 1

F-41 / 72141
1/72 F-86F USAFE SABRE "SKYBLAZERS"

1/72 F-86F 在欧アメリカ空軍
アクロバットチーム「スカイブレザーズ」

F－８６Fセイバーの原型XP－８６が初飛行したのは、１９４７年10月１日のことです。主翼が大きく後退した機体は、当時非常にめずらしいものでした。これは第二時大戦後に入手した旧ドイツ軍の資料を参考にしたといわれています。原型機の飛行からA型、E型、F型、海軍のＦＪフューリー、また全天候要撃機のD型と様々なシリーズに発展して、１９５０年代の主力機として活躍しました。
特に朝鮮動乱においてのMiG－１５との空戦は、F－８６セイバーがいかに優れた戦闘機かを証明するように圧倒的な勝利に終わり、ミグキラーの異名を欲しいままにしました。
F－８６セイバーは、戦闘能力に優れた軽い機体、視界良好な大きなキャノピーなど、戦闘機の基礎を築き上げた名ジェット機と言えるでしょう。
スカイブレザーズは、１９５５年、在欧アメリカ空軍第４８FW所属のF－８６Fセイバーにより、アクロバットチームとして編成されました。このチームは、実戦部隊が持つ唯一のアメリカ空軍アクロバットチームで、フランス シャーモント基地を中心にヨーロッパ各地でデモンストレーションを行いました。

部品請求カード

(F-41 1/72 F-86F スカイブレザーズ)

(部品名)	(部品代)	＋(消費税)現行5%	＋(送料)	＝(合 計)
No.1~25	200円	10円	200円	410円
No.26~47	200円	10円	200円	410円
No.52~57	200円	10円	200円	410円
C部品	80円	4円	140円	224円
デカール	1,000円	50円	160円	1,210円
組立説明書	200円	10円	140円	350円

※表示価格は予告なく変更する場合があります。

氏名
郵便番号 〒

OJA3CH 72141

●部品を破損紛失された方は、右記の必要な部品を□でかこみ、住所、氏名、郵便番号を明記の上このカードと代金を現金書留、又は郵便為替にて当社までお送りください。

送り先 〒422-8033 静岡市登呂4-21-1
フジミ模型株式会社「アフターサービス係」
TEL 054-286-0346, FAX 054-286-0349

郵便振替の御利用方法
部品等の御注文の送金方法として定額為替、現金書留の他、郵便振替も二利用出来ます。
郵便局窓口に郵便振替用紙を入手し、下記事項を御記入の上、窓口にて代金をお払込み下さい。

- ●口座番号欄 00860-1-121953
- ●加入者名欄 フジミ模型株式会社
- ●通信欄 御注文のシリーズ名、シリーズNo.、バーコードNo.、製品名称、部品名、数量。
- ●払込人住所氏名欄 お客様の住所、氏名、電話番号、郵便番号。
- ●金額欄 部品代、消費税、送料を含む代金総額。

☆お届けは郵便振替の場合、1週間～10日間位かかります。
☆郵便振替を御利用の場合は部品請求カードの送付は必要有りません。

●組み立てには特に指示がある場合を除いて接着剤を使用して下さい。
USE GLUE TO ATTACH PARTS UNLESS OTHERWISE INDICATED.
●色を塗る時は、安全な水性塗料を使いましょう。
●キットの指定塗料は「株式会社GSＩクレオス」社製でH□は「水性ホビーカラー」、■は「Mrカラー」の塗料番号です。

H2	2	ブラック	BLACK	SCHWARZ	NOIR	NEGRO	黒色
H3	3	レッド	RED	ROT	ROUGE	ROJO	紅色
H8	8	シルバー	SILVER	SILBER	ARGENT	PLATA	銀色
H12	38	つや消しブラック	FLAT BLACK	MATT SCHWARZ	NOIR MAT	NEGRO MATE	艶黒色
H18	23	黒鉄色(基本色)(銃、エンジン用)	STEEL	STAHL	ACIER	ACERO	黒鐵色
H30	46	クリアー	CLEAR	KLAR	CLAIR	TRANSPARENTE	透明油
H52	12	オリーブドラブ(1)	OLIVE DRAB (1)	OLIVE GRAUGELB (1)	GRIS OLIVATRE (1)	OLIVO PARDO (1)	橄欖褐(1)
H57	73	エアクラフトグレー	AIR CRAFTGRAY	FLUGZEUG GRAU	GRIS AVION	GRIS AVION	飛機灰
H58	24	機体内部色	INTERIOR GREEN	INNEN GRUN	VERT INTERIEUR	VERDE INTERIOR	内部緑色
H76	61	焼鉄色	BURNT IRON	GEBER, EISEN	FER BRULE	METAL QUEMADO	焼鐵色
H77		タイヤブラック	TIRE BLACK	REIFEN SCHWARZ	NOIR DE PNEU	NEGRO LLANTA	輪胎黒
H90	47	クリアーレッド	CLEAR RED	ROT, REIN	ROUGE TRANSPARENT	ROJO TRANSP.	透明紅色
H92	49	クリアーオレンジ	CLEAR ORANGE	ORANGE, REIN	ORANGE TRANSPARENT	NARANJA TRANSP.	透明橙色
H93	50	クリアーブルー	CLEAR BLUE	BLAU, REIN	BLEU TRANSPARENT	AZUL TRANSP.	透明藍色
H316	316	ホワイトFS17875	WHITE FS 17875	WEIß FS 17875	BLANC FS 17875	BLANCO FS 17875	白FS17875
H327	327	レッドFS11136	RED FS 11136	ROT FS 11136	ROUGE FS 11136	ROJO FS 11136	紅FS11136

FUJIMI フジミ模型株式会社 / 静岡市登呂4-21-1 〒422-8033
FUJIMI MOKEI CO.,LTD./4-21-1 TORO SHIZUOKA CITY JAPAN
TEL054-286-0346/FAX054-286-0349

0JA3CH

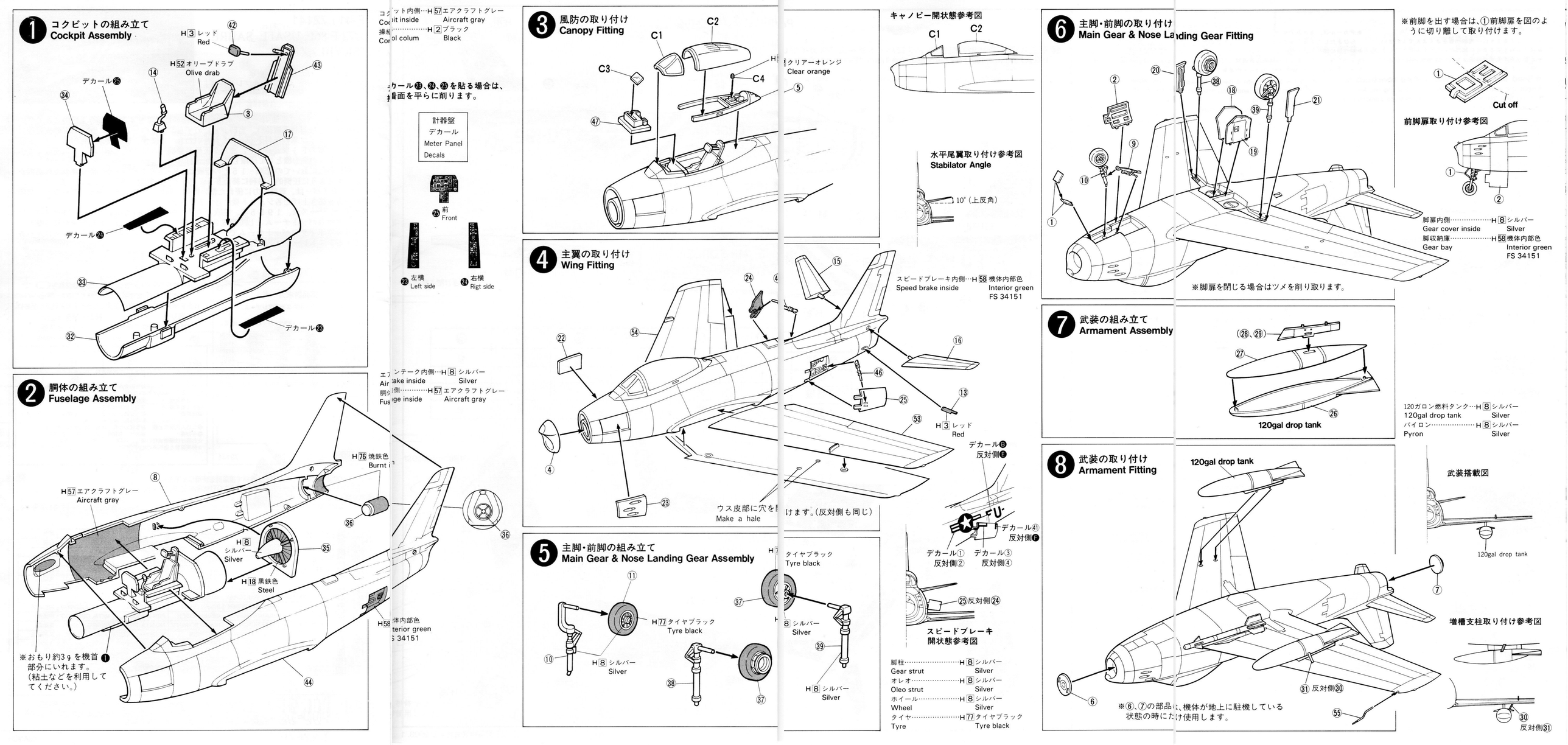
1 コクピットの組み立て
Cockpit Assembly
H 3 レッド
Red
H 52 オリーブドラブ
Olive drab
デカール㉘
デカール㉔
デカール㉓
コクピット内側…H 57 エアクラフトグレー
Cockpit inside Aircraft gray
操縦桿……H 2 ブラック
Control colum Black
デカール㉓、㉔、㉕を貼る場合は、
接着面を平らに削ります。
計器盤
デカール
Meter Panel
Decals
㉕ 前
Front
㉓ 左横
Left side
㉔ 右横
Rigt side
2 胴体の組み立て
Fuselage Assembly
エアインテーク内側…H 8 シルバー
Air intake inside Silver
胴体内側……H 57 エアクラフトグレー
Fuselage inside Aircraft gray
H 76 焼鉄色
Burnt iron
H 57 エアクラフトグレー
Aircraft gray
H 8
シルバー
Silver
H 18 黒鉄色
Steel
H 58 機体内部色
Interior green
FS 34151
※おもり約3g を機首❶部分にいれます。
(粘土などを利用してください。)
3 風防の取り付け
Canopy Fitting
クリアーオレンジ
Clear orange
キャノピー開状態参考図
4 主翼の取り付け
Wing Fitting
スピードブレーキ内側…H 58 機体内部色
Speed brake inside Interior green
FS 34151
H 3 レッド
Red
ウス皮部に穴を開けます。(反対側も同じ)
Make a hale
水平尾翼取り付け参考図
Stabilator Angle
10°(上反角)
5 主脚・前脚の組み立て
Main Gear & Nose Landing Gear Assembly
タイヤブラック
Tyre black
H 77 タイヤブラック
Tyre black
H 8 シルバー
Silver
デカール㊶
反対側㊶
デカール①
反対側②
デカール③
反対側④
反対側㉔
スピードブレーキ
開状態参考図
脚柱……H 8 シルバー
Gear strut Silver
オレオ……H 8 シルバー
Oleo strut Silver
ホイール……H 8 シルバー
Wheel Silver
タイヤ……H 77 タイヤブラック
Tyre Tyre black
6 主脚・前脚の取り付け
Main Gear & Nose Landing Gear Fitting
※前脚を出す場合は、①前脚扉を図のように切り離して取り付けます。
Cut off
前脚扉取り付け参考図
脚扉内側……H 8 シルバー
Gear cover inside Silver
脚収納庫……H 58 機体内部色
Gear bay Interior green
FS 34151
※脚扉を閉じる場合はツメを削り取ります。
7 武装の組み立て
Armament Assembly
120gal drop tank
120ガロン燃料タンク…H 8 シルバー
120gal drop tank Silver
パイロン……H 8 シルバー
Pyron Silver
8 武装の取り付け
Armament Fitting
120gal drop tank
武装搭載図
120gal drop tank
増槽支柱取り付け参考図
反対側㉛
反対側㉚
※⑥、⑦の部品は、機体が地上に駐機している状態の時にだけ使用します。